Обозначение	Наименование	Стр.
3.006.1-2.87.1 ТО	Техническое описание	5
3.006.1-2.87.1 -1	Лоток Л1-8; Л1-15	8
-2	Лоток Л1$_g$-8; Л1$_g$-15	9
-3	Лоток Л2-8; Л2-15	10
-4	Лоток Л2$_g$-8; Л2$_g$-15	11
-5	Лоток Л3-8; Л3-15	12
-6	Лоток Л3$_g$-8; Л3$_g$-15	13
-7	Лоток Л4-8; Л4-15	14
-8	Лоток Л4$_g$-8; Л4$_g$-15	15
-9	Лоток Л5-8; Л5-15	16
-10	Лоток Л5$_g$-8; Л5$_g$-15	17
-11	Лоток Л6-5... Л6-15	18
-12	Лоток Л6$_g$-5...Л6$_g$-15	19
-13	Лоток Л7-5... Л7-15	20
-14	Лоток Л7$_g$-5... Л7$_g$-15	21
-15	Лоток Л8-5... Л8-15	22
-16	Лоток Л8$_g$-5... Л8$_g$-15	23
-17	Лоток Л9-5... Л9-15	24
-18	Лоток Л9$_g$-5... Л9$_g$-15	25
-19	Лоток Л10-3... Л10-15	26
-20	Лоток Л10$_g$-3... Л10$_g$-15	28
-21	Лоток Л11-3... Л11-15	29
-22	Лоток Л11$_g$-3...Л11$_g$-15	31
-23	Лоток Л12-3... Л12-15	32
-24	Лоток Л12$_g$-3...Л12$_g$-15	34
-25	Лоток Л13-3... Л13-15	35
-26	Лоток Л13$_g$-3...Л13$_g$-15	37
-27	Лоток Л14-3... Л14-15	38
-28	Лоток Л14$_g$-3...Л14$_g$-15	40
-29	Лоток Л15-3...Л15-15; Л15-3а... Л15-15а	41
-30	Лоток Л15$_g$-3... Л15$_g$-15	44
-31	Лоток Л16-3...Л16-15; Л16-3а... Л16-15а	45
3.006.1-2.87.1-32	Лоток Л16$_g$-3...Л16$_g$-15	48
-33	Лоток Л17-3...Л17-15; Л17-3а...Л17-15а	49
-34	Лоток Л17$_g$-3... Л17$_g$-15	52
-35	Лоток Л18-3...Л18-15; Л18-3а...Л18-15а	53
-36	Лоток Л18$_g$-3...Л18$_g$-15	56
-37	Лоток Л19-3...Л19-15; Л19-3а...Л19-15а	57
-38	Лоток Л19$_g$-3...Л19$_g$-15	60
-39	Лоток Л20-3...Л20-15; Л20-3а...Л20-15а	61
-40	Лоток Л20$_g$-3...Л20$_g$-15	64
-41	Лоток Л21-3...Л21-15; Л21-3а...Л21-15а	65
-42	Лоток Л21$_g$-3...Л21$_g$-15	68
-43	Лоток Л22-3...Л22-15; Л22-3а...Л22-15а	69
-44	Лоток Л22$_g$-3...Л22$_g$-15	71
-45	Лоток Л23, Л23$_g$. Опалубочный чертеж	72
-46	Лоток Л23-3...Л23-8; Л23-3а...Л23-8а.	
	Армирование	73
-47	Лоток Л23$_g$-3...Л23$_g$-8. Армирование	75
-48	Лоток Л23-11...Л23-15; Л23-11а...Л23-15а	
	Армирование	76
-49	Лоток Л23$_g$-11...Л23$_g$-15. Армирование	78
-50	Лоток Л24, Л24$_g$. Опалубочный чертеж	79
-51	Лоток Л24-3...Л24-8; Л24-3а...Л24-8а.	
	Армирование	80

Нач. отд.	Бродский	
Н. контр.	Уманцева	
Гл. спец.	Коротецкий	
Рук. гр.	Чумакова	
Вед. инж.	Уманцева	
Провер.	Уманцева	
Ст. техн.	Литвиненко	

3.006.1-2.87.1-00

Содержание

Стадия	Лист	Листов
Р	1	3

Харьковский Промстройниипроект

Инв. № подл. | Подпись и дата | Взам. инв. №

22991-01 3

Формат А3

Обозначение	Наименование	Стр.
3.006.1-2.87.1 -52	Лоток Л24д-3...Л24д-8. Армирование	82
-53	Лоток Л24-11 Л24-15; Л24-11а...Л24-15а.	
	Армирование	83
-54	Лоток Л24д-11...Л24д-15. Армирование	85
-55	Лоток Л25, Л25д.	
	Опалубочный чертеж.	86
-56	Лоток Л25-3...Л25-8;Л25-3а...Л25-8а.	
	Армирование	87
-57	Лоток Л25д-3...Л25д-8. Армирование	88
-58	Лоток Л25-11...Л25-15; Л25-11а...Л25-15а.	
	Армирование	89
-59	Лоток Л25д-11...Л25д-15. Армирование	90
-60	Лоток Л26, Л26д.	
	Опалубочный чертеж	91
-61	Лоток Л26-3...Л26-8; Л26-3а...Л26-8а.	
	Армирование	92
-62	Лоток Л26д-3...Л26д-8. Армирование	93
-63	Лоток Л26-11...Л26-15; Л26-11а...Л26-15а.	
	Армирование	94
-64	Лоток Л26д-11...Л26д-15. Армирование	95
-65	Лоток Л27, Л27д.	
	Опалубочный чертеж	96
-66	Лоток Л27-3...Л27-8; Л27-3а...Л27-8а.	
	Армирование	97
-67	Лоток Л27д-3...Л27д-8. Армирование	98
-68	Лоток Л27-11...Л27-15; Л27-11а...Л27-15а.	
	Армирование	99
-69	Лоток Л27д-11...Л27д-15. Армирование	100
-70	Лоток Л28, Л28д.	
	Опалубочный чертеж	101

Обозначение	Наименование	Стр.
3.006.1-2.87.1 -71	Лоток Л28-3...Л28-8; Л28-3а...Л28-8а.	
	Армирование	102
-72	Лоток Л28д-3...Л28д-8. Армирование	103
-73	Лоток Л28-11...Л28-15; Л28-11а...Л28-15а.	
	Армирование	104
-74	Лоток Л28д-11...Л28д-15. Армирование	105
-75	Лоток Л29, Л29д.	
	Опалубочный чертеж	106
-76	Лоток Л29-3...Л29-8; Л29-3а...Л29-8а.	
	Армирование	107
-77	Лоток Л29д-3...Л29д-8. Армирование	108
-78	Лоток Л29-11...Л29-15; Л29-11а...Л29-15а.	
	Армирование	109
-79	Лоток Л29д-11...Л29д-15. Армирование	110
-80	Лоток Л30, Л30д.	
	Опалубочный чертеж	111
-81	Лоток Л30-8...Л30-8; Л30-3а...Л30-8а.	
	Армирование	112
-82	Лоток Л30д-3...Л30д-8. Армирование	113
-83	Лоток Л30-11...Л30-15; Л30-11а...Л30-15а.	
	Армирование	114
-84	Лоток Л30д-11...Л30д-15. Армирование	115
-85	Лоток Л31, Л31д.	
	Опалубочный чертеж	116
-86	Лоток Л31-3...Л31-8; Л31-3а...Л31-8а.	
	Армирование	117
-87	Лоток Л31д-3...Л31д-8. Армирование	118
-88	Лоток Л31-11...Л31-15; Л31-11а...Л31-15а.	
	Армирование	119

Инв. № подл. | Подпись и дата | Взам. инв. №

22991-01 4

Формат А3

Обозначение	Наименование	Стр.
3.006.1-2.87.1 -89	Лоток Л31д-11...Л31д-15. Армирование	120
-90	Лоток Л32, Л32д.	
	Опалубочный чертеж	121
-91	Лоток Л32-3...Л32-8; Л32-3а...Л32-8а.	
	Армирование	122
-92	Лоток Л32д-3... Л32д-8. Армирование	123
-93	Лоток Л32-11...Л32-15; Л32-11а...Л32-15а.	
	Армирование	124
-94	Лоток Л32д-11... Л32д-15. Армирование	125
-95	Лоток Л33, Л33д.	
	Опалубочный чертеж	126
-96	Лоток Л33-3...Л33-8; Л33-3а...Л33-8а.	
	Армирование	127
-97	Лоток Л33д-3... Л33д-8. Армирование	128
-98	Лоток Л33-11...Л33-15; Л33-11а...Л33-15а.	
	Армирование	129
-99	Лоток Л33д-11... Л33д-15. Армирование	130
-100	Лоток Л34, Л34д.	
	Опалубочный чертеж	131
-101	Лоток Л34-3...Л34-8; Л34-3а...Л34-8а.	
	Опалубочный чертеж	132
-102	Лоток Л34д-3...Л34д-8. Армирование	133
-103	Лоток Л34-11...Л34-15; Л34-11а...Л34-15а.	
	Армирование	134
-104	Лоток Л34д-11...Л34д-15. Армирование	135
-105	Лоток Л35, Л35д.	
	Опалубочный чертеж	136
-106	Лоток Л35-3; Л35-5; Л35-3а, Л35-5а.	
	Армирование	137
-107	Лоток Л35д-3, Л35д-5. Армирование	138
-108	Лоток Л35-8, Л35-11; Л35-8а, Л35-11а.	
	Армирование	139
-109	Лоток Л35-12, Л35-15; Л35-12а, Л35-15а.	
	Армирование	140

Обозначение	Наименование	Стр.
3.006.1-2.87.1 -110	Лоток Л35д-8...Л35д-15. Армирование	141
-111	Лоток Л36, Л36д.	
	Опалубочный чертеж	142
-112	Лоток Л36-3...Л36-8; Л36-3а...Л36-8а.	
	Армирование	143
-113	Лоток Л36д-3...Л36д-8. Армирование	144
-114	Лоток Л36-11...Л36-15; Л36-11а...Л36-15а.	
	Армирование	145
-115	Лоток Л36д-11...Л36д-15. Армирование	146
-116	Лоток Л37, Л37д.	
	Опалубочный чертеж	147
-117	Лоток Л37-3...Л37-8; Л37-3а...Л37-8а.	
	Армирование	148
-118	Лоток Л37д-3...Л37д-8. Армирование	149
-119	Лоток Л37-11...Л37-15; Л37-11а...Л37-15а.	
	Армирование	150
-120	Лоток Л37д-11...Л37д-15. Армирование	151
-121	Лоток Л38, Л38д.	
	Опалубочный чертеж	152
-122	Лоток Л38-3...Л38-8; Л38-3а...Л38-8а.	
	Армирование	153
-123	Лоток Л38д-3...Л38д-8. Армирование	154
-124	Лоток Л38-11...Л38-15; Л38-11а...Л38-15а.	
	Армирование	155
-125	Лоток Л38д-11...Л38д-15	156
-126	Узел 1...4	157
-127	Схема фиксации сеток	158
3.006.1-2.87.1 РС	Ведомость расхода стали на элемент	159
3.006.1-2.87.1-128	Вариант устройства пространственного	
	каркаса для лотков длиной 6 м	162

Инв. № подл. | Подпись и дата | Взам. инв. №

1. Общая часть.

1.1. Настоящий выпуск серии 3.006.1-2.87 содержит рабочие чертежи сборных железобетонных лотковых элементов каналов и тоннелей.

Состав серии и материалы для проектирования каналов и тоннелей приведены в выпуске 0, арматурные и закладные изделия — в выпуске 3.

1.2. Железобетонные лотки запроектированы в соответствии с главой СНиП 2.03.01-84 „Бетонные и железобетонные конструкции. Нормы проектирования."

Расчетные схемы лотков приведены в выпуске 0.

1.3. Лотки обозначены марками, состоящими из букв и цифр (например, Л1-8, Л7-15 и т.д.). Буква „Л" определяет вид изделия (лоток), цифра после буквы — порядковый номер изделия, цифра после тире — величину вертикальной равномерно-распределенной эквивалентной расчетной нагрузки. Марки лотков с закладными изделиями содержат дополнительную букву „а" (например, Л20-11а). В марках доборных элементов добавляется буква „д" (например, Л1д-8, Л7д-15).

2. Технические требования.

2.1. Лотки приняты из тяжелого бетона классов В15, В25, В30 и В35.

2.2. Арматура принята классов А-I и А-III по ГОСТ 5781-82 и класса ВрI по ГОСТ 6727-80.

2.3. Для закладных изделий принята прокатная сталь Вст3кп2 по ГОСТ 380-71*, анкера закладных изделий — из стали класса А-III по ГОСТ 5781-82.

Монтажные петли приняты из стали класса А-I марки Вст3сп2 и Вст3пс2.

В случае монтажа конструкций при расчетной зимней температуре ниже минус 40°С, применение для монтажных петель стали марки Вст3пс2 не допускается.

2.4. Армирование лотков производится сварными сетками и каркасами. Подбор арматурных изделий лотков производится по соответствующему чертежу.

Схемы фиксации арматуры приведены в докум. —

2.5. Толщина защитного слоя бетона для рабочей арматуры принята:

при толщине конструкций до 100 мм включительно — 15 мм,

при толщине более 100 мм — 20 мм. Допускаемое отклонение при толщине защитного слоя +5 мм

Нач. отд.	Бродский		3.006.1-2.87.1 ТО
Н. контр.	Уманцева		
Гл. конст.	Коротецкий		
Рук. гр.	Чумакова		Техническое описание
Вед. инж.	Уманцева		
Проверил	Уманцева		
Ст. техн.	Литвиненко		

Стадия	Лист	Листов
Р	1	3

Харьковский Промстройниипроект

Инв. № подл. | Подпись и дата | Взам. инв. №

2.6. Бетонирование лотковых элементов производить в горизонтальном положении стенками вниз. Для выемки изделий из опалубки в стенках лотков предусмотрены распалубочные уклоны $i_{min.} = 1/15$. Для строповки лотков при выемке из опалубки предусмотрены монтажные петли.

2.7. Выемку лотков из опалубки производить после достижения бетоном 70% проектной прочности.

2.8. Фиксация верхней горизонтальной (в положении бетонирования) арматуры должна производиться в соответствии со схемами, приведенными в док. - 127 настоящего выпуска. Расход металла на фиксаторы учтен в общем расходе металла на изделие.

2.9. При установке монтажных петель и закладных изделий следует руководствоваться узлами, приведенными в докум. - 126

3. Методы контроля и правила приёмки.

3.1. Испытания лотков на прочность производить в соответствии с ГОСТ 8829-85 „Методы испытания и оценки прочности, жесткости и трещиностойкости."
При этом рекомендуется производить приёмочный контроль лотков с использованием неразрушающих методов.

3.2. Приёмку лотков производить в соответствии с ГОСТ 13015.0-83 „Конструкции и изделия бетонные и железобетонные сборные. Общие технические требования" и техническими требованиями, приведенными в настоящих технических описаниях.
При приёмке обращать внимание на правильность маркировки лотков.

4. Складирование и транспортирование лотков.

4.1. Складирование лотков производить в штабелях в соответствии со схемой на листе 3 технического описания настоящего выпуска. Высота штабеля назначается из условия обеспечения требований по технике безопасности и согласно СНиП III-4-80 „Техника безопасности в строительстве." Прокладки должны устанавливаться на тех же расстояниях от торцов элементов, что и монтажные петли.

4.2. Поставка лотков потребителю должна производиться по достижению бетоном отпускной прочности, величина которой устанавливается в соответствии с п.п. 7.4, 7.6, 7.7 ГОСТ 13015.0-83.

Инв. № подл. | Подпись и дата | Взам. инв. №

4.3. Погрузку и транспортирование лотков производить в соответствии с ГОСТ 13015.4-84 „Правила транспортирования и хранения и „Руководством по перевозке автотранспортом строительных конструкций." (Стройиздат, Москва 1980г) и „Руководством по перевозке железнодорожным транспортом сборных крупноразмерных железобетонных конструкций промышленного и жилищного строительства (Стройиздат, 1967г).

При транспортировании лотки должны иметь опоры, расположенные также, как и при складировании.

Схема складирования лотков

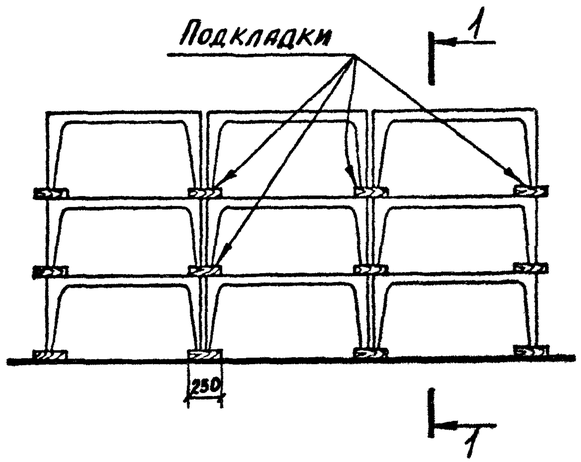

1-1

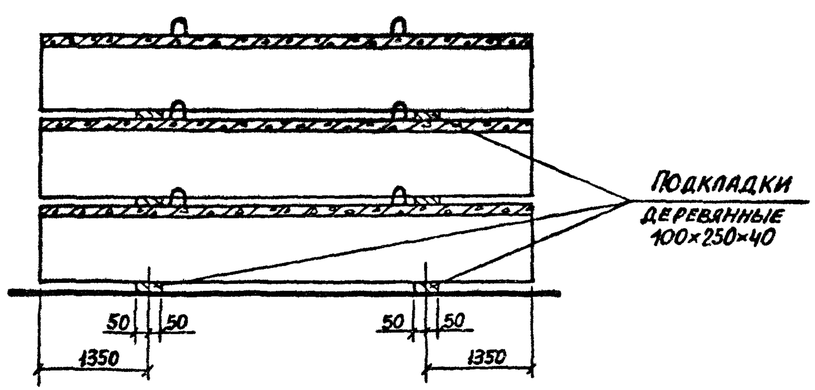

Таблица соответствия марок и классов бетона по прочности на сжатие.

Марка бетона по прочности на сжатие	Класс бетона по прочности на сжатие
М200	В15
М300	В25
М400	В30
М450	В35

Инв. № подл. | Подпись и дата | Взам. инв. №

План лотка

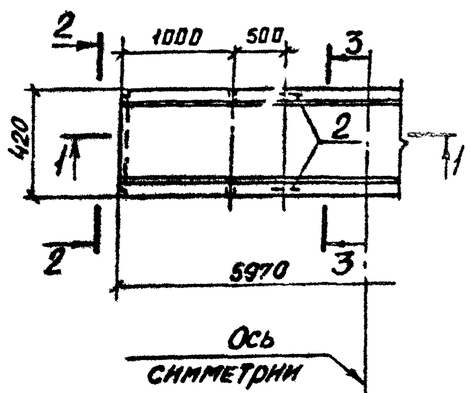

2-2 повернуто

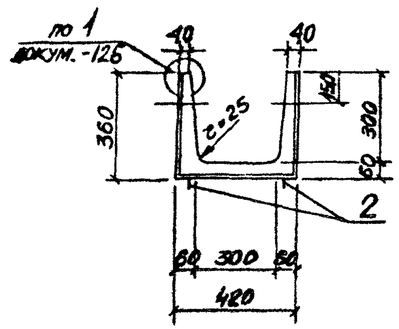

1-1

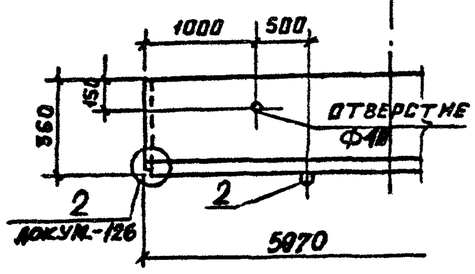

3-3
Схема армирования

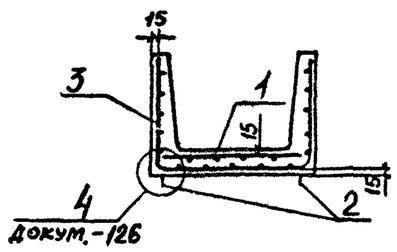

Марка лотка	Поз.	Наименование	Кол.	Обозначение документа
Для всех марок		Документация		
		Техническое описание		3.006.1-2.87.1 ТО
		Ведомость расхода стали		3.006.1-2.87.1 РС
		Сборочные единицы		
	1	Сетка С2-1	1	3.006.1-2.87.3-4
		Детали		
	2	Петля УП1-2	4	1.400-9, вып.1
Л1-8		Сборочные единицы		
	3	Сетка С3-1	1	3.006.1-2.87.3-26
Л1-15		Сборочные единицы		
	3	Сетка С3-1-1	1	3.006.1-2.87.3-26

Марка лотка	Класс бетона	Объем бетона, м³	Масса, т
Л1-8	В15	0,34	0,90
Л1-15			

Нач. отд.	Бродский		3.006.1-2.87.1-1
Н. контр.	Уманцева		
Гл. конст.	Коротецкий		
Рук. гр.	Чумакова		Лоток Л1-8; Л1-15
Вед. инж.	Уманцева		Стадия: Р; Лист: ; Листов: 1
Проверил	Уманцева		Харьковский Промстройниипроект
Инженер	Камышова		

Инв. № подл. | Подпись и дата | Взам. инв. №

Формат А3

План лотка

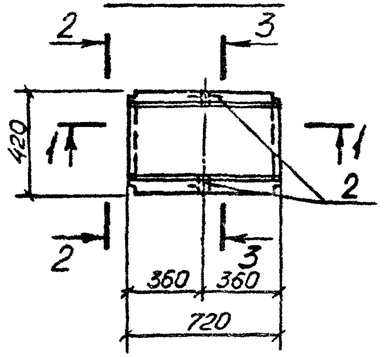

2-2 повернуто

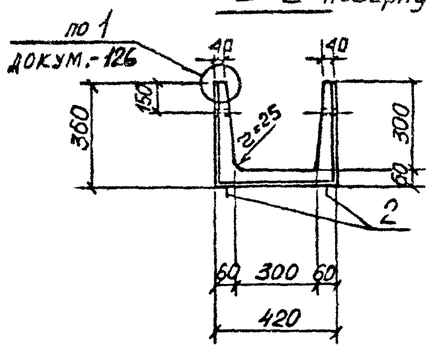

1-1

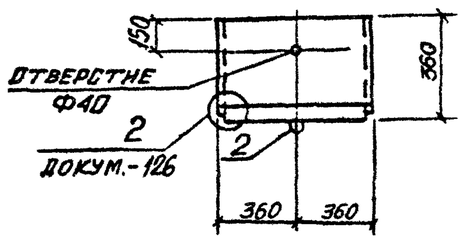

3-3

Схема армирования

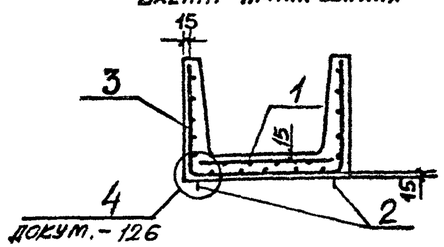

Марка лотка	Поз.	Наименование	Кол.	Обозначение документа
Для всех марок		Документация		
		Техническое описание		3.006.1-2.87.1 ТО
		Ведомость расхода стали		3.006.1-2.87.1 РС
		Сборочные единицы		
	1	Сетка С2-21	1	3.006.1-2.87.3-17
		Детали		
	2	Петля УП1-2	2	1.400-9, вып.1
Л1д-8		Сборочные единицы		
	3	Сетка С3-11	1	3.006.1-2.87.3-30
Л1д-15		Сборочные единицы		
	3	Сетка С3-11-1	1	3.006.1-2.87.3-30

Марка лотка	Класс бетона	Объем бетона, м³	Масса, т
Л1д-8	В15	0,041	0,11
Л1д-15			

Нач. отд.	Бродский	
Н. контр.	Уманцева	
Гл. конст.	Коротецкий	
Рук. гр.	Чумакова	
Вед. инж.	Уманцева	
Проверил	Уманцева	
Инженер	Камышова	

3.006.1-2.87.1-2

Лоток Л1д-8; Л1д-15

Стадия	Лист	Листов
Р		1

Харьковский Промстройниипроект

Инв. № подл. | Подпись и дата | Взам. инв. №

22991-01 10

Формат А3

План лотка

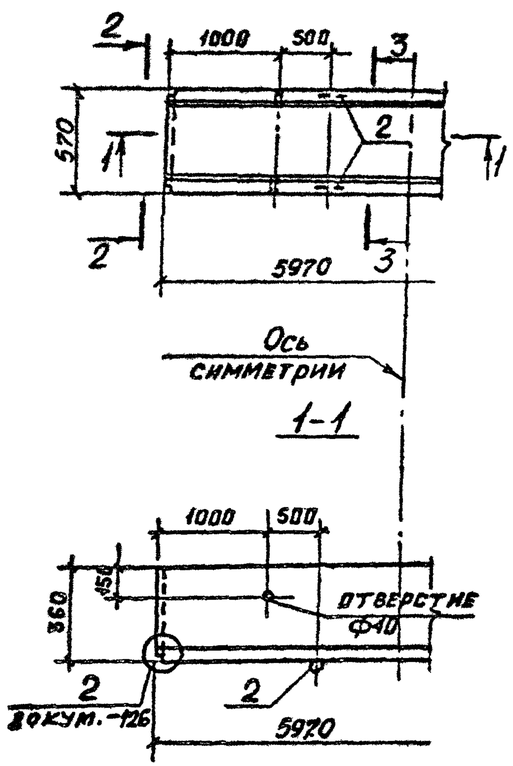

2-2 повернуто

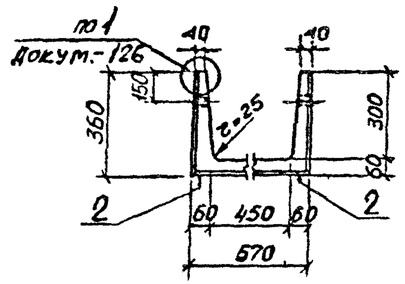

3-3
Схема армирования

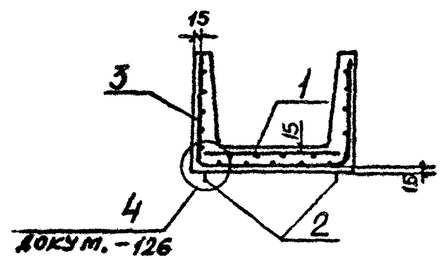

Марка лотка	Поз.	Наименование	Кол.	Обозначение документа
Для всех марок		Документация		
		Техническое описание		3.006.1-2.87.1 ТО
		Ведомость расхода стали		3.006.1-2.87.1 РС
		Сборочные единицы		
	1	Сетка С2-2	1	3.006.1-2.87.3-4
		Детали		
	2	Петля УП1-2	4	1.400-9, вып.1
Л2-8		Сборочные единицы		
	3	Сетка С3-2	1	3.006.1-2.87.3-26
Л2-15		Сборочные единицы		
	3	Сетка С3-2-1	1	3.006.1-2.87.3-26

Марка лотка	Класс бетона	Объем бетона, м³	Масса, т
Л2-8	В15	0,38	0,90
Л2-15	В25		

Нач.отд.	Бродский		
Н.контр.	Уманцева		
Гл.конст.	Коротецкий		
Рук.гр.	Чумакова		
Вед.инж.	Уманцева		
Проверил	Уманцева		
Инженер	Камышова		

3.006.1-2.87.1-3

Лоток Л2-8; Л2-15

Стадия	Лист	Листов
Р		1

Харьковский Промстройниипроект

Взам.инв.№ | Подпись и дата | Инв.№ подл.

22991-01 11

План лотка

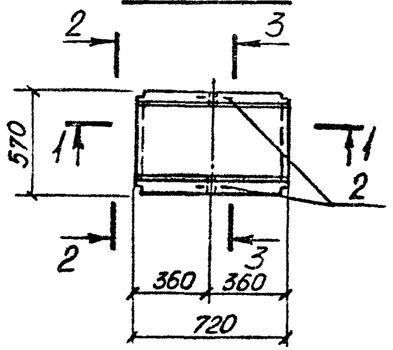

2–2 повернуто

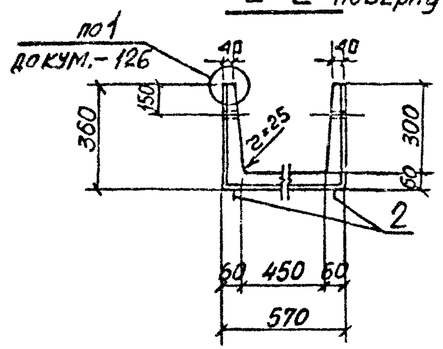

1–1

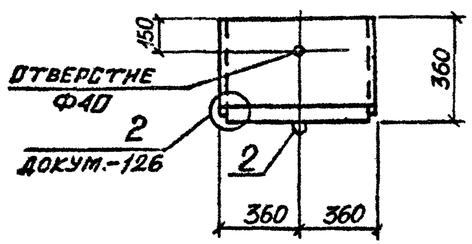

3–3

Схема армирования

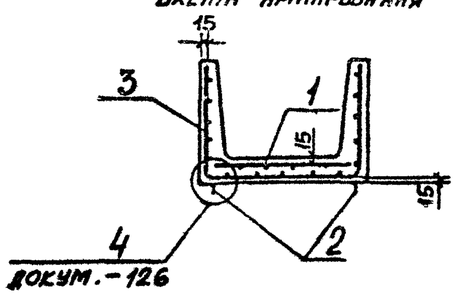

Марка лотка	Поз.	Наименование	Кол.	Обозначение документа
Для всех марок		Документация		
		Техническое описание		3.006.1-2.87.1 ТО
		Ведомость расхода стали		3.006.1-2.87.1 РС
		Сборочные единицы		
	1	Сетка С2-22	1	3.006.1-2.87.3-17
		Детали		
	2	Петля УП1-2	2	1.400-9, вып.1
Л2д-8		Сборочные единицы		
	3	Сетка С3-12	1	3.006.1-2.87.3-30
Л2д-15		Сборочные единицы		
	3	Сетка С3-12-1	1	3.006.1-2.87.3-30

Марка лотка	Класс бетона	Объем бетона, м³	Масса, т
Л2д-8	В15	0,048	0,11
Л2д-15	В25		

Нач. отд.	Бродский	
Н. контр.	Уманцева	
Гл. конст.	Коротецкий	
Рук. гр.	Чумакова	
Вед. инж.	Уманцева	
Проверил	Уманцева	
Инженер	Камышова	

3.006.1-2.87.1-4

Лоток Л2д-8; Л2д-15

Стадия	Лист	Листов
Р		1

Харьковский Промстройниипроект

Инв. № подл. | Подпись и дата | Взам. инв. №

22991-01 12

Формат А3

План лотка

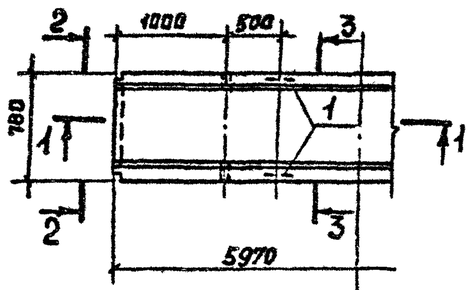

2-2 повернуто

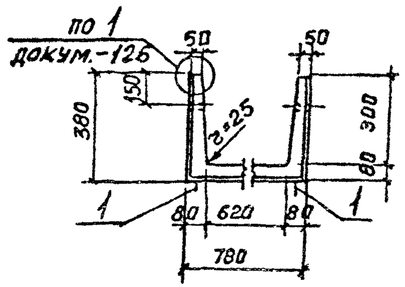

Ось симметрии

1-1

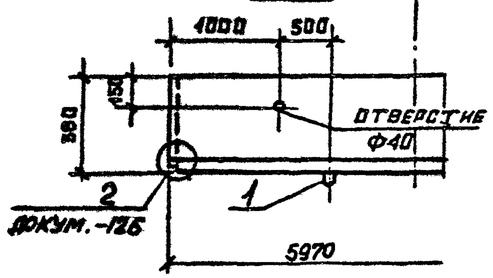

3-3

Схема армирования

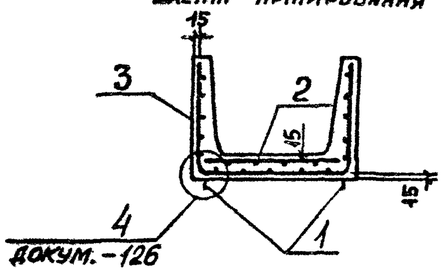

Марка лотка	Поз.	Наименование	Кол.	Обозначение документа
Для всех марок		Документация		
		Техническое описание		3.006.1-2.87.1 ТО
		Ведомость расхода стали		3.006.1-2.87.1 РС
		Детали		
	1	Петля УП1-4	4	1.400-9, вып.1
Л3-8		Сборочные единицы		
	2	Сетка С2-3	1	3.006.1-2.87.3-4
	3	С3-3	1	-27
Л3-15		Сборочные единицы		
	2	Сетка С2-3-1	1	3.006.1-2.87.3-4
	3	С3-3-1	1	-27

Марка лотка	Класс бетона	Объем бетона, м³	Масса, т
Л3-8	В 15	0,6	1,50
Л3-15	В 25		

Нач.отд.	Бродский	
Н.контр.	Уманцева	
Гл.конст.	Коротецкий	
Рук.гр.	Чумакова	
Вед.инж.	Уманцева	
Проверил	Уманцева	
Инженер	Камышова	

3.006.1-2.87.1-5

Лоток Л3-8; Л3-15

Стадия	Лист	Листов
Р		1

Харьковский Промстройниипроект

Инв.№ подл. | Подпись и дата | Взам.инв.№

22991-01 13

Формат А3

План лотка

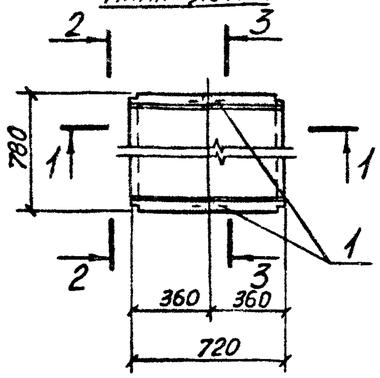

2-2 повернуто

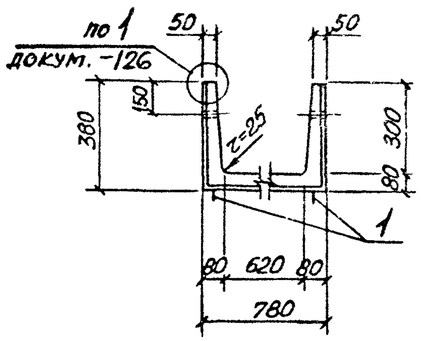

1-1

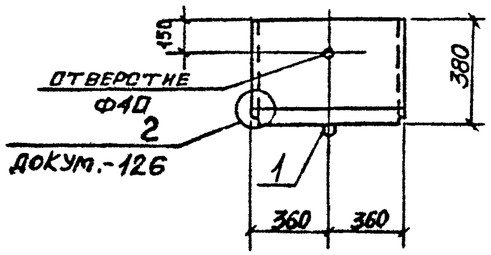

3-3

Схема армирования

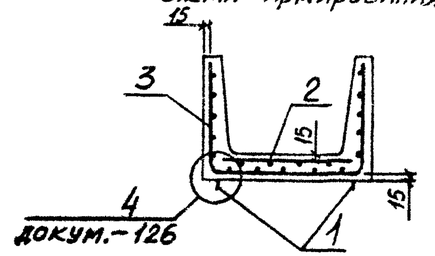

Марка лотка	Поз.	Наименование	Кол.	Обозначение документа
Для всех марок		Документация		
		Техническое описание		3.006.1-2.87.1 ТО
		Ведомость расхода стали		3.006.1-2.87.1 РС
		Детали		
	1	Петля УП1-2	2	1.400-9, вып.1
Л3д-8		Сборочные единицы		
	2	Сетка С2-23	1	3.006.1-2.87.3-17
	3	С3-13	1	-31
Л3д-15		Сборочные единицы		
	2	Сетка С2-23-1	1	3.006.1-2.87.3-17
	3	С3-13-1	1	-31

Марка лотка	Класс бетона	Объем бетона, м³	Масса, т
Л3д-8	В15	0,075	0,19
Л3д-15	В25		

Нач.отд.	Бродский		
Н.контр.	Уманцева		
Гл.конст.	Коротецкий		
Рук.гр.	Чумакова		
Вед.инж.	Уманцева		
Проверил	Уманцева		
Инженер	Камышова		

3.006.1-2.87.1-6

Лоток Л3д-8; Л3д-15

Стадия	Лист	Листов
Р		1

Харьковский Промстройниипроект

Инв.№ подл. | Подпись и дата | Взам.инв.№

22991-01 14

Формат А3

План лотка

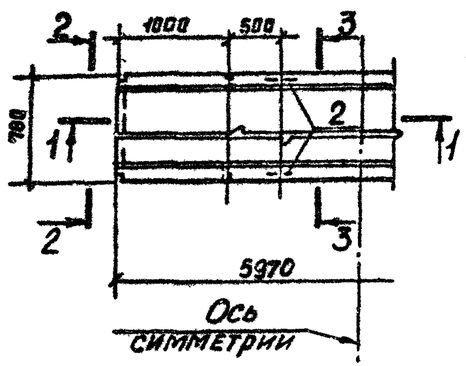

2-2 повернуто

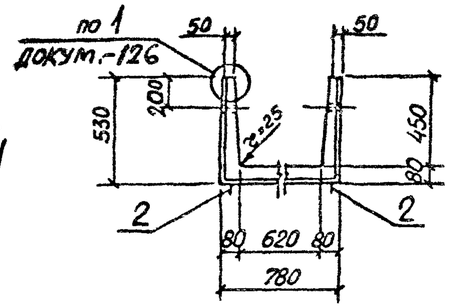

1-1

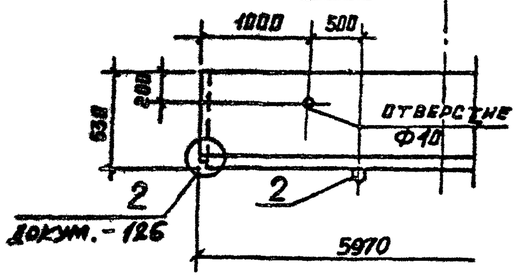

3-3

Схема армирования

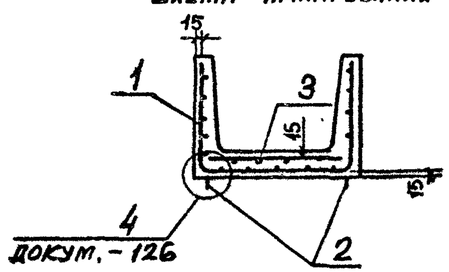

Марка лотка	Поз.	Наименование	Кол.	Обозначение документа
Для всех марок		Документация		
		Техническое описание		3.006.1-2.87.1 ТО
		Ведомость расхода стали		3.006.1-2.87.1 РС
		Сборочные единицы		
	1	Сетка С3-4	1	3.006.1-2.87.3-27
		Детали		
	2	Петля УП1-4	4	1.400-9, вып1
Л4-8		Сборочные единицы		
	3	Сетка С2-3	1	3.006.1-2.87.3-4
Л4-15		Сборочные единицы		
	3	Сетка С2-3-1	1	3.006.1-2.87.3-4

Марка лотка	Класс бетона	Объем бетона, $м^3$	Масса, т
Л4-8	В 15	0,72	1,80
Л4-15	В 25		

Нач. отд.	Бродский	
Н. контр.	Уманцева	
Гл. конст.	Коротецкий	
Рук. гр.	Чумакова	
Вед. инж.	Уманцева	
Проверил	Уманцева	
Инженер	Камышова	

3.006.1-2.87.1-7

Лоток Л4-8; Л4-15

Стадия	Лист	Листов
Р		1

Харьковский Промстройниипроект

Инв. № подл. | Подпись и дата | Взам. инв. №

План лотка

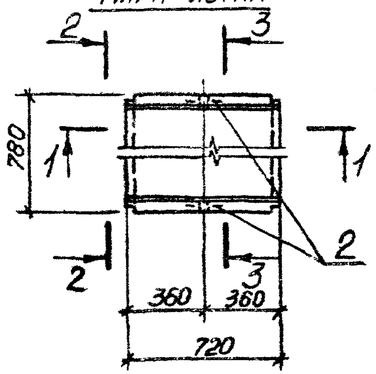

2-2 повернуто

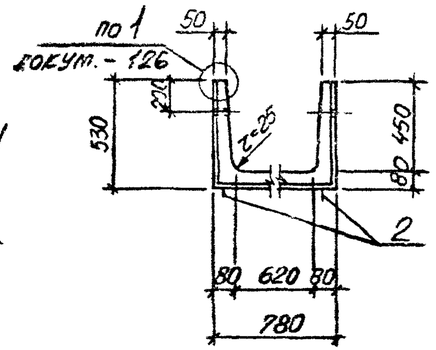

1-1

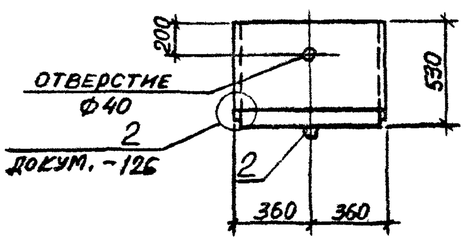

3-3

Схема армирования

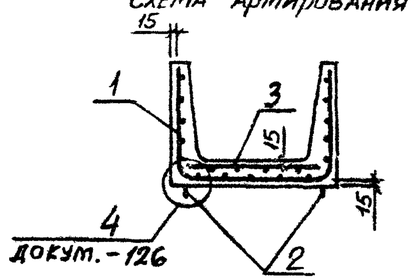

Марка лотка	Поз.	Наименование	Кол.	Обозначение документа
Для всех марок		Документация		
		Техническое описание		3.006.1-2.87.1 ТО
		Ведомость расхода стали		3.006.1-2.87.1 РС
		Сборочные единицы		
	1	Сетка С3-14	1	3.006.1-2.87.3-31
		Детали		
	2	Петля УП1-2	2	1.400-9, вып. 1
Л4д-8		Сборочные единицы		
	3	Сетка С2-23	1	3.006.1-2.87.3-17
Л4д-15		Сборочные единицы		
	3	Сетка С2-23-1	1	3.006.1-2.87.3-17

Марка лотка	Класс бетона	Объем бетона, $м^3$	Масса, т
Л4д-8	В15	0,09	0,23
Л4д-15	В25		

Нач. отд.	Бродский		
Н. контр.	Уманцева		
Гл. конст.	Коротецкий		
Рук. гр.	Чумакова		
Вед. инж.	Уманцева		
Проверил	Уманцева		
Инженер	Камышова		

3.006.1-2.87.1-8

Лоток Л4д-8; Л4д-15

Стадия	Лист	Листов
Р		1

Харьковский Промстройниипроект

Инв. № подл. | Подпись и дата | Взам. инв. №

Формат А3

План лотка

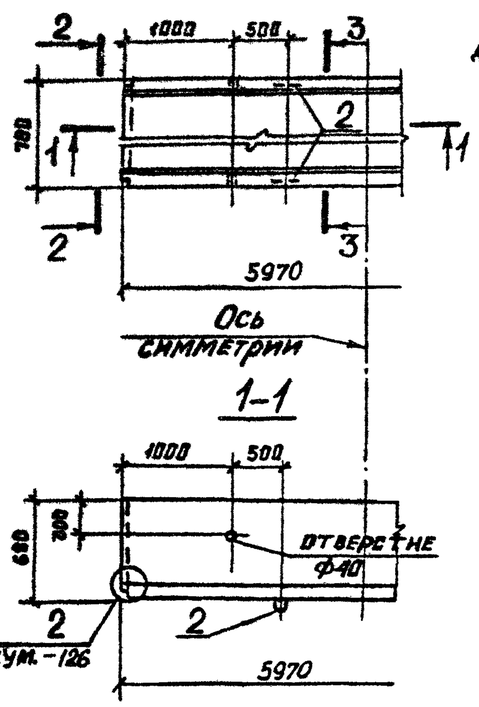

2-2 повернуто

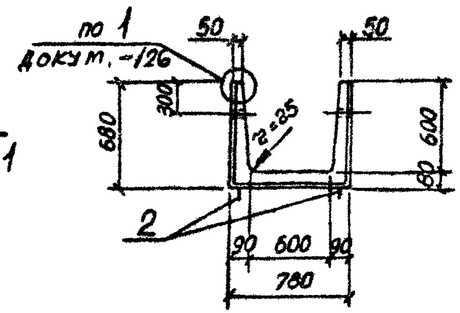

3-3
Схема армирования

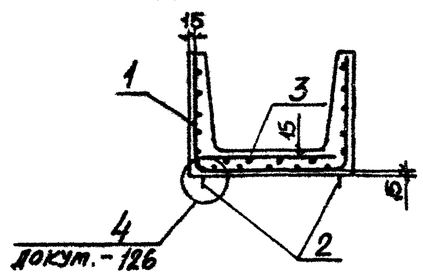

Марка лотка	Поз.	Наименование	Кол.	Обозначение документа
Для всех марок		Документация		
		Техническое описание		3.006.1-2.87.1 ТО
		Ведомость расхода стали		3.006.1-2.87.1 РС
		Сборочные единицы		
	1	Сетка С3-5	1	3.006.1-2.87.3-27
		Детали		
	2	Петля УП1-6	4	1.400-9, вып.1
Л5-8		Сборочные единицы		
	3	Сетка С2-3	1	3.006.1-2.87.3-4
Л5-15		Сборочные единицы		
	3	Сетка С2-3-1	1	3.006.1-2.87.3-4

Марка лотка	Класс бетона	Объем бетона, $м^3$	Масса, т
Л5-8	В15	0,88	2,25
Л5-15	В25		

Нач.отд.	Бродский		3.006.1-2.87.1-9
Н.контр.	Уманцева		
Гл.конст.	Коротецкий		
Рук.гр.	Чумакова		Лоток Л5-8; Л5-15
Вед.инж.	Уманцева		Стадия: Р; Лист: ; Листов: 1
Проверил	Уманцева		Харьковский Промстройниипроект
Инженер	Камышова		

Инв.№ подл. | Подпись и дата | Взам.инв.№

Формат А3

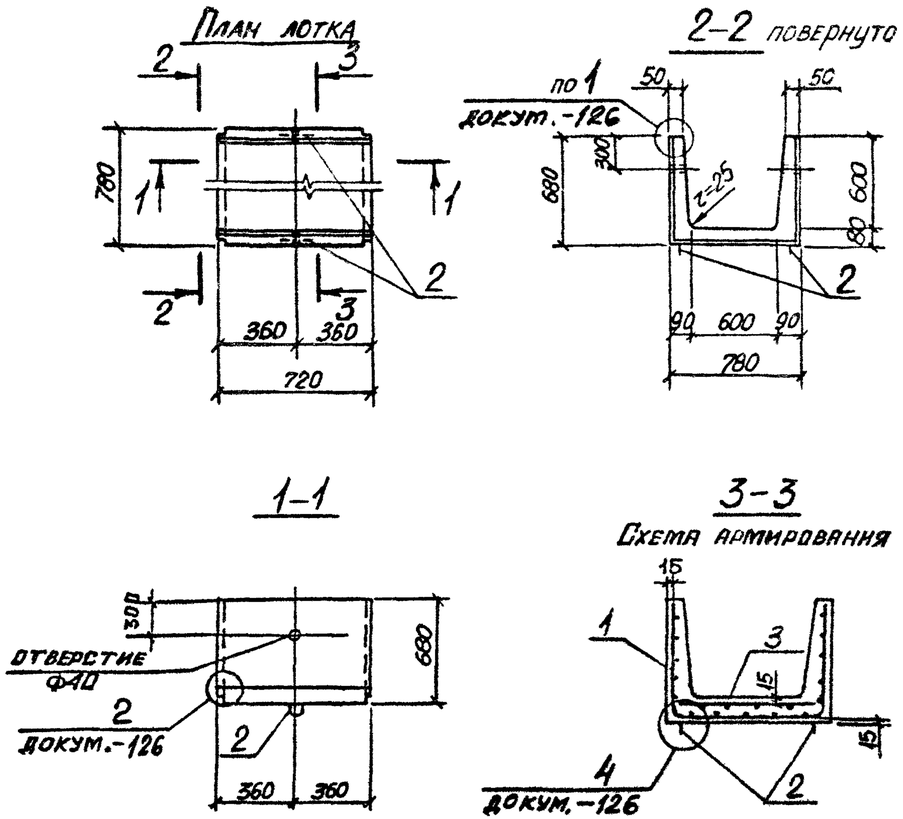

Марка лотка	Поз.	Наименование	Кол.	Обозначение документа
Для всех марок		Документация		
		Техническое описание		3.006.1-2.87.1 ТО
		Ведомость расхода стали		3.006.1-2.87.1 РС
		Сборочные единицы		
	1	Сетка С3-15	1	3.006.1-2.87.3-31
		Детали		
	2	Петля УП1-2	2	1.400-9, вып.1
Л5д-8		Сборочные единицы		
	3	Сетка С2-23	1	3.006.1-2.87.3-17
Л5д-15		Сборочные единицы		
	3	Сетка С2-23-1	1	3.006.1-2.87.3-17

Марка лотка	Класс бетона	Объем бетона, м³	Масса, т
Л5д-8	В15	0,11	0,28
Л5д-15	В25		

Нач. отд.	Бродский	
Н. контр.	Уманцева	
Гл. конст.	Коротецкий	
Рук. гр.	Чумакова	
Вед. инж.	Уманцева	
Проверил	Уманцева	
Инженер	Камышова	

3.006.1-2.87.1-10

Лоток Л5д-8; Л5д-15

Стадия	Лист	Листов
Р		1

Харьковский Промстройниипроект

Инв. № подл. | Подпись и дата | Взам. инв. №

План лотка

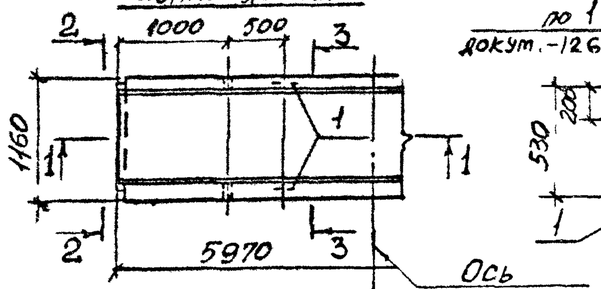

1 – 1

2 – 2 повернуто

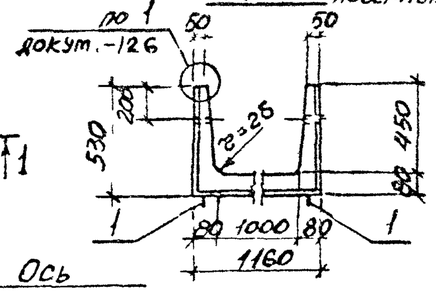

3 – 3

Схема армирования

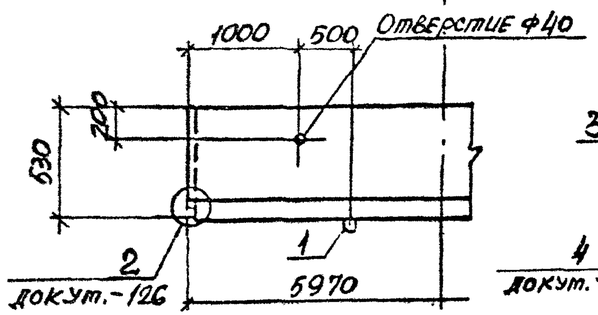

План раскладки верхних сеток длиной 2,85 для лотков Л6-12, Л6-15 при стыке в продольном направлении.

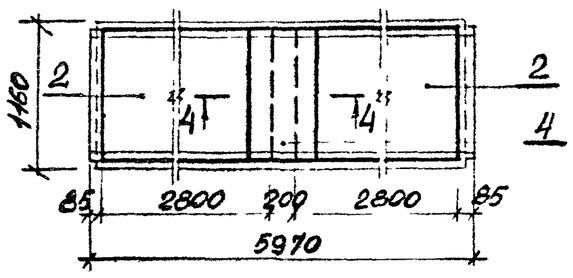

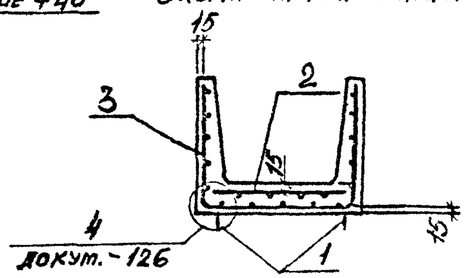

4 – 4

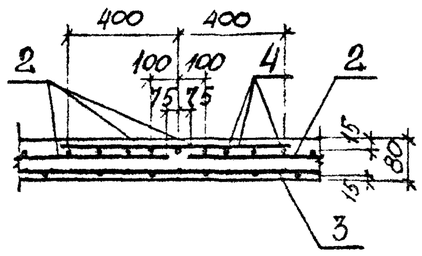

Марка лотка	Поз	Наименование	Кол.	Обозначение документа
Для всех марок		Документация		
		Техническое описание		3.006.1-2.87.1 ТО
		Ведомость расхода стали		3.006.1-2.87.1 РС
		Детали		
	1	Петля УП1-6	4	1.400-9, вып.1
Л6-5		Сборочные единицы		
	2	Сетка С2-4-1	1	3.006.1-2.87.3-5
	3	С3-6	1	-28
Л6-8		Сборочные единицы		
	2	Сетка С2-4-2	1	3.006.1-2.87.3-5
	3	С3-6-1	1	-28
Л6-11		Сборочные единицы		
	2	Сетка С2-4-2	1	3.006.1-2.87.3-5
	3	С3-6-1	1	-28
Л6-12		Сборочные единицы		
	2	Сетка С2-11	2	3.006.1-2.87.3-11
	3	С3-6-1	1	-28
	4	С2-20	1	-16
Л6-15		Сборочные единицы		
	2	Сетка С2-11	2	3.006.1-2.87.3-11
	3	С3-6-1	1	-28
	4	С2-20	1	-16

Марка лотка	Класс бетона	Объем бетона, м3	Масса, т
Л6-5	В15	0,90	2,25
Л6-8	В25		
Л6-11	В30		
Л6-12	В30		
Л6-15	В35		

Нач отд	Бродский		3.006.1-2.87.1-11
Н. контр.	Уманцева		
Гл конст	Чернецкий		
Рук гр	Чумакова		Лоток Л6-5... Л6-15
Вед инж	Уманцева		Стадия Р · Лист · Листов 1
Проверил	Уманцева		Харьковский Промстройниипроект
Инженер	Козуб		

Инв. № подл. | Подпись и дата | Взам. инв. №

План лотка

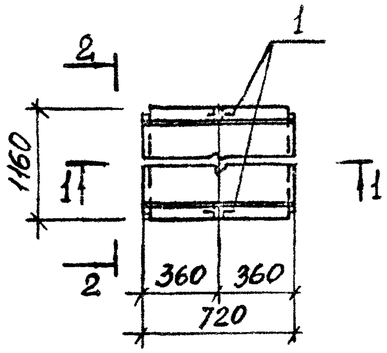

1 - 1

2 - 2 повернуто

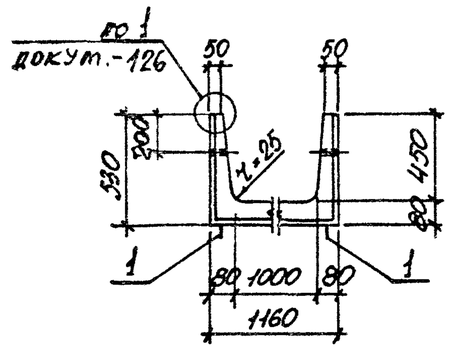

3 - 3

Схема армирования

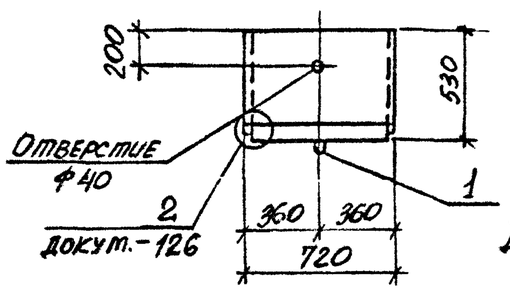

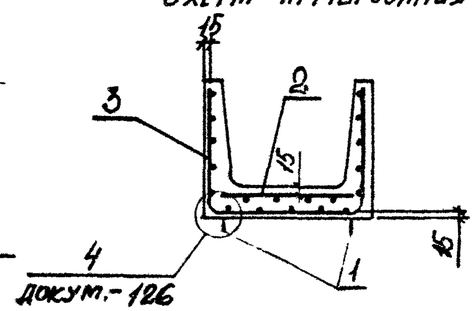

Марка лотка	Поз.	Наименование	Кол.	Обозначение документа
Для всех марок		Документация		
		Техническое описание		3.006.1-2.87.1 ТО
		Ведомость расхода стали		3.006.1-2.87.1 РС
		Детали		
	1	Петля УП1-2	2	1.400-9, вып.1
Л6д-5		Сборочные единицы		
	2	Сетка С2-24-1	1	3.006.1-2.87.3-18
	3	С3-16	1	-32
Л6д-8		Сборочные единицы		
	2	Сетка С2-24-2	1	3.006.1-2.87.3-18
	3	С3-16-1	1	-32
Л6д-11		Сборочные единицы		
	2	Сетка С2-24-2	1	3.006.1-2.87.3-18
	3	С3-16-1	1	-32
Л6д-12		Сборочные единицы		
	2	Сетка С2-24-3	1	3.006.1-2.87.3-18
	3	С3-16-1	1	-32
Л6д-15		Сборочные единицы		
	2	Сетка С2-24-3	1	3.006.1-2.87.3-18
	3	С3-16-1	1	-32

Марка лотка	Класс бетона	Объем бетона, м3	Масса, т
Л6д-5	В15	0,11	0,28
Л6д-8	В25		
Л6д-11	В30		
Л6д-12	В30		
Л6д-15	В35		

Нач.отд.	Бродский	
Н.контр.	Упанцева	
Гл.констр.	Корецкий	
Рук.гр.	Чумакова	
Вед.инж.	Упанцева	
Проверил.	Упанцева	
Инженер	Козуб	

3.006.1-2.87.1-12

Лоток Л6д-5 ... Л6д-15

Стадия	Лист	Листов
Р		1

Харьковский Промстройниипроект

Инв.№ подл. | Подпись и дата | Взам.инв.№

План лотка

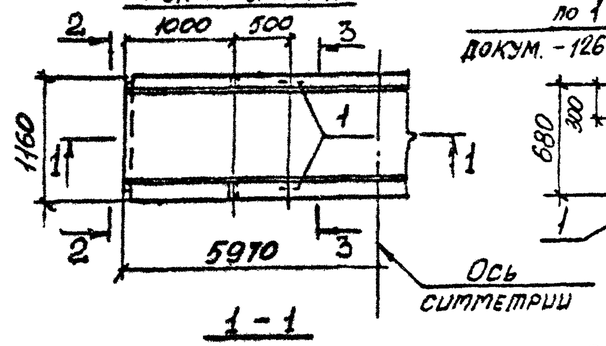

1 – 1

2 – 2 повернуто

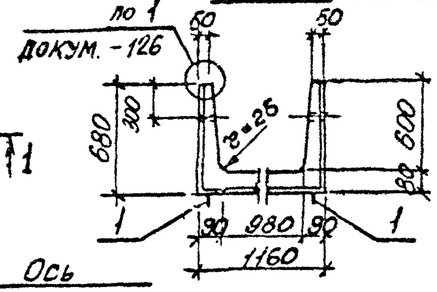

3 – 3

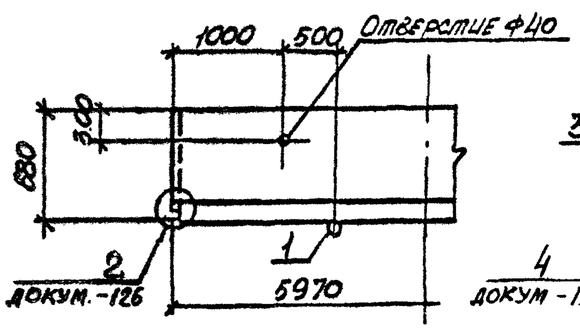

План раскладки верхних сеток длиной 2,85м для лотков Л7-12, Л7-15 при стыке в продольном направлении.

Схема армирования

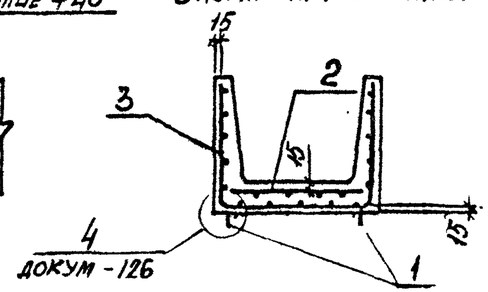

4 – 4

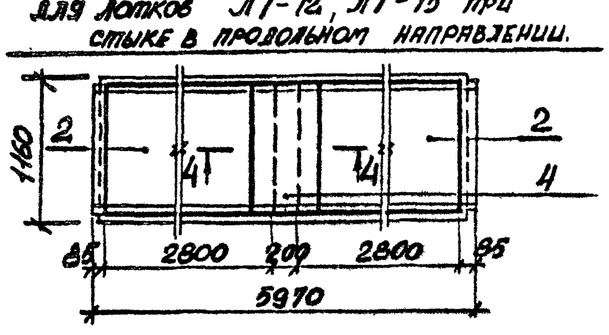

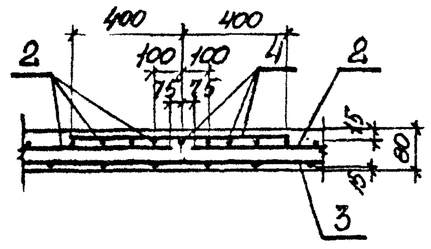

Марка лотка	Класс бетона	Объем бетона, м3	Масса, т
Л7-5	В15	1,06	2,70
Л7-8	В25		
Л7-11	В30		
Л7-12	В30		
Л7-15	В35		

Марка лотка	Поз.	Наименование	Кол.	Обозначение документа
Для всех марок		Документация		
		Техническое описание		3.006.1-2.87.1 ТО
		Ведомость расхода стали		3.006.1-2.87.1 РС
		Детали		
	1	Петля УП1-6	4	1.400-9, вып.1
Л7-5		Сборочные единицы		
	2	Сетка С2-4-1	1	3.006.1-2.87.3-5
	3	С3-7	1	-28
Л7-8		Сборочные единицы		
	2	Сетка С2-4-2	1	3.006.1-2.87.3-5
	3	С3-7-1	1	-28
Л7-11		Сборочные единицы		
	2	Сетка С2-4-2	1	3.006.1-2.87.3-5
	3	С3-7-1	1	-28
Л7-12		Сборочные единицы		
	2	Сетка С2-11	2	3.006.1-2.87.3-11
	3	С3-7-1	1	-28
	4	С2-20	1	-16
Л7-15		Сборочные единицы		
	2	Сетка С2-11	2	3.006.1-2.87.3-11
	3	С3-7-1	1	-28
	4	С2-20	1	-16

Нач.отд.	Бродский		3.006.1-2.87.1-13
Н.контр.	Уманцева		
Гл.констр.	Коростецкий		
Рук.гр.	Цупакова		Лоток Л7-5 ... Л7-15
Вед.инж.	Уманцева		
Проверил	Уманцева		
Инженер	Козуб		

Стадия	Лист	Листов
Р		1

Харьковский Промстройниипроект

22991-01 21

Инв.№ подл. | Подпись и дата | Взамен инв.№

Формат А3

План лотка

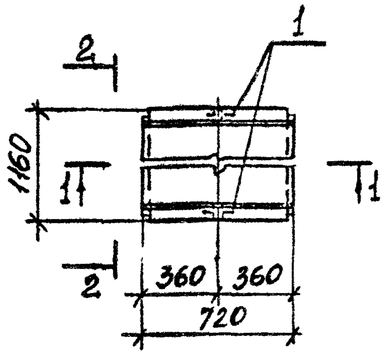

2 – 2 повернуто

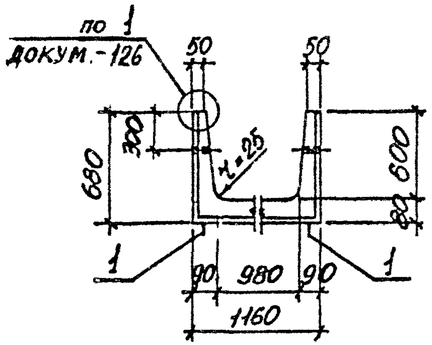

1 – 1

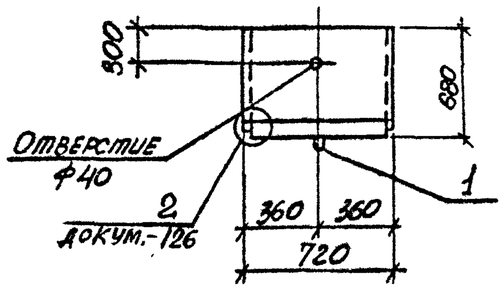

3 – 3
Схема армирования

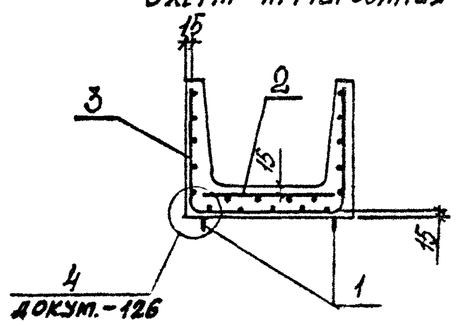

Марка лотка	Поз.	Наименование	Кол.	Обозначение документа
Для всех марок		Документация		
		Техническое описание		3.006.1-2.87.1 ТО
		Ведомость расхода стали		3.006.1-2.87.1 РС
		Детали		
	1	Петля УП1-2	2	1.400-9, вып.1
Л7д-5		Сборочные единицы		
	2	Сетка С2-24-1	1	3.006.1-2.87.3-18
	3	С3-17	1	-32
Л7д-8		Сборочные единицы		
	2	Сетка С2-24-2	1	3.006.1-2.87.3-18
	3	С3-17-1	1	-32
Л7д-11		Сборочные единицы		
	2	Сетка С2-24-2	1	3.006.1-2.87.3-18
	3	С3-17-1	1	-32
Л7д-12		Сборочные единицы		
	2	Сетка С2-24-3	1	3.006.1-2.87.3-18
	3	С3-17-1	1	-32
Л7д-15		Сборочные единицы		
	2	Сетка С2-24-3	1	3.006.1-2.87.3-18
	3	С3-17-1	1	-32

Марка лотка	Класс бетона	Объем бетона, м³	Масса, т
Л7д-5	В15	0.14	0,35
Л7д-8	В25		
Л7д-11	В30		
Л7д-12	В30		
Л7д-15	В35		

Нач.отд.	Бродский	
Н.контр.	Упанцева	
Гл.констр.	Коростецкий	
Рук.гр.	Чупакова	
Вед.инж.	Упанцева	
Проверил	Упанцева	
Инженер	Козуб	

3.006.1-2.87.1-14

Лоток Л7д-5... Л7д-15

Стадия	Лист	Листов
Р		1

Харьковский Промстройниипроект

Инв.№ подл. | Подпись и дата | Взам.инв.№

22991-01 22

Формат А3

План лотка

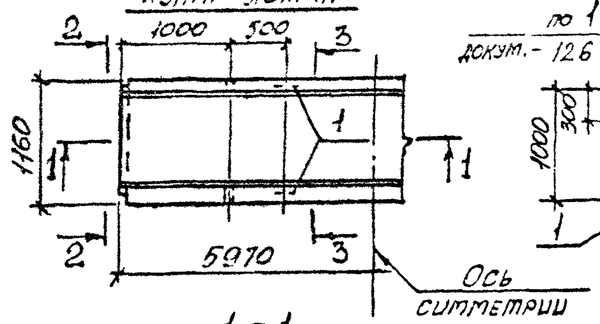

1 – 1

2 – 2 повернуто

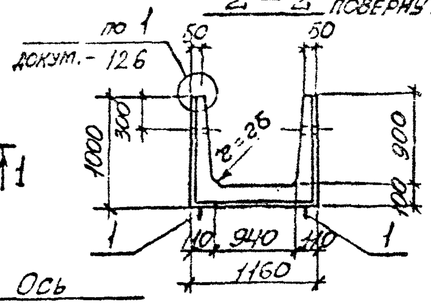

3 – 3

Схема армирования

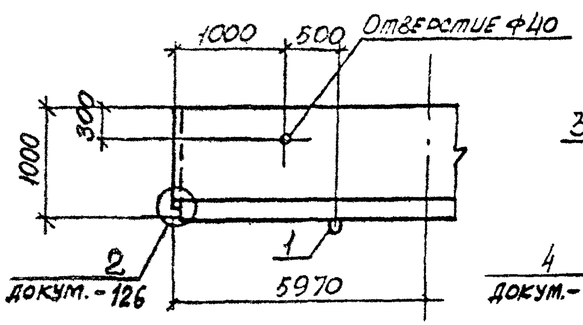

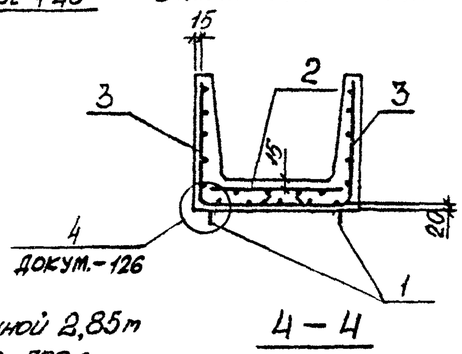

4 – 4

План раскладки угловых сеток длиной 2,85 м для лотка Л8-15 при стыках в продольном и поперечном направлениях

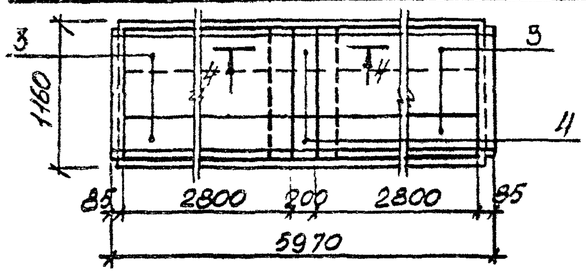

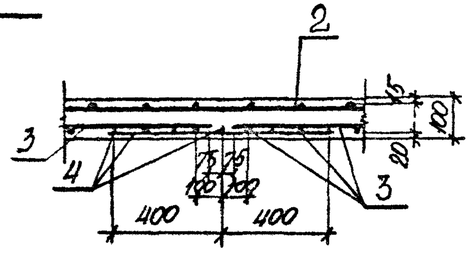

Марка лотка	Класс бетона	Объем бетона, м3	Масса, т
Л8-5	В15	1,58	3,90
Л8-8	В15		
Л8-11	В25		
Л8-15	В25		

Марка лотка	Поз.	Наименование	Кол.	Обозначение документа
Для всех марок		Документация		
		Техническое описание		3.006.1-2.87.1 ТО
		Ведомость расхода стали		3.006.1-2.87.1 РС
		Детали		
	1	Петля УП1-8	4	1.400-9, вып.1
Л8-5		Сборочные единицы		
	2	Сетка С2-4	1	3.006.1-2.87.3-5
	3	С4-1	2	-34
Л8-8		Сборочные единицы		
	2	Сетка С2-4-1	1	3.006.1-2.87.3-5
	3	С4-1-1	2	-34
Л8-11		Сборочные единицы		
	2	Сетка С2-4-1	1	3.006.1-2.87.3-5
	3	С4-1-1	2	-34
Л8-15		Сборочные единицы		
	2	Сетка С2-4-2	1	3.006.1-2.87.3-5
	3	С4-44	4	-70
	4	С4-57	2	-77

Нач. отд.	Бродский	
Н. контр.	Уманцева	
Гл. конст.	Коротецкий	
Рук. гр.	Думакова	
Вед. инж.	Уманцева	
Проверил	Уманцева	
Инженер	Козуб	

3.006.1-2.87.1-15

Лоток Л8-5... Л8-15

Стадия	Лист	Листов
Р		1

Харьковский Промстройниипроект

Инв. № подл. | Подпись и дата | Взам. инв. №

План лотка

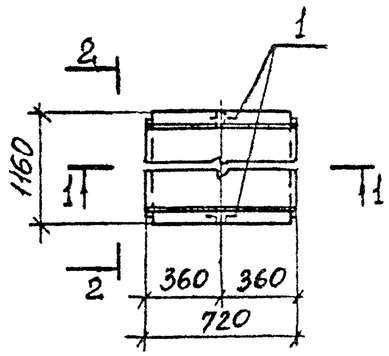

1 - 1

2 - 2 развернуто

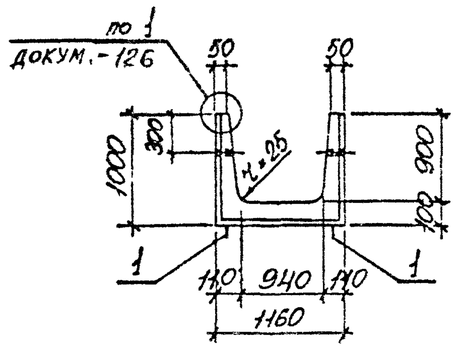

3 - 3

Схема армирования

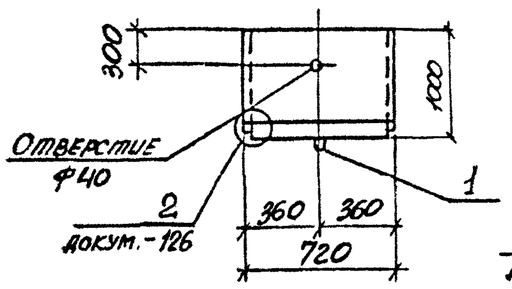

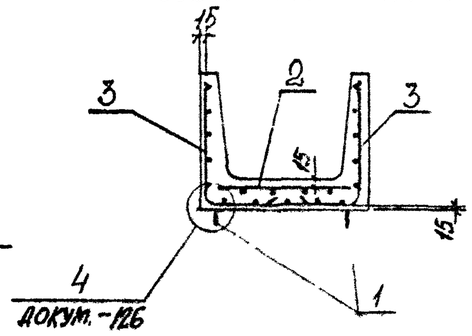

Марка лотка	Поз.	Наименование	Кол.	Обозначение документа
Для всех марок		Документация		
		Техническое описание		3.006.1-2.87.1 ТО
		Ведомость расхода стали		3.006.1-2.87.1 РС
		Детали		
	1	Петля УП1-2	2	1.400-9, вып.1
Л8д-5		Сборочные единицы		
	2	Сетка С2-24	1	3.006.1-2.87.3-18
	3	С4-61	2	80
Л8д-8		Сборочные единицы		
	2	Сетка С2-24-1	1	3.006.1-2.87.3-18
	3	С4-61-1	2	-80
Л8д-11		Сборочные единицы		
	2	Сетка С2-24-1	1	3.006.1-2.87.3-18
	3	С4-61-1	2	-80
Л8д-15		Сборочные единицы		
	2	Сетка С2-24-2	1	3.006.1-2.87.3-18
	3	С4-61-2	2	-80

Марка лотка	Класс бетона	Объем бетона, м3	Масса, т
Л8д-5	В15	0.20	0,50
Л8д-8	В15		
Л8д-11	В25		
Л8д-15	В25		

Нач.отд.	Бровский	
Н.констр.	Утянцева	
Гл.констр.	Сорочецкий	
Рук.гр.	Чумакова	
Ред.инж.	Утянцева	
Проверил	Утянцева	
Инженер	Козуб	

3.006.1-2.87.1-16

Лоток Л8д-5 ... Л8д-15

Стадия	Лист	Листов
Р		1

Харьковский Промстройниипроект

Инв. № подл. | Подпись и дата | Взам. инв. №

План лотка

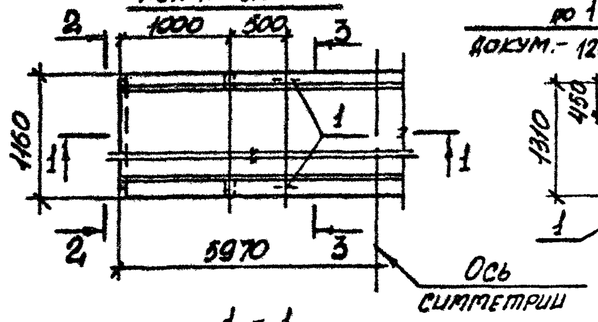

1 - 1

2 - 2 повернуто

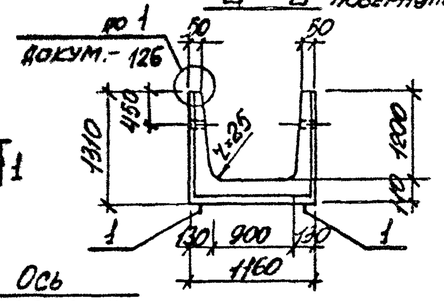

3 - 3

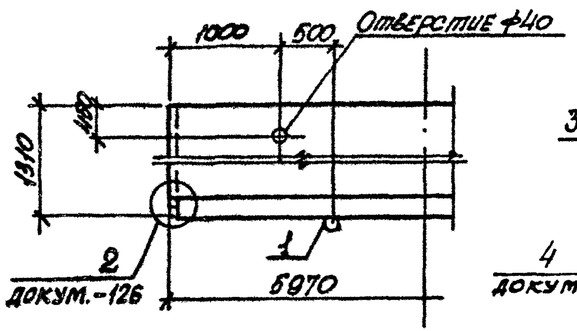

План раскладки угловых сеток длиной 2,85м для лотков Л9-8, Л9-11, Л9-15 при стыках в продольном и поперечном направлениях

Схема армирования

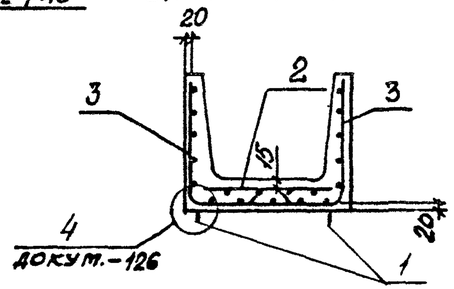

4 - 4

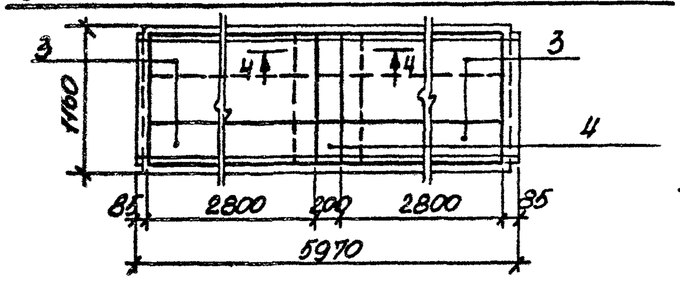

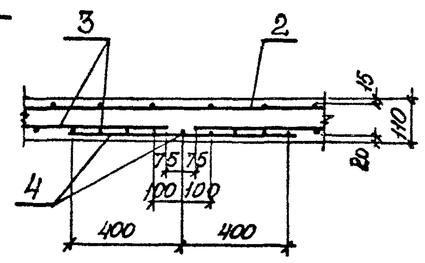

Марка лотка	Класс бетона	Объем бетона, м3	Масса, т
Л9-5	В15	2,04	5,10
Л9-8	В15		
Л9-11	В25		
Л9-15	В25		

Марка лотка	Поз.	Наименование	Кол.	Обозначение документа
Для всех марок		Документация		
		Техническое описание		3.006.1-2.87.1 ТО
		Ведомость расхода стали		3.006.1-2.87.1 РС
		Детали		
	1	Петля УП1-10	4	1.400-9, вып.1
Л9-5		Сборочные единицы		
	2	Сетка С2-4	1	3.006.1-2.87.3-5
	3	С4-2	2	-34
Л9-8		Сборочные единицы		
	2	Сетка С2-4-1	1	3.006.1-2.87.3-5
	3	С4-45	4	-70
	4	С4-58	2	-77
Л9-11		Сборочные единицы		
	2	Сетка С2-4-1	1	3.006.1-2.87.3-5
	3	С4-45	4	-70
	4	С4-58	2	-77
Л9-15		Сборочные единицы		
	2	Сетка С2-4-2	1	3.006.1-2.87.3-5
	3	С4-45	4	-70
	4	С4-58	2	-77

Нач.отд.	Бродский	
Н.контр.	Уманцева	
Гл.констр.	Коростецкий	
Рук.гр.	Чупакова	
Вед.инж.	Уманцева	
Проверил	Уманцева	
Инженер	Козуб	

3.006.1-2.87.1-17

Лоток Л9-5...Л9-15

Стадия	Лист	Листов
Р		1

Харьковский Промстройниипроект

Инв.№ подл. | Подпись и дата | Взам.инв.№

План лотка

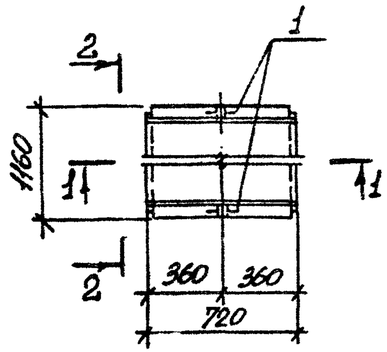

2 - 2 повернуто

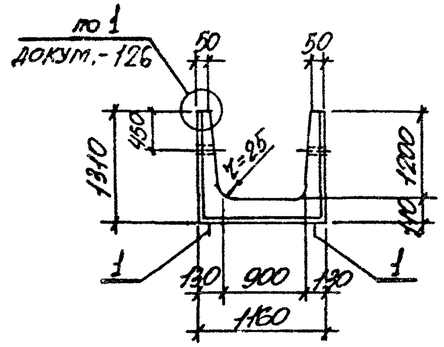

1 - 1

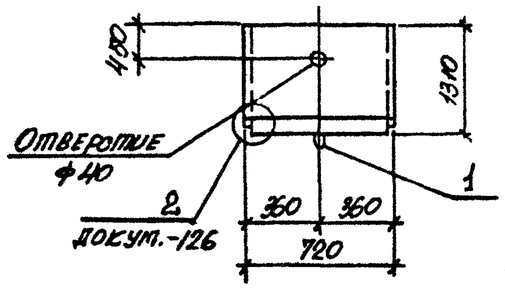

3 - 3

Схема армирования

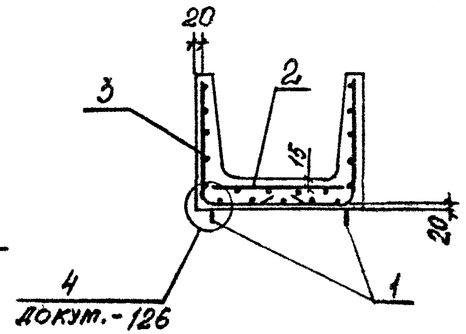

Марка лотка	Поз.	Наименование	Кол.	Обозначение документа
Для всех марок		Документация		
		Техническое описание		3.006.1-2.87.1 ТО
		Ведомость расхода стали		3.006.1-2.87.1 РС
		Детали		
	1	Петля УП1-4	2	1.400-9, вып.1
Л9д-5		Сборочные единицы		
	2	Сетка С2-24	1	3.006.1-2.87.3-18
	3	С4-62	2	-81
Л9д-8		Сборочные единицы		
	2	Сетка С2-24-1	1	3.006.1-2.87.3-18
	3	С4-62-1	2	-81
Л9д-11		Сборочные единицы		
	2	Сетка С2-24-1	1	3.006.1-2.87.3-18
	3	С4-62-1	2	-81
Л9д-15		Сборочные единицы		
	2	Сетка С2-24-2	1	3.006.1-2.87.3-18
	3	С4-62-1	2	-81

Марка лотка	Класс бетона	Объем бетона, м3	Масса, т
Л9д-5	В15	0,26	0,65
Л9д-8	В15		
Л9д-11	В25		
Л9д-15	В25		

Нач.отд.	Бродский		3.006.1-2.87.1-18
Н.контр.	Уманцева		
Гл.констр.	Коротецкий		
Рук.гр.	Чупакова		Лоток Л9д5...Л9д-15
Вед.инж.	Уманцева		
Проверил	Уманцева		
Инженер	Козув		

Стадия	Лист	Листов
Р		1

Харьковский Промстройниипроект

Инв.№ подл. | Подпись и дата | Взам.инв.№

22991-01 26

Формат А3

План лотка

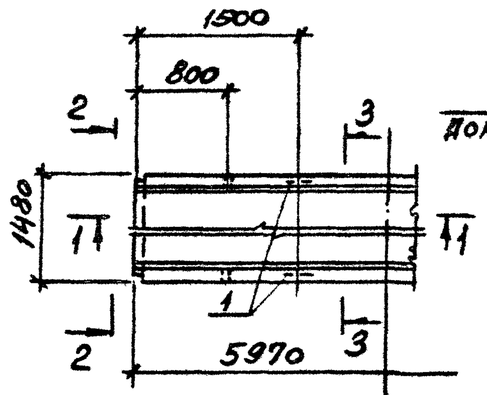

2-2 повернуто

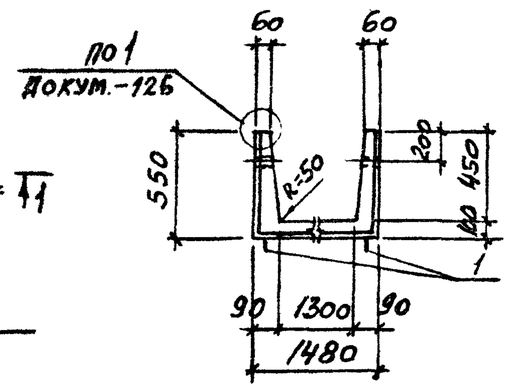

Ось симметрии

1-1

Отверстие ф40

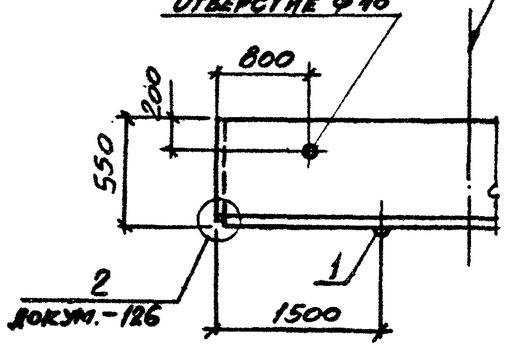

3-3

Схема армирования

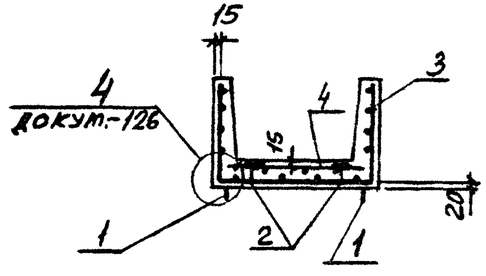

План раскладки верхних сеток длиной 2,85м для лотков Л10-8... Л10-15 при стыке в продольном направлении

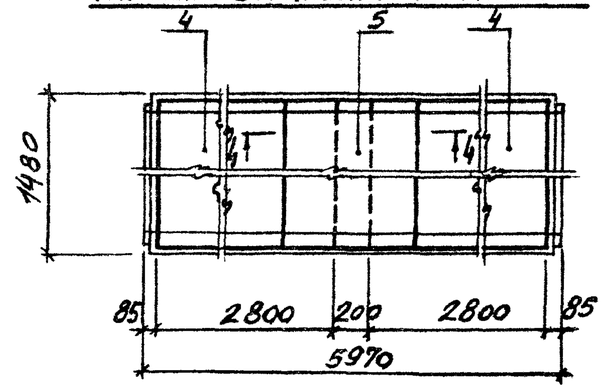

4-4

для Л10-8

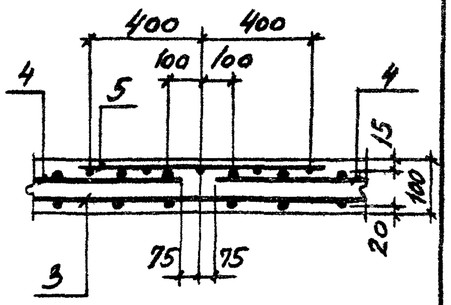

План раскладки угловых сеток длиной 2,85м для лотков Л10-11, Л10-15 при стыке в продольном направлении

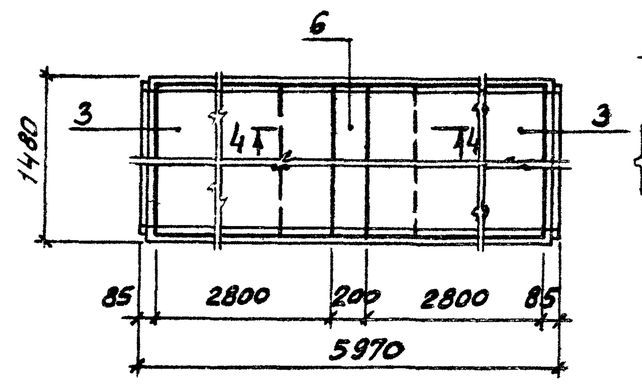

4-4

для Л10-11, Л10-15

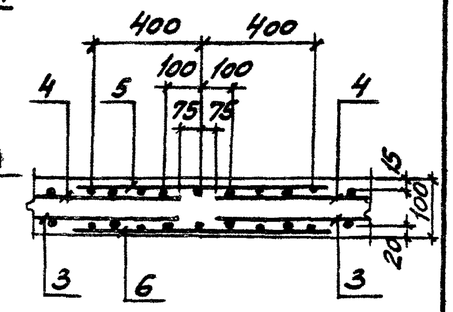

Спецификацию см. на листе 2.

Марка лотка	Класс бетона	Объем бетона, м³	Масса, т
Л10-3	В15	1,32	3,30
Л10-5			
Л10-8	В25		
Л10-11	В30		
Л10-15	В35		

Нач. отд.	Бродский		3.006.1-2.87.1-19
Н. контр.	Уманцева		
Гл. спец.	Коротецкий		Лоток Л10-3 ... Л10-15
Рук. гр.	Чумакова		Стадия: Р; Лист: 1; Листов: 2
Вед. инж.	Уманцева		Харьковский Промстройниипроект
Проверил	Уманцева		
Ст. техн.	Литвиненко		

Инв. № подл. | Подпись и дата | Взам. инв. №

22991-01 27

Формат А3

Марка лотка	Поз	Наименование	Кол	Обозначение документа
Для всех марок		Документация		
		Техническое описание		3.006.1-2.87.1 ТО
		Ведомость расхода стали		3.006.1-2.87.1 РС
		Схема фиксации сеток		3.006.1-2.87.1-127
		Детали		
	1	Петля УП1-6	4	1.400-9 вып.1
	2	Фиксатор Ф 6	18	3.006.1-2.87.3-129
Л10-3		Сборочные единицы		
	3	Сетка С3-8	1	3.006.1-2.87.3-29
	4	С2-5-1	1	-6
Л10-5		Сборочные единицы		
	3	Сетка С3-8	1	3.006.1-2.87.3-29
	4	С2-5-2	1	-6
Л10-8		Сборочные единицы		
	3	Сетка С3-8	1	3.006.1-2.87.3-29
	4	С2-8-1	2	-8
	5	С2-16	1	-15

Марка лотка	Поз.	Наименование	Кол.	Обозначение документа
Л10-11		Сборочные единицы		
	3	Сетка С3-9	2	3.006.1-2.87.3-29
	4	С2-8-1	2	-8
	5	С2-16	1	-15
	6	С3-10	1	-29
Л10-15		Сборочные единицы		
	3	Сетка С3-9-1	2	3.006.1-2.87.3-29
	4	С2-8-2	2	-8
	5	С2-16	1	-15
	6	С3-10	1	-29

Инв. № подл. | Подпись и дата | Взам. инв. №

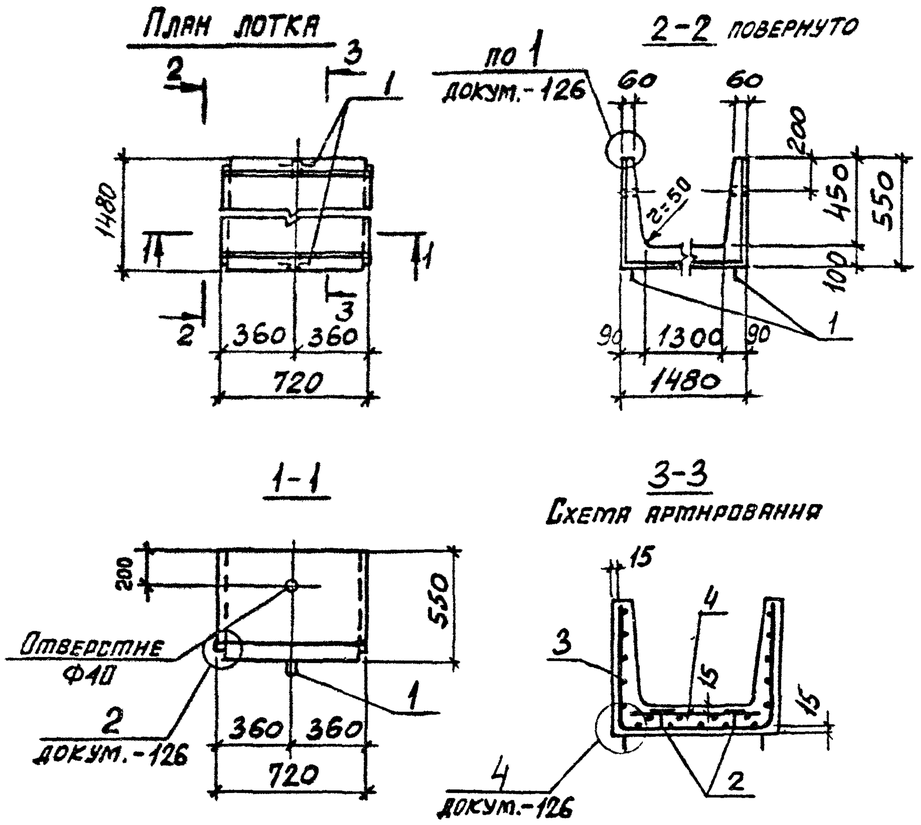

Марка лотка	Класс бетона	Объем бетона, м³	Масса, т
Л10д-3	В15	0,17	0,43
Л10д-5			
Л10д-8	В25		
Л10д-11	В30		
Л10д-15	В35		

Марка лотка	Поз.	Наименование	Кол.	Обозначение документа
Для всех марок		Документация		
		Техническое описание		3.006.1-2.87.1 ТО
		Ведомость расхода стали		3.006.1-2.87.1 РС
		Схема фиксации сеток		3.006.1-2.87.1-127
		Детали		
	1	Петля УП1-2	2	1.400-9 вып.1
	2	Фиксатор ФБ	4	3.006.1-2.87.3-129
Л10д-3		Сборочные единицы		
	3	Сетка С3-18	1	3.006.1-2.87.3-33
	4	С2-25-1	1	-19
Л10д-5		Сборочные единицы		
	3	Сетка С3-18	1	3.006.1-2.87.3-33
	4	С2-25-2	1	-19
Л10д-8		Сборочные единицы		
	3	Сетка С3-18	1	3.006.1-2.87.3-33
	4	С2-25-4	1	-19
Л10д-11		Сборочные единицы		
	3	Сетка С3-18-1	1	3.006.1-2.87.3-33
	4	С2-25-4	1	-19
Л10д-15		Сборочные единицы		
	3	Сетка С3-18-2	1	3.006.1-2.87.3-33
	4	С2-25-5	1	-19

Нач.отд.	Бродский	
Н.контр.	Уманцева	
Гл.спец.	Коротецкий	
Рук.гр.	Чумакова	
Вед.инж.	Уманцева	
Проверил	Уманцева	
Ст.техн.	Литвиненко	

3.006.1-2.87.1-20

Лоток Л10д-3 ... Л10д-15

Стадия	Лист	Листов
Р		1

Харьковский Промстройниипроект

Инв. № подл. | Подпись и дата | Взам. инв. №

22991-01 29

Формат А3

План лотка

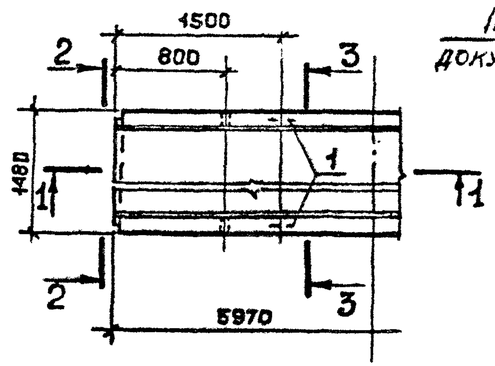

2-2 повернуто

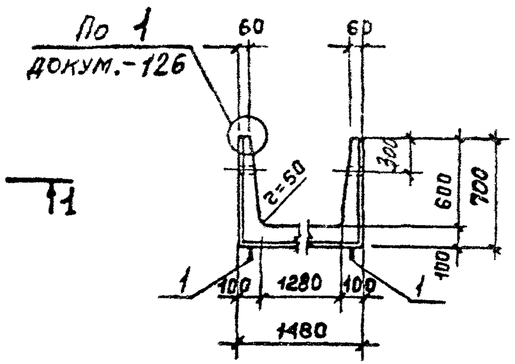

План раскладки угловых сеток длиной 2,85 м для лотков Л11-5 ... Л11-15 при стыках в продольном и поперечном направлениях

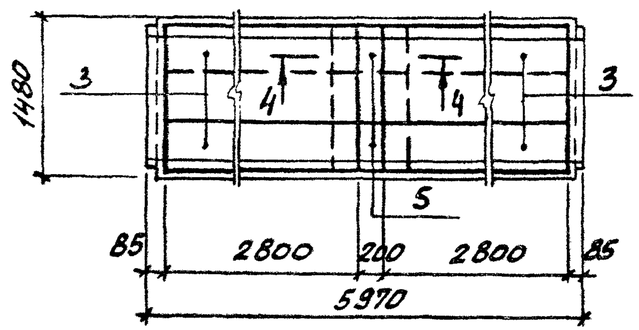

4-4 для Л11-5

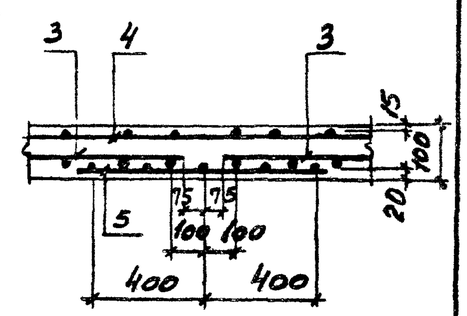

План раскладки верхних сеток длиной 2,85 м для лотков Л11-8 ... Л11-15 при стыке в продольном направлении

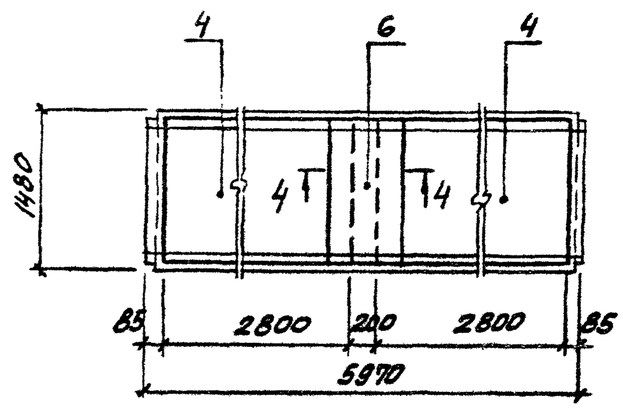

4-4 для Л11-8 ... Л11-15

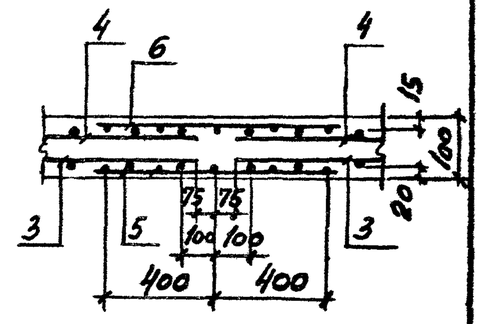

1-1

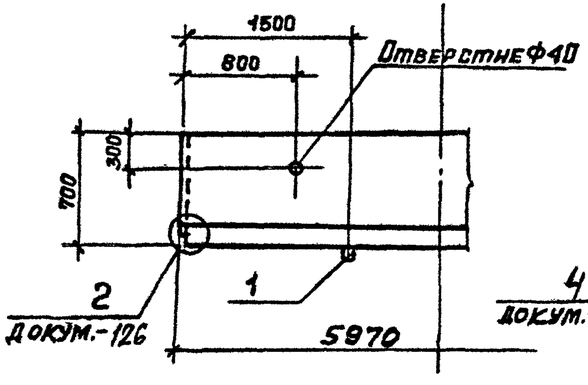

3-3

Схема армирования

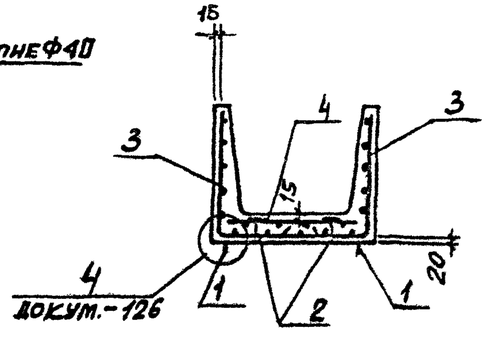

Марка лотка	Класс бетона	Объем бетона, м³	Масса, т
Л11-3	В15	1,44	3,60
Л11-5			
Л11-8	В25		
Л11-11	В30		
Л11-15	В35		

Спецификацию см. на листе 2

Нач.отд.	Бродский		3.006.1-2.87.1-21
Н.контр.	Уманцева		
Гл.спец.	Коротецкий		
Рук.гр.	Чумакова		Лоток Л11-3 ... Л11-15
Вед.инж.	Уманцева		Стадия: Р; Лист: 1; Листов: 2
Проверил	Уманцева		Харьковский Промстройниипроект
Ст.техн.	Литвиненко		

Инв.№ подл. | Подпись и дата | Взам. инв.№

Марка лотка	Поз.	Наименование	Кол.	Обозначение документа
Для всех марок		Документация		
		Техническое описание		3.006.1-2.87.1 ТО
		Ведомость расхода стали		3.006.1-2.87.1 РС
		Схема фиксации сеток		3.006.1-2.87.1-127
		Детали		
	1	Петля УП1-8	4	1.400-9 вып.1
	2	Фиксатор Ф 6	18	3.006.1-2.87.3-129
Л11-3		Сборочные единицы		
	3	Сетка С4-3	2	3.006.1-2.87.3-35
	4	С2-5-1	1	-6
Л11-5		Сборочные единицы		
	3	Сетка С4-16	4	3.006.1-2.87.3-43
	4	С2-5-2	1	-6
	5	С4-46	2	-71
Л11-8		Сборочные единицы		
	3	Сетка С4-16	4	3.006.1-2.87.3-43
	4	С2-8-1	2	-8
	5	С4-46	2	-71
	6	С2-16	1	-15

Марка лотка	Поз.	Наименование	Кол.	Обозначение документа
Л11-11		Сборочные единицы		
	3	Сетка С4-16-1	4	3.006.1-2.87.3-43
	4	С2-8-1	2	-8
	5	С4-46	2	-71
	6	С2-16	1	-15
Л11-15		Сборочные единицы		
	3	Сетка С4-16-2	4	3.006.1-2.87.3-43
	4	С2-8-2	2	-8
	5	С4-46	2	-71
	6	С2-16	1	-15

Взам. инв. № | Подпись и дата | Инв. № подл.

План лотка

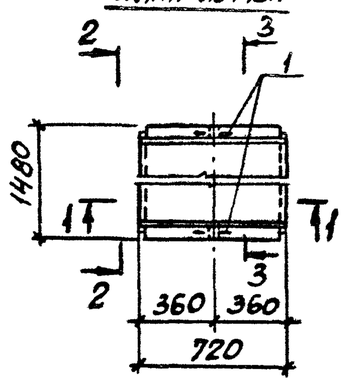

2-2 повернуто

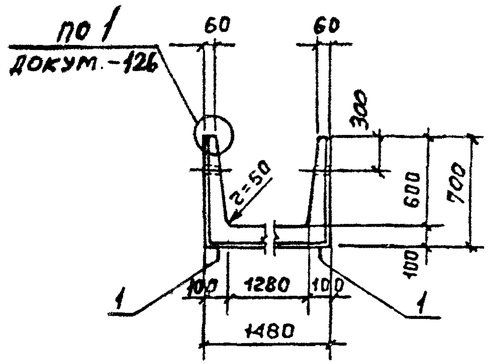

Отверстие ф40

1-1

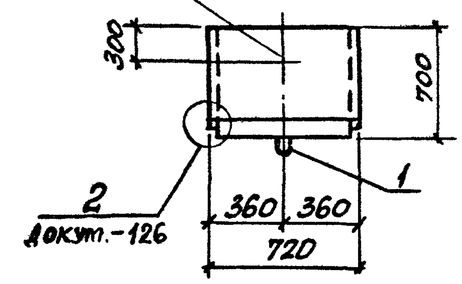

3-3

Схема армирования

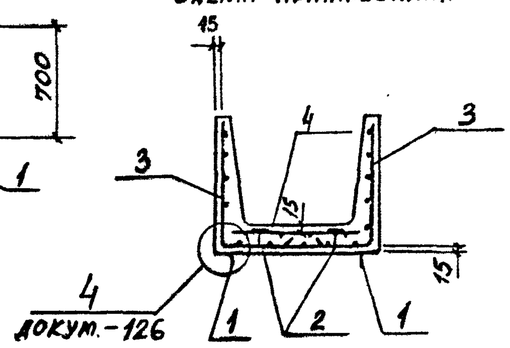

Марка лотка	Класс бетона	Объем бетона, м3	Масса, т
Л11g-3	В15	0,18	0,45
Л11g-5			
Л11g-8	В25		
Л11g-11	В30		
Л11g-15	В35		

Марка лотка	Поз.	Наименование	Кол.	Обозначение документа
Для всех марок		Документация		
		Техническое описание		3.006.1-2.87.1 ТО
		Ведомость расхода стали		3.006.1-2.87.1 РС
		Схема фиксации сеток		3.006.1-2.87.1-127
		Детали		
	1	Петля УП1-2	2	1.400-9, вып.I
	2	Фиксатор ф 6	4	3.006.1-2.87.3-129
Л11g-3		Сборочные единицы		
	3	Сетка С4-63	2	3.006.1-2.87.3-82
	4	С2-25-1	1	-19
Л11g-5		Сборочные единицы		
	3	Сетка С4-63-1	2	3.006.1-2.87.3-82
	4	С2-25-2	1	-19
Л11g-8		Сборочные единицы		
	3	Сетка С4-63-1	2	3.006.1-2.87.3-82
	4	С2-25-4	1	-19
Л11g-11		Сборочные единицы		
	3	Сетка С4-63-2	2	3.006.1-2.87.3-82
	4	С2-25-4		-19
Л11g-15		Сборочные единицы		
	3	Сетка С4-63-3	2	3.006.1-2.87.3-82
	4	С2-25-5	1	-19

Нач.отд.	Бродский	
Н.контр.	Уманцева	
Гл.спец.	Коротецкий	
Рук.гр.	Чумакова	
Вед.инж.	Уманцева	
Проверил	Уманцева	
Ст.техн.	Литвиненко	

3.006.1-2.87.1-22

Лоток Л11g-3 ... Л11g-15

Стадия	Лист	Листов
Р		1

Харьковский Промстройниипроект

Инв.№ подл. | Подпись и дата | Взам.инв.№

План лотка

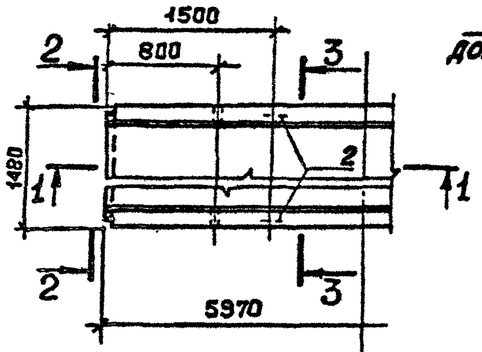

2-2 повернуто

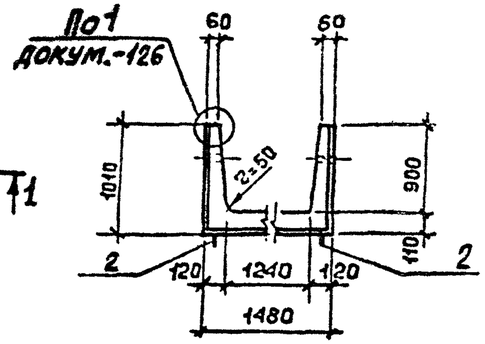

План раскладки угловых сеток длиной 2,85 м при стыках в продольном и поперечном направлениях для Л12-8, Л12-11, Л12-12, Л12-15

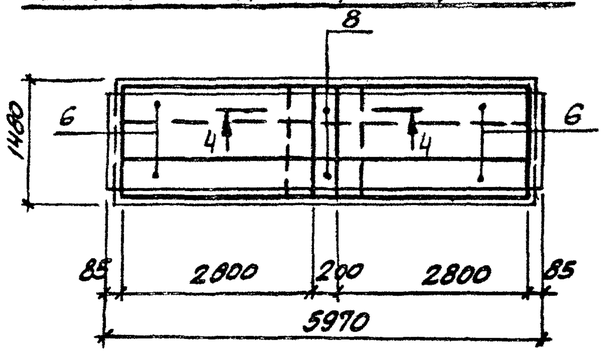

4-4

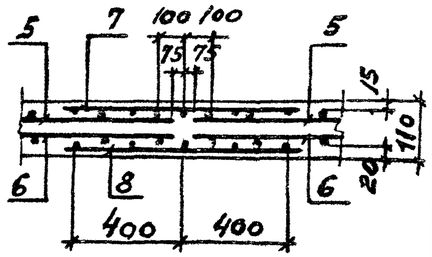

1-1

Ось симметрии

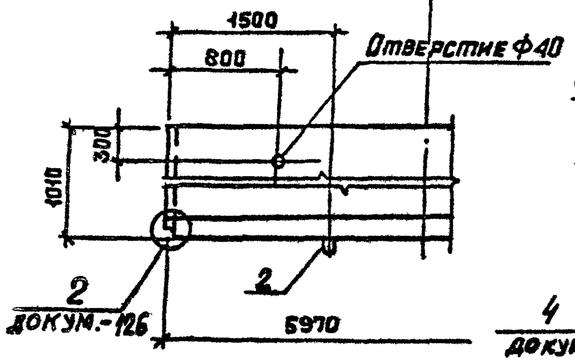

3-3

Схема армирования

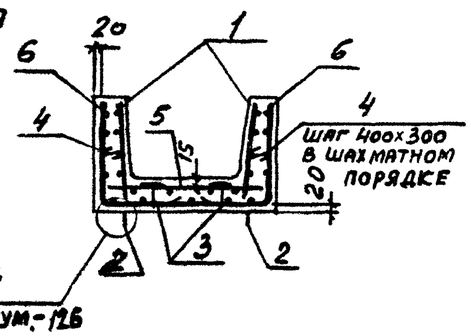

План раскладки верхних сеток длиной 2,85 м при стыке в продольном направлении для Л12-8, Л12-11, Л12-12, Л12-15

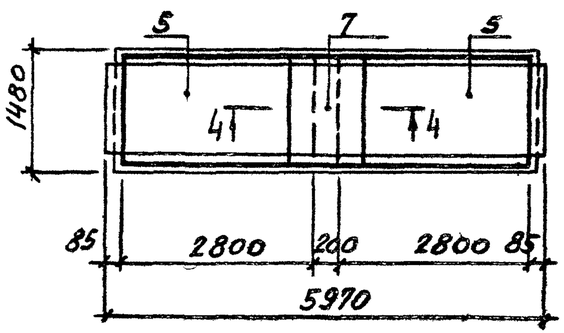

Спецификацию см. на листе 2

Марка лотка	Класс бетона	Объем бетона, м³	Масса, т
Л12-3	В15	1,92	4,80
Л12-5			
Л12-8			
Л12-11	В25		
Л12-12			
Л12-15	В35		

Нач. отд.	Бродский		3.006.1-2.87.1-23
Н. контр.	Утанцева		
Гл. спец.	Коротецкий		Лоток Л12-3 ... Л12-15
Рук. гр.	Чумакова		Стадия Р · Лист 1 · Листов 2
Вед. инж.	Утанцева		Харьковский Промстройниипроект
Проверил	Утанцева		
Ст. техн.	Литвиненко		

Инв. № подл. | Подпись и дата | Взам. инв. №

22991-01 33

Формат А3

Марка лотка	Поз.	Наименование	Кол.	Обозначение документа
Для всех марок		Документация		
		Техническое описание		3.006.1-2.87.1 ТО
		Ведомость расхода стали		3.006.1-2.87.1 РС
		Схема фиксации сеток		3.006.1-2.87.1-127
		Сборочные единицы		
	1	Сетка С1-1	2	3.006.1-2.87.3-1
		Детали		
	2	Петля УП1-10	4	1.400-9 вып.1
	3	Фиксатор Ф 6	18	3.006.1-2.87.3-129
	4	Стержень арматурный Ст1	48	-129
Л12-3		Сборочные единицы		
	5	Сетка С2-5-1	1	3.006.1-2.87.3-6
	6	С4-4	2	-35
Л12-5		Сборочные единицы		
	5	Сетка С2-5-2	1	3.006.1-2.87.3-6
	6	С4-4	2	-35
Л12-8		Сборочные единицы		
	5	Сетка С2-8	2	3.006.1-2.87.3-8
	6	С4-17	4	-44
	7	С2-16	1	-15
	8	С4-47	2	-71

Марка лотка	Поз.	Наименование	Кол.	Обозначение документа
Л12-11		Сборочные единицы		
	5	Сетка С2-8	2	3.006.1-2.87.3-8
	6	С4-17	4	-44
	7	С2-16	1	-15
	8	С4-47	2	-71
Л12-12		Сборочные единицы		
	5	Сетка С2-8-1	2	3.006.1-2.87.3-8
	6	С4-17-1	4	-44
	7	С2-16	1	-15
	8	С4-47	2	-71
Л12-15		Сборочные единицы		
	5	Сетка С 2-8-1	2	3.006.1-2.87.3-8
	6	С4-17-1	4	-44
	7	С2-16	1	-15
	8	С4-47	2	-71

Взам. инв. № | Подпись и дата | Инв. № подл.

План лотка

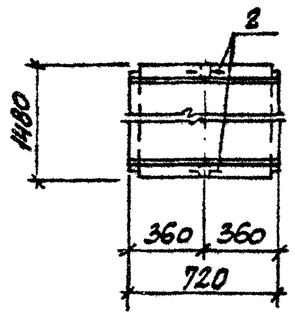

2-2 повернуто

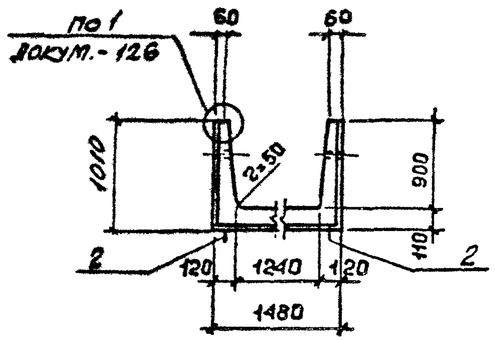

1-1

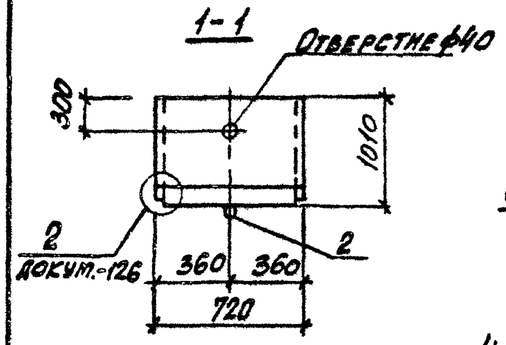

3-3

Схема армирования

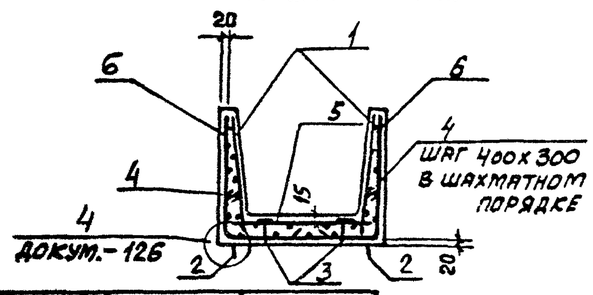

Марка лотка	Класс бетона	Объем бетона, м³	Масса, т
Л12д-3	В15	0,24	0,60
Л12д-5			
Л12д-8			
Л12д-11	В25		
Л12д-12			
Л12д-15	В35		

Марка лотка	Поз.	Наименование	Кол.	Обозначение документа
Для всех марок		Документация		
		Техническое описание		3.006.1-2.87.1 ТО
		Ведомость расхода стали		3.006.1-2.87.1 РС
		Схема фиксации сеток		3.006.1-2.87.1-127

Марка лотка	Поз.	Наименование	Кол.	Обозначение документа
Для всех марок (продолжение)		Сборочные единицы		
	1	Сетка С1-10	2	3.006.1-2.87.3-3
		Детали		
	2	Петля УП1-2	2	1.400-9 Вып.1
	3	Фиксатор Ф 6	4	3.006.1-2.87.3-129
	4	Стержень арматурный Ст1	6	-129
Л12д-3		Сборочные единицы		
	5	Сетка С2-25-1	1	3.006.1-2.87.3-19
	6	С4-64	2	-83
Л12д-5		Сборочные единицы		
	5	Сетка С2-25-2	1	3.006.1-2.87.3-19
	6	С4-64	2	-83
Л12д-8		Сборочные единицы		
	5	Сетка С2-25-3	1	3.006.1-2.87.3-19
	6	С4-64-1	2	-83
Л12д-11		Сборочные единицы		
	5	Сетка С2-25-3	1	3.006.1-2.87.3-19
	6	С4-64-1	2	-83
Л12д-12		Сборочные единицы		
	5	Сетка С2-25-4	1	3.006.1-2.87.3-19
	6	С4-64-2	2	-83
Л12д-15		Сборочные единицы		
	5	Сетка С2-25-4	1	3.006.1-2.87.3-19
	6	С4-64-2	2	-83

Инв. № подл. | Подпись и дата | Взам. инв. №

Нач. отд.	Бродский		3.006.1-2.87.1-24
Н. контр.	Уманцева		
Гл. спец.	Коротецкий		
Рук. гр.	Чупахова		Лоток Л12д-3 ... Л12д-15
Вед. инж.	Уманцева		Стадия: Р; Лист: ; Листов: 1
Проверил	Уманцева		Харьковский Промстройниипроект
Ст. техн.	Литвиненко		

Формат А3

План лотка

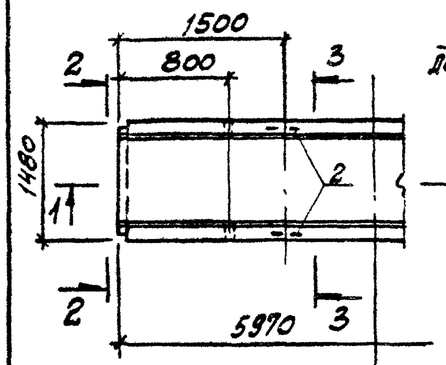

2-2 повернуто

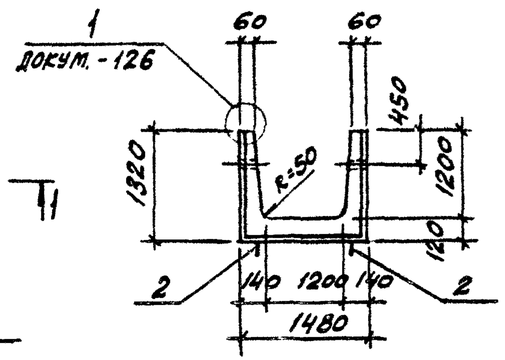

Ось симметрии

1-1

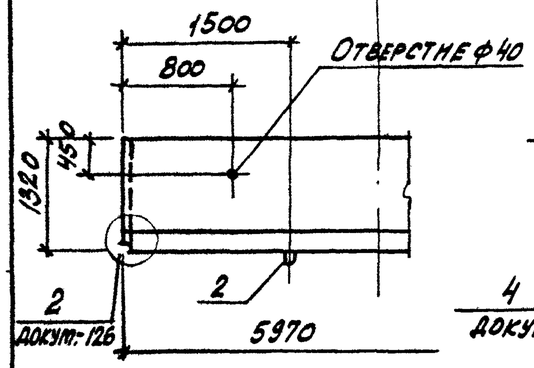

3-3

Схема армирования

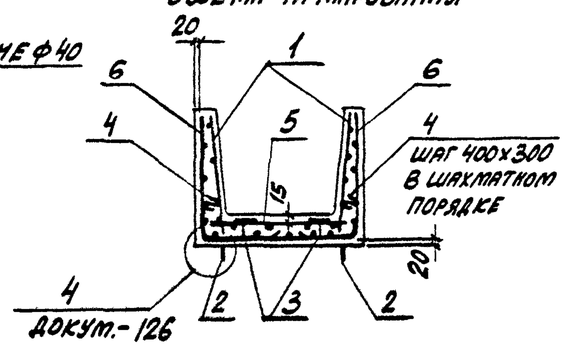

План раскладки угловых сеток длиной 2,85 м при стыках в продольном и поперечном направлении для Л13-8...Л13-15

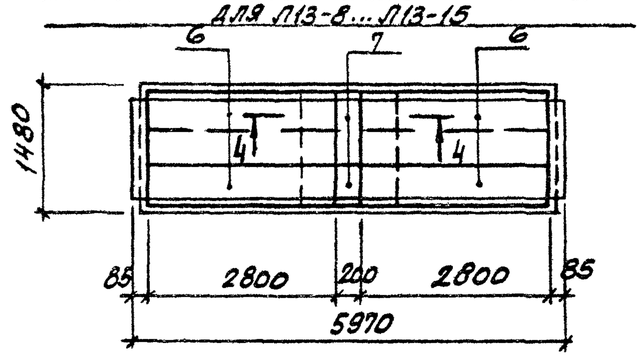

4-4

для Л13-8, Л13-11

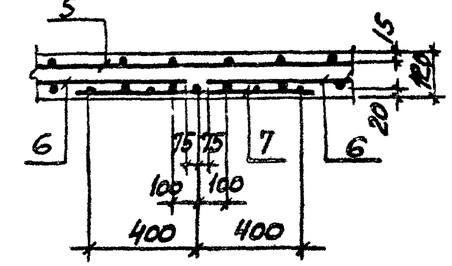

План раскладки верхних сеток длиной 2,85 м при стыке в продольном направлении для Л13-15

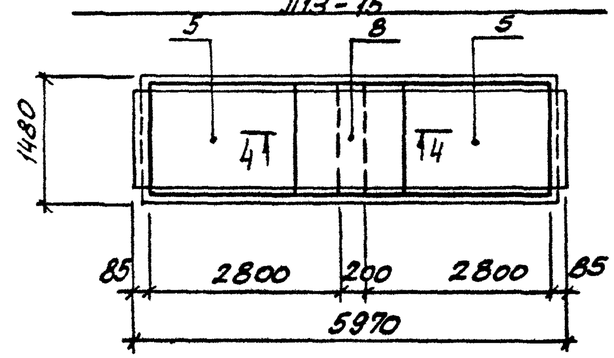

4-4

для Л13-15

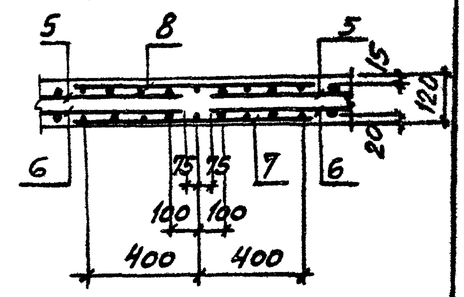

Спецификацию см. на листе 2.

Марка лотка	Класс бетона	Объем бетона, м3	Масса, т
Л13-3	В15	2,52	6,30
Л13-5			
Л13-8			
Л13-11	В25		
Л13-15			

Нач. отд.	Бродский		3.006.1-2.87.1-25
Н. контр.	Уманцева		
Гл. спец.	Коротецкий		
Рук. гр.	Чумакова		Лоток Л13-3 ... Л13-15
Вед. инж.	Уманцева		Стадия: Р; Лист: 1; Листов: 2
Проверил	Уманцева		Харьковский Промстройниипроект
Ст. техн.	Литвиненко		

Инв. № подл. | Подпись и дата | Взам. инв. №

Формат А3

Марка лотка	Поз.	Наименование	Кол.	Обозначение документа
Для всех марок		Документация		
		Техническое описание		3.006.1-2.87.1 ТО
		Ведомость расхода стали		3.006.1-2.87.1 РС
		Схема фиксации сеток		3.006.1-2.87.1-127
		Сборочные единицы		
	1	Сетка С1-2	2	3.006.1-2.87.3-1
		Детали		
	2	Петля УП1-12	4	1.400-9 вып.1
	3	Фиксатор Ф 1	18	3.006.1-2.87.3-129
	4	Стержень арматурный Ø1	60	-129
Л13-3		Сборочные единицы		
	5	Сетка С2-5	1	3.006.1-2.87.3-6
	6	С4-5	2	-36
Л13-5		Сборочные единицы		
	5	Сетка С2-5-1	1	3.006.1-2.87.3-6
	6	С4-5-1	2	-36
Л13-8		Сборочные единицы		
	5	Сетка С2-5-2	1	3.006.1-2.87.3-6
	6	С4-18	4	-45
	7	С4-48	2	-72

Марка лотка	Поз.	Наименование	Кол.	Обозначение документа
Л13-11		Сборочные единицы		
	5	Сетка С2-5-2	1	3.006.1-2.87.3-6
	6	С4-18	4	-45
	7	С4-48	2	-72
Л13-15		Сборочные единицы		
	5	Сетка С2-8	2	3.006.1-2.87.3-8
	6	С4-18	4	-45
	7	С4-48	2	-72
	8	С2-16	1	-15

Инв. № подл. | Подпись и дата | Взам. инв. №

План лотка

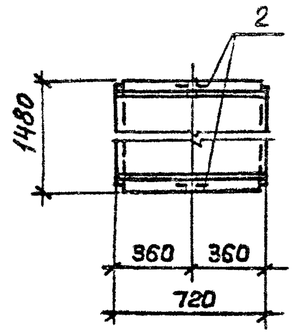

2-2 повернуто

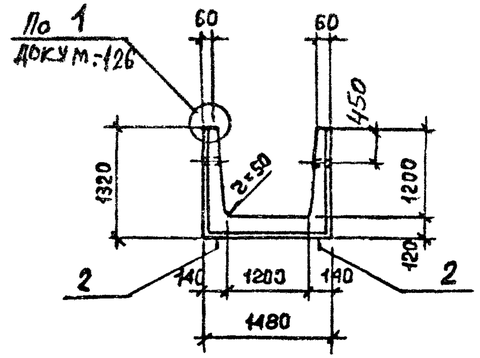

1-1

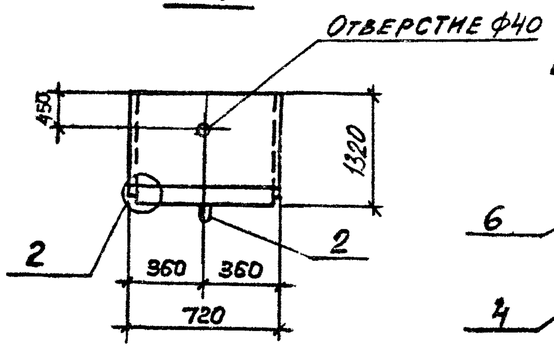

3-3

Схема армирования

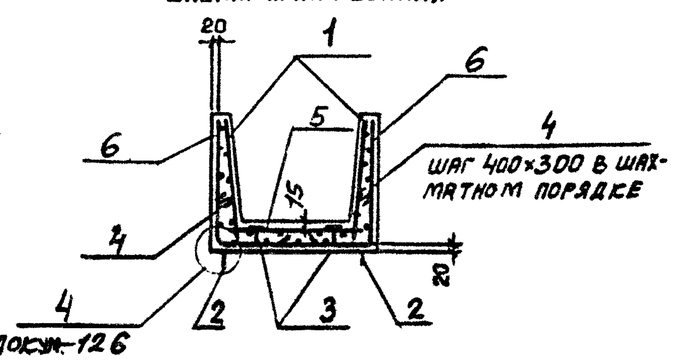

Марка лотка	Класс бетона	Объем бетона, м3	Масса, т
Л13д-3	В15	0,32	0,80
Л13д-5			
Л13д-8			
Л13д-11	В25		
Л13д-15			

Марка лотка	Поз.	Наименование	Кол	Обозначение документа
Для всех марок		Документация		
		Техническое описание		3.006.1-2.87.1 ТО
		Ведомость расхода стали		3.006.1-2.87.1 РС
		Схема фиксации сеток		3.006.1-2.87.1-127
		Сборочные единицы		
	1	Сетка С1-11	2	3.006.1-2.87.3-3
	2	Петля УП1-4	2	1.400-9 вып.1
	3	Фиксатор Ф1	4	3.006.1-2.87.3-129
	4	Стержень арматурный Ст1	8	-129
Л13д-3		Сборочные единицы		
	5	Сетка С2-25	1	3.006.1-2.87.3-19
	6	С4-65	2	-84
Л13д-5		Сборочные единицы		
	5	Сетка С2-25-1	1	3.006.1-2.87.3-19
	6	С4-65-1	2	-84
Л13д-8		Сборочные единицы		
	5	Сетка С2-25-2	1	3.006.1-2.87.3-19
	6	С4-65-2	2	-84
Л13д-11		Сборочные единицы		
	5	Сетка С2-25-2	1	3.006.1-2.87.3-19
	6	С4-65-2	2	-84
Л13д-15		Сборочные единицы		
	5	Сетка С2-25-3	1	3.006.1-2.87.3-19
	6	С4-65-2	2	-84

Нач.отд.	Бродский	
Н.контр.	Уманцева	
Гл.спец.	Коротецкий	
Рук.гр.	Чумакова	
Вед.инж.	Уманцева	
Проверил	Уманцева	
Ст.техн.	Литвиненко	

3.006.1-2.87.1-26

Лоток Л13д-3... Л13д-15

Стадия	Лист	Листов
Р		1

Харьковский Промстройниипроект

Инв.№ подл. | Подпись и дата | Взам. инв.№

Формат А3

План лотка

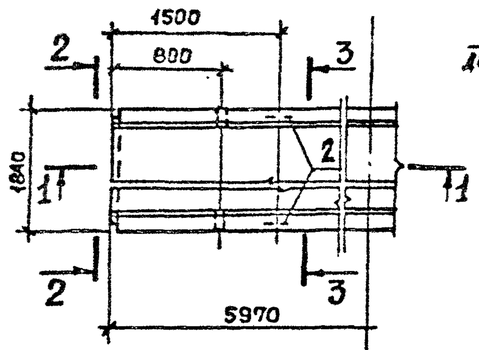

2-2 повернуто

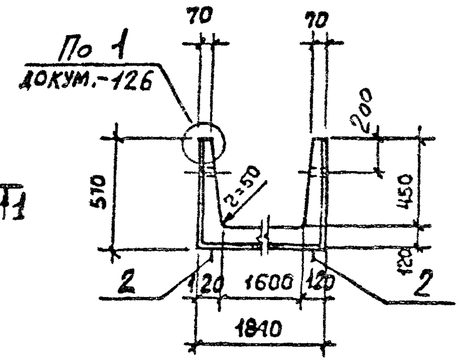

1-1

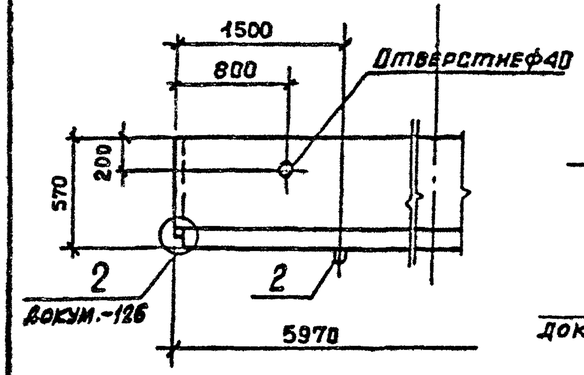

3-3

Схема армирования

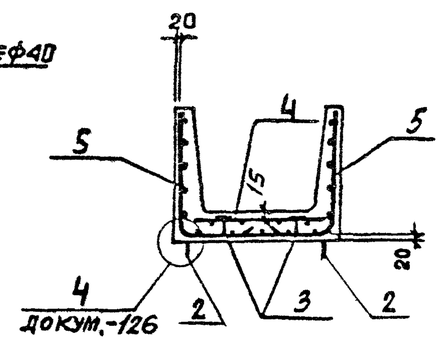

План раскладки верхних сеток длиной 2,85 м при стыке в продольном направлении для Л14-3... Л14-15

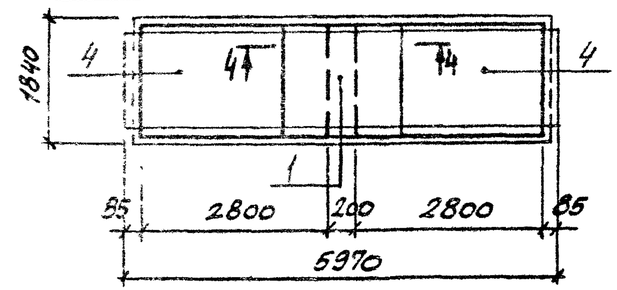

4-4

для Л14-3... Л14-11

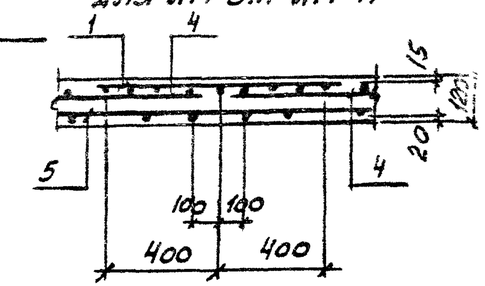

План раскладки угловых сеток длиной 2,85 м при стыках в продольном и поперечном направлениях для Л14-12, Л14-15

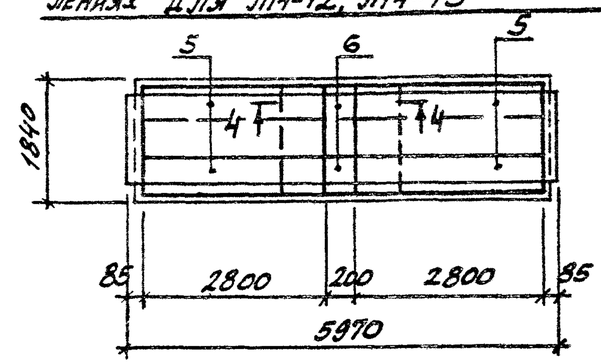

4-4

для Л14-12, Л14-15

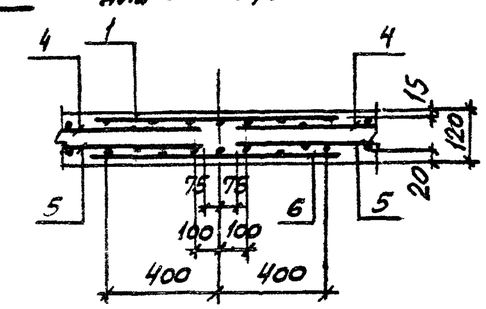

Спецификацию см. на листе 2

Марка лотка	Класс бетона	Объем бетона, м3	Масса, т
Л14-3	В15	1,86	4,65
Л14-5			
Л14-8	В25		
Л14-11	В30		
Л14-12			
Л14-15	В35		

Нач. отд.	Бродский	
Н. контр.	Уманцева	
Гл. спец.	Коротецкий	
Рук. гр.	Чумакова	
Вед. инж.	Уманцева	
Проверил	Уманцева	
Ст. техн.	Литвиненко	

3.006.1-2.87.1-27

Лоток Л14-3 ... Л14-15

Стадия	Лист	Листов
Р	1	2

Харьковский Промстройниипроект

Инв. № подл. | Подпись и дата | Взам. инв. №

22991-01 39

Формат А3

Марка лотка	Поз.	Наименование	Кол.	Обозначение документа
Для всех марок		Документация		
		Техническое описание		3.006.1-2.87.1 ТО
		Ведомость расхода стали		3.006.1-2.87.1 РС
		Схема фиксации сеток		3.006.1-2.87.1-127
		Сборочные единицы		
	1	Сетка С2-17	1	3.006.1-2.87.3-15
		Детали		
	2	Петля УП1-10	4	1.400-9 вып.1
	3	Фиксатор Ф 1	18	3.006.1-2.87.3-129
Л14-3		Сборочные единицы		
	4	Сетка С2-9	2	3.006.1-2.87.3-9
	5	С4-6	2	-37
Л14-5		Сборочные единицы		
	4	Сетка С2-9	2	3.006.1-2.87.3-9
	5	С4-6-1	2	-37
Л14-8		Сборочные единицы		
	4	Сетка С2-9-1	2	3.006.1-2.87.3-9
	5	С4-6-1	2	-37

Марка лотка	Поз.	Наименование	Кол.	Обозначение документа
Л14-11		Сборочные единицы		
	4	Сетка С2-9-2	2	3.006.1-2.87.3-9
	5	С4-6-1	2	-37
Л14-12		Сборочные единицы		
	4	Сетка С2-9-4	2	3.006.1-2.87.3-9
	5	С4-19	4	-45
	6	С4-49	2	-72
Л14-15		Сборочные единицы		
	4	Сетка С2-9-4	2	3.006.1-2.87.3-9
	5	С4-19	2	-45
	6	С4-49	2	-72

Инв. № подл. | Подпись и дата | Взам. инв. №

План лотка

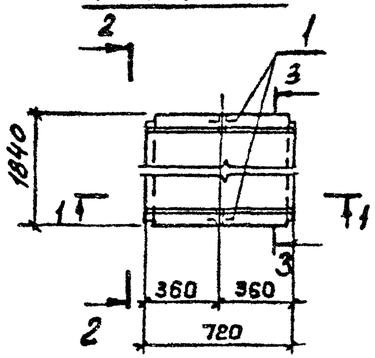

2-2 повернуто

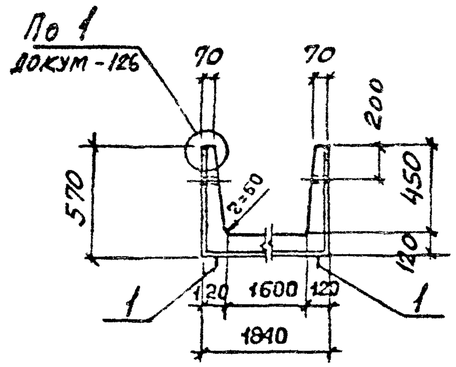

1-1

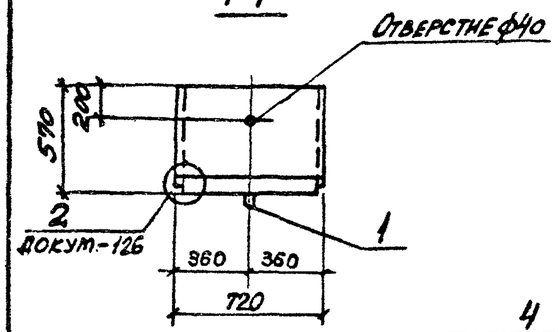

3-3
Схема армирования

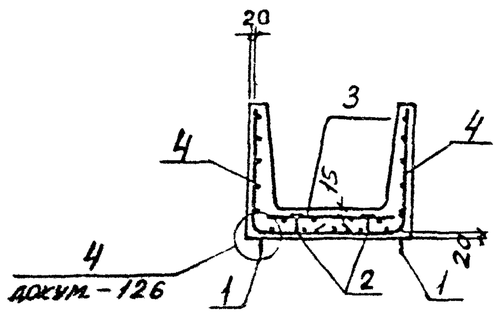

Марка лотка	Класс бетона	Объем бетона, м3	Масса, т
Л14д-3	В15	0,23	0,58
Л14д-5			
Л14д-8	В25		
Л14д-11	В30		
Л14д-12			
Л14д-15	В35		

Марка лотка	Поз.	Наименование	Кол	Обозначение документа
Для всех марок		Документация		
		Техническое описание		3.006.1-2.87.1 ТО
		Ведомость расхода стали		3.006.1-2.87.1 РС
		Схема фиксации сеток		3.006.1-2.87.1-127
		Детали		
	1	Петля УП1-2	2	1.400-9 вып.1
	2	Фиксатор ФП 1	4	3.006.1-2.87.3-129
Л14д-3		Сборочные единицы		
	3	Сетка С2-26-2	1	3.006.1-2.87.3-20
	4	С4-66	2	-85
Л14д-5		Сборочные единицы		
	3	Сетка С2-26-2	1	3.006.1-2.87.3-20
	4	С4-66-1	2	-85
Л14д-8		Сборочные единицы		
	3	Сетка С2-26-3	1	3.006.1-2.87.3-20
	4	С4-66-1	2	-85
Л14д-11		Сборочные единицы		
	3	Сетка С2-26-4	1	3.006.1-2.87.3-20
	4	С4-66-1	2	-85
Л14д-12		Сборочные единицы		
	3	Сетка С2-26-6	1	3.006.1-2.87.3-20
	4	С4-66-2	2	-85
Л14д-15		Сборочные единицы		
	3	Сетка С2-26-6	1	3.006.1-2.87.3-20
	4	С4-66-2	2	-85

Нач. отд.	Бродский	
Н. контр.	Уманцева	
Гл. спец.	Коротецкий	
Рук. гр.	Чумакова	
Вед. инж.	Уманцева	
Проверил	Уманцева	
Ст. техн.	Литвиненко	

3.006.1-2.87.1-28

Лоток Л14д-3 ... Л14д-15

Стадия	Лист	Листов
Р		1

Харьковский Промстройниипроект

Инв. № подл. | Подпись и дата | Взам. инв. №

22991-01 41

Формат А3

План лотка

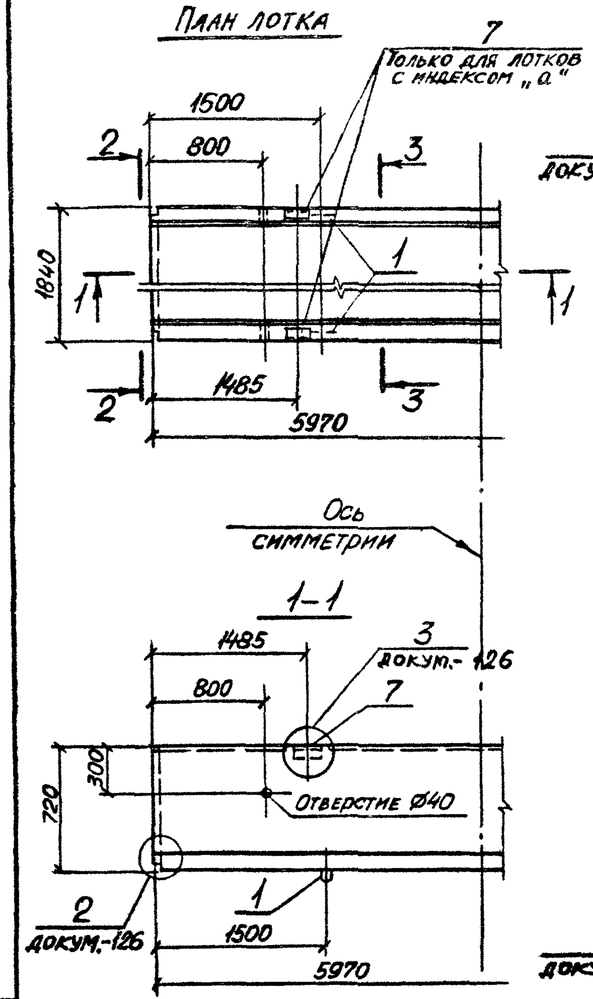

2–2 повернуто

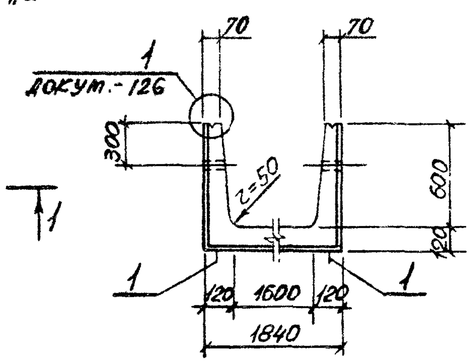

План раскладки верхних сеток длиной 2,85м при стыке в продольном направлении для лотков Л15-3...Л15-15, Л15-3а...Л15-15а

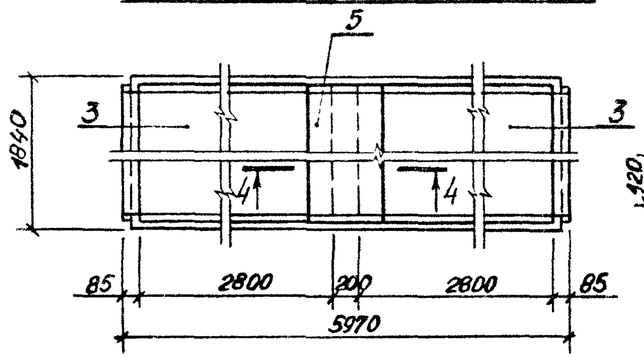

4–4 для Л15-3; Л15-3а

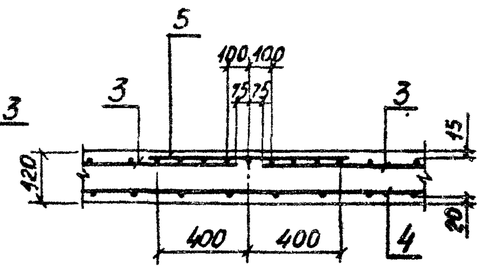

1–1

3–3

Схема армирования

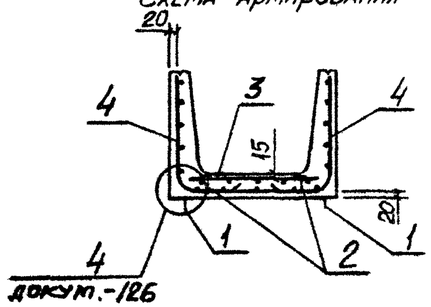

План раскладки угловых сеток длиной 2,85м при стыках в продольном и поперечном направлениях для лотков Л15-5...Л15-15, Л15-5а...Л15-15а

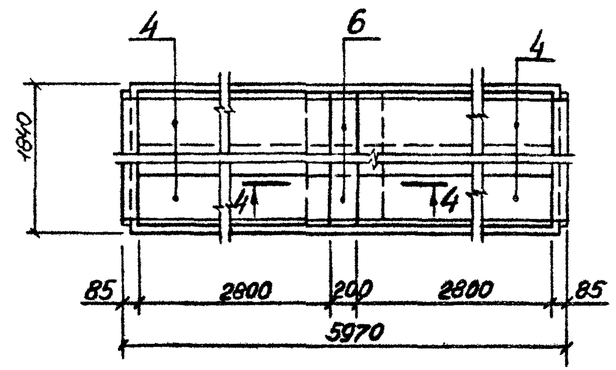

4–4 для Л15-5...Л15-15; Л15-5а...Л15-15а

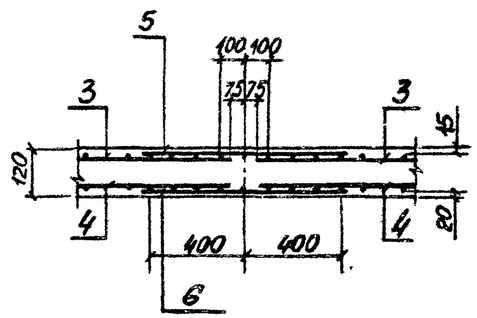

Марка лотка	Класс бетона	Объем бетона, $м^3$	Масса, т
Л15-3; Л15-3а	В15	1,98	4,95
Л15-5; Л15-5а			
Л15-8; Л15-8а	В25		
Л15-11; Л15-11а	В30		
Л15-12; Л15-12а			
Л15-15; Л15-15а	В35		

Спецификацию см. на листе 2.

Нач. отд.	Бродский		3.006.1-2.87.1-29
Н. контр.	Уманцева		
Гл. конст.	Коротецкий		
Рук. гр.	Чумакова		Лоток Л15-3...Л15-15; Л15-3а...Л15-15а
Вед. инж.	Уманцева		Стадия: Р; Лист: 1; Листов: 3
Проверил	Уманцева		Харьковский Промстройниипроект
Инженер	Камышова		

Взам. инв. № | Подпись и дата | Инв. № подл.

Формат А3

Марка лотка	Поз.	Наименование	Кол.	Обозначение документа
Для всех марок		Документация		
		Техническое описание		3.006.1-2.87.1 ТО
		Ведомость расхода стали		3.006.1-2.87.1 РС
		Схема фиксации сеток		3.006.1-2.87.1-127
		Детали		
	1	Петля УП1-10	4	1.400-9, вып.1
	2	Фиксатор Ф 1	18	3.006.1-2.87.3-129
Л15-3		Сборочные единицы		
	3	Сетка С2-9	2	3.006.1-2.87.3-9
	4	С4-7	2	-38
	5	С2-17	1	-15
Л15-5		Сборочные единицы		
	3	Сетка С2-9	2	3.006.1-2.87.3-9
	4	С4-20	4	-46
	5	С2-17	1	-15
	6	С4-50	2	-73
Л15-8		Сборочные единицы		
	3	Сетка С2-9-1	2	3.006.1-2.87.3-9
	4	С4-20	4	-46
	5	С2-17	1	-15
	6	С4-50	2	-73

Марка лотка	Поз.	Наименование	Кол.	Обозначение документа
Л15-11		Сборочные единицы		
	3	Сетка С2-9-2	2	3.006.1-2.87.3-9
	4	С4-20-1	4	-46
	5	С2-17	1	-15
	6	С4-50	2	-73
Л15-12		Сборочные единицы		
	3	Сетка С2-9-3	2	3.006.1-2.87.3-9
	4	С4-20-2	4	-46
	5	С2-17-1	1	-15
	6	С4-50	2	-73
Л15-15		Сборочные единицы		
	3	Сетка С2-9-3	2	3.006.1-2.87.3-9
	4	С4-20-2	4	-46
	5	С2-17-1	1	-15
	6	С4-50	2	-73
Л15-3а		Сборочные единицы		
	3	Сетка С2-9	2	3.006.1-2.87.3-9
	4	С4-7	2	-38
	5	С2-17	1	-15
	7	Изделие закладное М 1	4	-118

Инв. № подл. | Подпись и дата | Взам. инв. №

Марка лотка	Поз.	Наименование	Кол.	Обозначение документа
Л15-5а		Сборочные единицы		
	3	Сетка С2-9	2	3.006.1-2.87.3-9
	4	С4-20	4	-46
	5	С2-17	1	-15
	6	С4-50	2	-73
	7	Изделие закладное М1	4	-118
Л15-8а		Сборочные единицы		
	3	Сетка С2-9-1	2	3.006.1-2.87.3-9
	4	С4-20	4	-46
	5	С2-17	1	-15
	6	С4-50	2	-73
	7	Изделие закладное М1	4	-118
Л15-11а		Сборочные единицы		
	3	Сетка С2-9-2	2	3.006.1-2.87.3-9
	4	С4-20-1	4	-46
	5	С2-17	1	-15
	6	С4-50	2	-73
	7	Изделие закладное М1	4	-118

Марка лотка	Поз.	Наименование	Кол.	Обозначение документа
Л15-12а		Сборочные единицы		
	3	Сетка С2-9-3	2	3.006.1-2.87.3-9
	4	С4-20-2	4	-46
	5	С2-17-1	1	-15
	6	С4-50	2	-73
	7	Изделие закладное М1	4	-118
Л15-15а		Сборочные единицы		
	3	Сетка С2-9-3	2	3.006.1-2.87.3-9
	4	С4-20-2	4	-46
	5	С2-17-1	1	-15
	6	С4-50	2	-73
	7	Изделие закладное М1	4	-118

Инв. № подл. | Подпись и дата | Взам. инв. №

План лотка

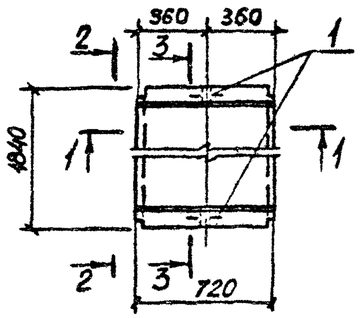

2-2 повернуто

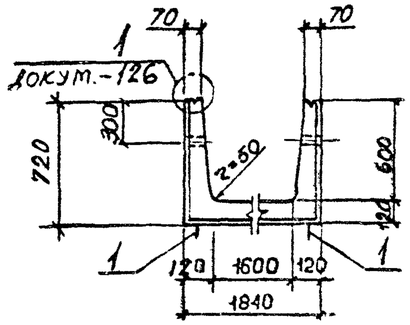

1-1

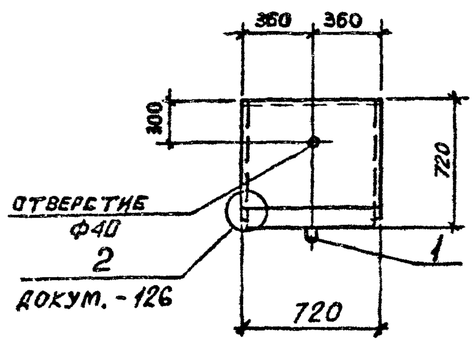

3-3
Схема армирования

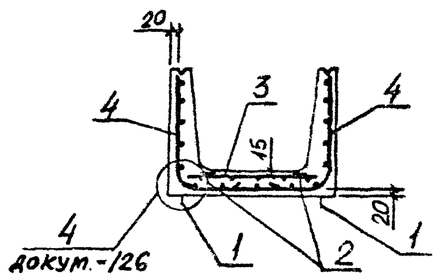

Марка лотка	Класс бетона	Объем бетона, $м^3$	Масса, т
Л15д-3	В15	0,25	0,63
Л15д-5			
Л15д-8	В25		
Л15д-11	В30		
Л15д-12			
Л15д-15	В35		

Марка лотка		Наименование	Кол.	Обозначение документа
Для всех марок		Документация		
		Техническое описание		3.006.1-2.87.1 ТО
		Ведомость расхода стали		3.006.1-2.87.1 РС
		Схема фиксации сеток		3.006.1-2.87.1-127
		Детали		
	1	Петля УП1-4	2	1.400-9, вып.1
	2	Фиксатор Ф 1	4	3.006.1-2.87.3-129
Л15д-3		Сборочные единицы		
	3	Сетка С2-26-2	1	3.006.1-2.87.3-20
	4	С4-67	2	-86
Л15д-5		Сборочные единицы		
	3	Сетка С2-26-2	1	3.006.1-2.87.3-20
	4	С4-67-1	2	-86
Л15д-8		Сборочные единицы		
	3	Сетка С2-26-3	1	3.006.1-2.87.3-20
	4	С2-67-1	2	-86
Л15д-11		Сборочные единицы		
	3	Сетка С2-26-4	1	3.006.1-2.87.3-20
	4	С4-67-2	2	-86
Л15д-12		Сборочные единицы		
	3	Сетка С2-26-5	1	3.006.1-2.87.3-20
	4	С4-67-3	2	-86
Л15д-15		Сборочные единицы		
	3	Сетка С2-26-5	1	3.006.1-2.87.3-20
	4	С4-67-3	2	-86

Нач. отд.	Бродский	
Н. контр.	Уманцева	
Гл. конст.	Коротецкий	
Рук. гр.	Чумакова	
Вед. инж.	Уманцева	
Проверил	Уманцева	
Инженер	Камышова	

3.006.1-2.87.1-30

Лоток Л15д-3,.Л15д-15

Стадия	Лист	Листов
Р		1

Харьковский Промстройниипроект

Инв. № подл. | Подпись и дата | Взам. инв. №

Формат А3

План лотка

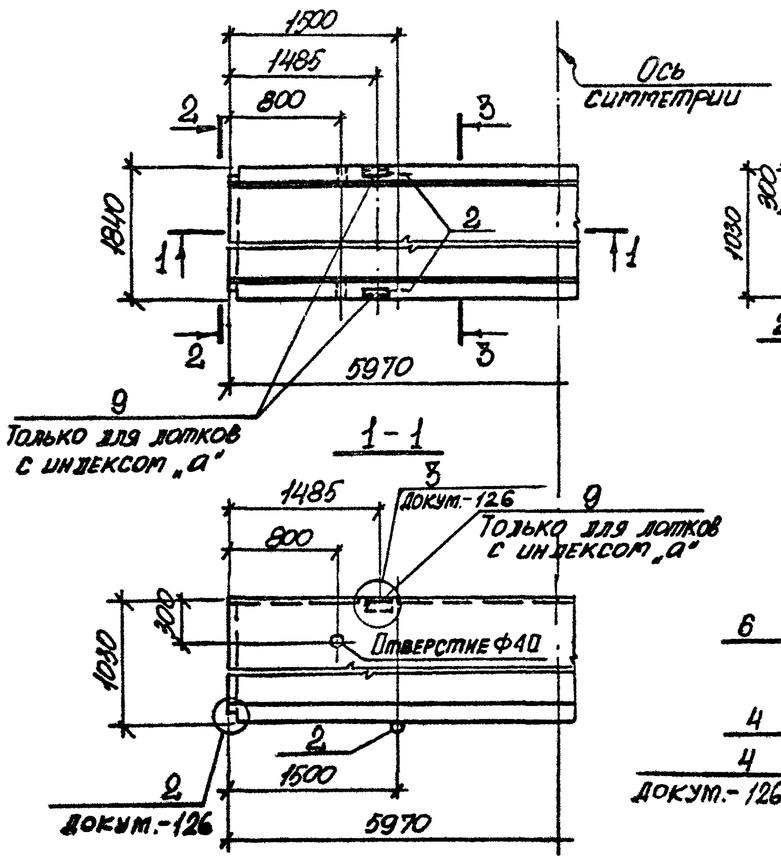

2-2 повернуто

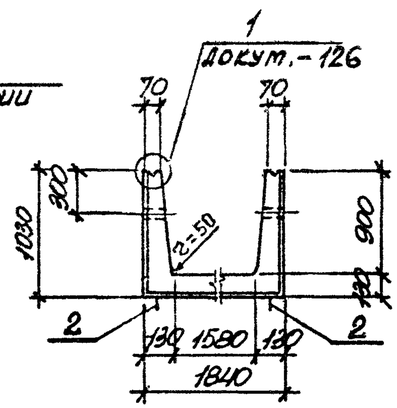

3-3

Схема армирования

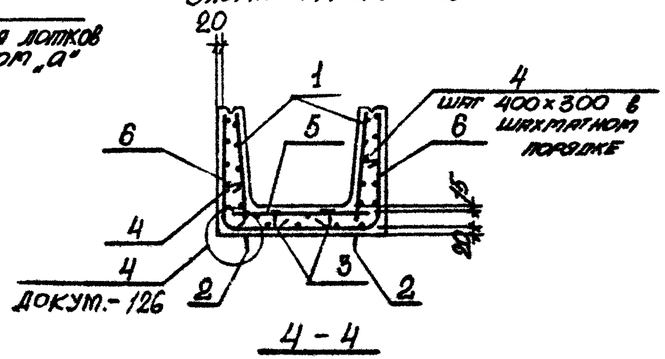

4-4

План раскладки угловых сеток длиной 2,85м для лотков Л16-5... Л16-15; Л16-5а... Л16-15а при стыках в продольном и поперечном направлениях.

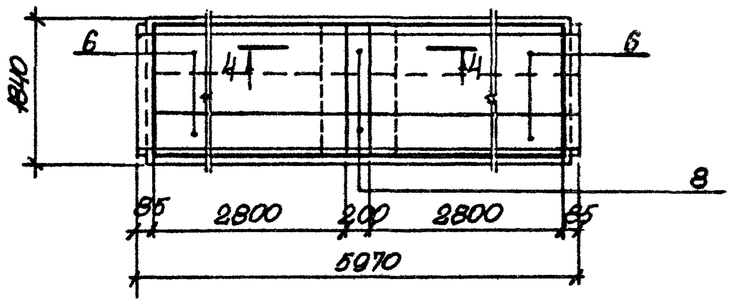

Марка лотка	Класс бетона	Объем бетона, м³	Масса, т
Л16-3; Л16-3а	В15	2,52	6,30
Л16-5; Л16-5а			
Л16-8; Л16-8а			
Л16-11; Л16-11а	В25		
Л16-12; Л16-12а			
Л16-15; Л16-15а	В35		

Спецификацию см. на листе 2,3.

План раскладки верхних сеток длиной 2,85м для лотков Л16-5... Л16-15; Л16-5а... Л16-15а при стыке в продольном направлении

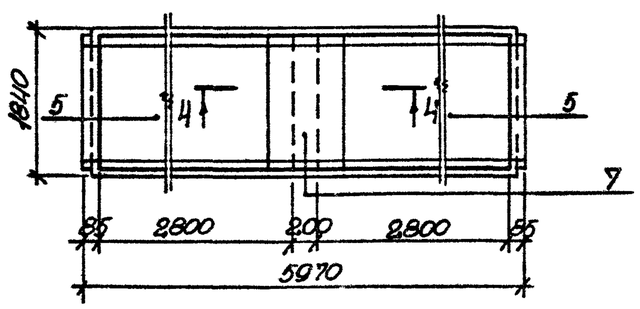

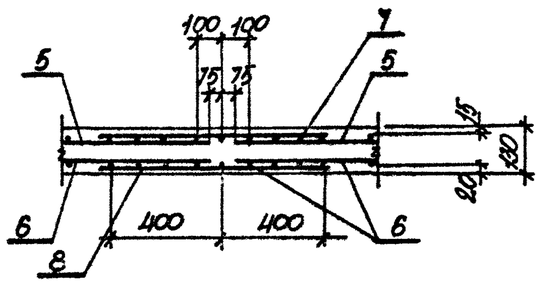

Нач. отд.	Бродский		3.006.1-2.87.1-31
Н. контр.	Уманцева		
Гл. констр.	Коротецкий		
Рук. гр.	Чупакова		Лоток Л16-3... Л16-15, Л16-3а... Л16-15а.
Вед. инж.	Уманцева		Стадия: Р; Лист: 1; Листов: 3
Проверил	Уманцева		Харьковский Промстройниипроект
Инженер	Ковуб		

Инв. № подл. | Подпись и дата | Взам. инв. №

Марка лотка	Поз.	Наименование	Кол.	Обозначение документа
Для всех марок		Документация		
		Техническое описание		3.006.1-2.87.1 ТО
		Ведомость расхода стали		3.006.1-2.87.1 РС
		Схема фиксации сеток		3.006.1-2.87.1-127
		Сборочные единицы		
	1	Сетка С1-1	2	3.006.1-2.87.3-1
		Детали		
	2	Петля УП1-12	4	1.400-9, вып.1
	3	Фиксатор Ф1	18	3.006.1-2.87.3-129
	4	Стержень арматурный С-I	48	-129
Л16-3		Сборочные единицы		
	5	Сетка С2-6	1	3.006.1-2.87.3-7
	6	С4-8	2	-39
Л16-5		Сборочные единицы		
	5	Сетка С2-9	2	3.006.1-2.87.3-9
	6	С4-21	4	-47
	7	С2-17	1	-15
	8	С4-51	2	-73

Марка лотка	Поз.	Наименование	Кол.	Обозначение документа
Л16-8		Сборочные единицы		
	5	Сетка С2-9-1	2	3.006.1-2.87.3-9
	6	С4-21-1	4	-47
	7	С2-17	1	-15
	8	С4-51	2	-73
Л16-11		Сборочные единицы		
	5	Сетка С2-9-1	2	3.006.1-2.87.3-9
	6	С4-21-1	4	-47
	7	С2-17	1	-15
	8	С4-51	2	-73
Л16-12		Сборочные единицы		
	5	Сетка С2-9-3	2	3.006.1-2.87.3-9
	6	С4-21-2	4	-47
	7	С2-17-1	1	-15
	8	С4-51	2	-73

Инв.№ подл. | Подпись и дата | Взам.инв.№

Марка лотка	Поз.	Наименование	Кол.	Обозначение документа
Л16-15		Сборочные единицы		
	5	Сетка С2-9-3	2	3.006.1-2.87.3-9
	6	С4-21-2	4	-47
	7	С2-17-1	1	-15
	8	С4-51	2	-73
Л16-3а		Сборочные единицы		
	5	Сетка С2-6	1	3.006.1-2.87.3-7
	6	С4-8	2	-39
	9	Изделие закладное М1	4	-118
Л16-5а		Сборочные единицы		
	5	Сетка С2-9	2	3.006.1-2.87.3-9
	6	С4-21	4	-47
	7	С2-17	1	-15
	8	С4-51	2	-73
	9	Изделие закладное М1	4	-118
Л16-8а		Сборочные единицы		
	5	Сетка С2-9-1	2	3.006.1-2.87.3-9
	6	С4-21-1	4	-47
	7	С2-17	1	-15
	8	С4-51	2	-73
	9	Изделие закладное М1	4	-118

Марка лотка	Поз.	Наименование	Кол.	Обозначение документа
Л16-11а		Сборочные единицы		
	5	Сетка С2-9-1	2	3.006.1-2.87.3-9
	6	С4-21-1	4	-47
	7	С2-17	1	-15
	8	С4-51	2	-73
	9	Изделие закладное М-1	4	-118
Л16-12а		Сборочные единицы		
	5	Сетка С2-9-3	2	3.006.1-2.87.3-9
	6	С4-21-2	4	-47
	7	С2-17-1	1	-15
	8	С4-51	2	-73
	9	Изделие закладное М-1	4	-118
Л16-15а		Сборочные единицы		
	5	Сетка С2-9-3	2	3.006.1-2.87.3-9
	6	С4-21-2	4	-47
	7	С2-17-1	1	-15
	8	С4-51	2	-73
	9	Изделие закладное М-1	4	-118

Инв.№ подл. | Подпись и дата | Взам. инв.№

План лотка

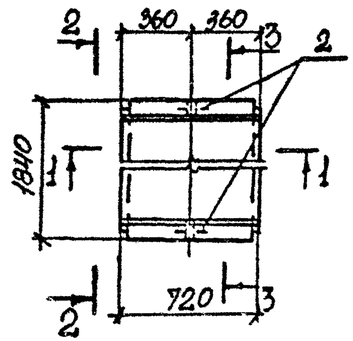

2-2 повернуто

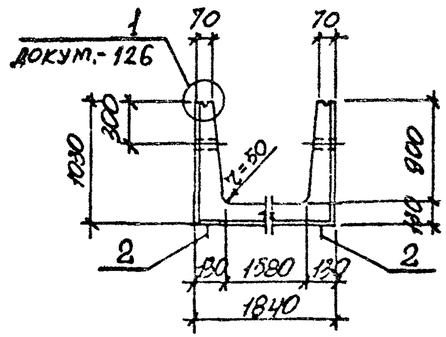

1-1

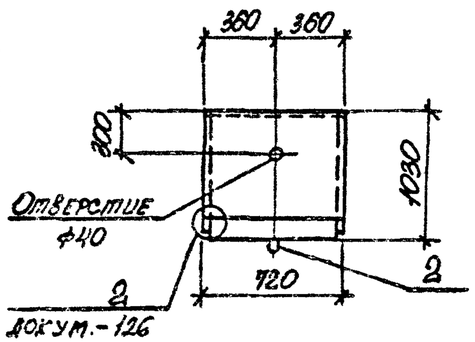

3-3

Схема армирования

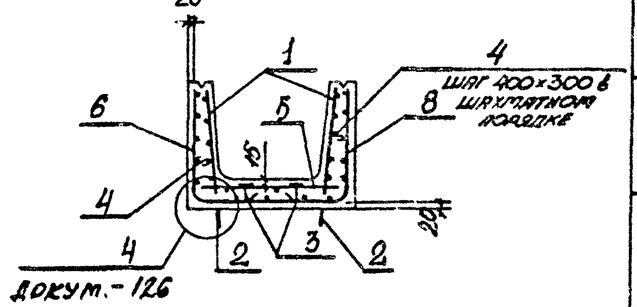

Марка лотка	Класс бетона	Объем бетона, м3	Масса, т
Л16д-3	В15	0,32	0,80
Л16д-5			
Л16д-8			
Л16д-11	В25		
Л16д-12			
Л16д-15	В35		

Марка лотка	Поз	Наименование	Кол.	Обозначение документа
Для всех марок		Документация		
		Техническое описание		3.006.1-2.87-1 ТО
		Ведомость расхода стали		3.006.1-2.87.1 РС
		Схема фиксации сеток		3.006.1-2 87.1 – 127
		Сборочные единицы		
	1	Сетка С1-10	2	3.006.1-2.87.3-3
		Детали		
	2	Петля УП1-4	2	1.400-9, вып.1
	3	Фиксатор ФР1	4	3.006.1-2.87.3-129
	4	Стержень арматурный С-1	6	3.006.1-2.87.3-129
Л16д-3		Сборочные единицы		
	5	Сетка С2-26	1	3.006.1-2.87.3-20
	6	С4-68	2	-87
Л16д-5		Сборочные единицы		
	5	Сетка С2-26-2	1	3.006.1-2.87.3-20
	6	С4-68-1	2	-87
Л16д-8		Сборочные единицы		
	5	Сетка С2-26-3	1	3.006.1-2.87.3-20
	6	С4-68-2	2	-87
Л16д-11		Сборочные единицы		
	5	Сетка С2-26-6	1	3.006.1-2.87.3-20
	6	С4-68-2	2	-87
Л16д-12		Сборочные единицы		
	5	Сетка С2-26-5	1	3.006.1-2.87.3-20
	6	С4-68-3	2	-87
Л16д-15		Сборочные единицы		
	5	Сетка С2-26-5	1	3.006.1-2.87.3 -20
	6	С4-68-3	2	-87

Нач отд	Бродский		3.006.1-2.87.1-32
Н.контр	Умянцева		
Гл конст	Коропецкий		
Рук гр	Чумакова		Лоток Л16д-3 ... Л16д-15
Ред инж	Умянцева		Стадия: Р; Лист: ; Листов: 1
Проверил	Умянцева		Харьковский Промстройниипроект
Инженер	Козуб		

Инв. № подл. | Подпись и дата | Взам. инв. №

План лотка

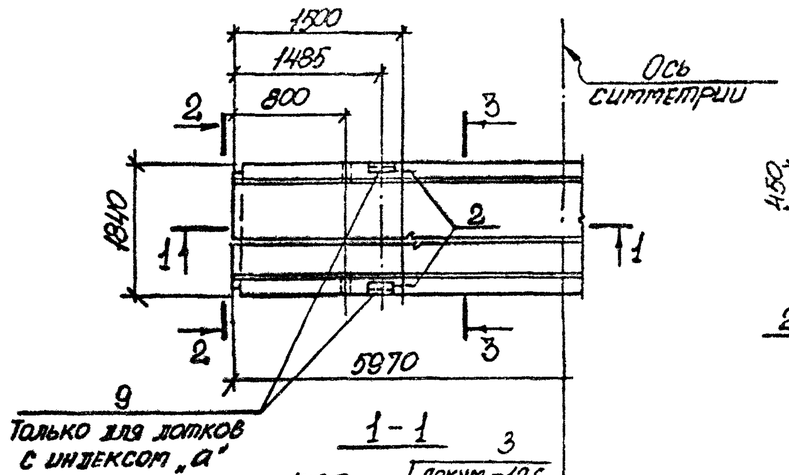

2 – 2 повернуто

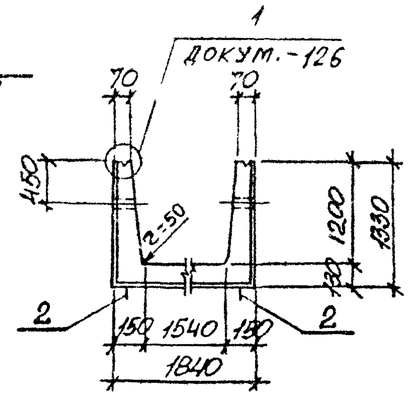

План раскладки угловых сеток длиной 2,85 м для лотков Л17-8...Л17-15; Л17-8а...Л17-15а при стыках в продольном и поперечном направлениях.

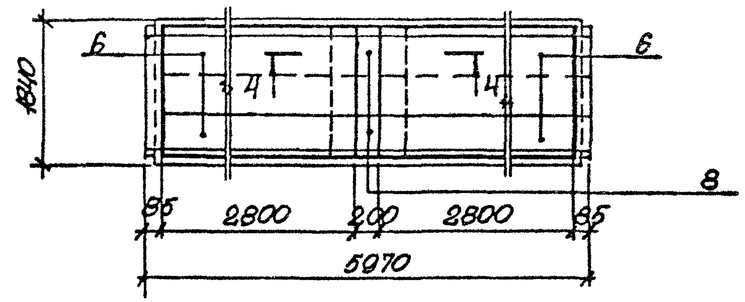

1 – 1

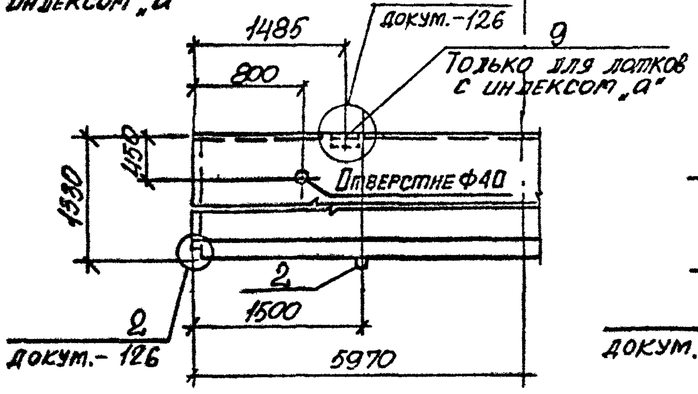

3 – 3

Схема армирования

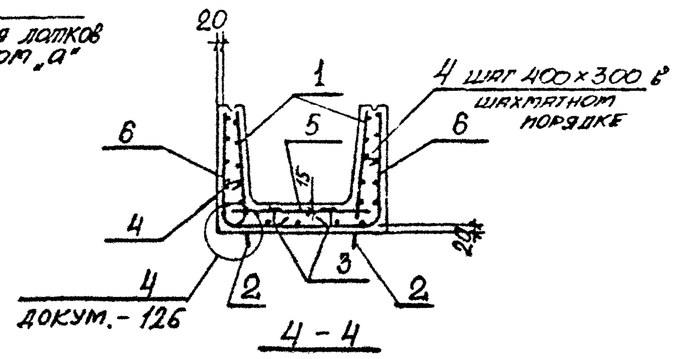

4 – 4

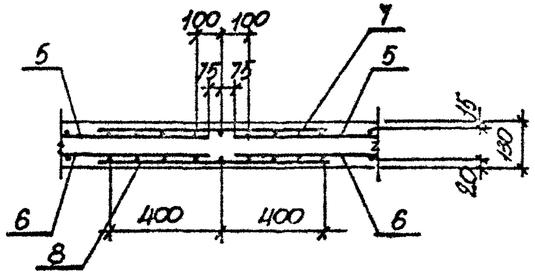

План раскладки верхних сеток длиной 2,85 м для лотков Л17-8...Л17-15; Л17-8а...Л17-15а при стыке в продольном направлении

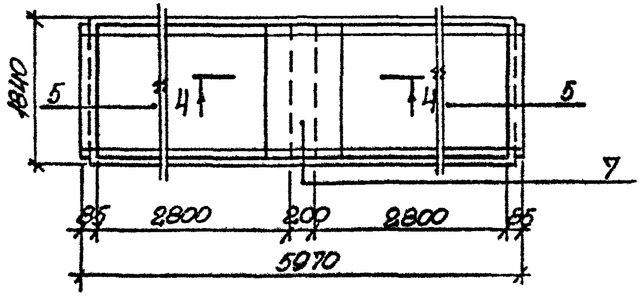

Марка лотка	Класс бетона	Объем бетона, м³	Масса, т
Л17-3; Л17-3а	В15	3,00	7,50
Л17-5; Л17-5а			
Л17-8; Л17-8а			
Л17-11; Л17-11а	В25		
Л17-12; Л17-12а			
Л17-15; Л17-15а	В35		

Спецификацию см. на листе 2,3.

Нач. отд.	Бродский		3.006.1-2.87.1-33
Н. контр.	Уланцева		
Гл. констр.	Коротецкий		
Арх. пр.	Чупакова		Лоток Л17-3 ... Л17-15; Л17-3а ... Л17-15а.
Вед. инж.	Уланцева		Стадия: Р; Лист: 1; Листов: 3
Проверил	Уланцева		Харьковский Промстройниипроект
Инженер	Ковуб		

Инв. № подл. | Подпись и дата | Взам. инв. №

22991-01 50

Формат А3

Марка лотка	Поз.	Наименование	Кол.	Обозначение документа
Для всех марок		Документация		
		Техническое описание		3.006.1-2.87.1 ТО
		Ведомость расхода стали		3.006.1-2.87.1 РС
		Схема фиксации сеток		3.006.1-2.87.1-127
		Сборочные единицы		
	1	Сетка С1-2	2	3.006.1-2.87.3-1
		Детали		
	2	Петля УП1-12	4	1.400-9, вып.1
	3	Фиксатор Ф1	18	3.006.1-2.87.3-129
	4	Стержень арматурный Ст	60	-129
Л17-3		Сборочные единицы		
	5	Сетка С2-6	1	3.006.1-2.87.3-7
	6	С4-9	2	-39
Л17-5		Сборочные единицы		
	5	Сетка С2-6-1	1	3.006.1-2.87.3-7
	6	С4-9	2	-39

Марка лотка	Поз.	Наименование	Кол.	Обозначение документа
Л17-8		Сборочные единицы		
	5	Сетка С2-9-1	2	3.006.1-2.87.3-9
	6	С4-22	4	-48
	7	С2-17	1	-15
	8	С4-52	2	-74
Л17-11		Сборочные единицы		
	5	Сетка С2-9-1	2	3.006.1-2.87.3-9
	6	С4-22	4	-48
	7	С2-17	1	-15
	8	С4-52	2	-74
Л17-12		Сборочные единицы		
	5	Сетка С2-9-2	2	3.006.1-2.87.3-9
	6	С4-22-1	4	-48
	7	С2-17	1	-15
	8	С4-52	2	-74

Инв.N подл. | Подпись и дата | Взам.инв.N

Марка лотка	Поз.	Наименование	Кол.	Обозначение документа
Л17-15		Сборочные единицы		
	5	Сетка С2-9-2	2	3.006.1-2.87.3-9
	6	С4-22-1	4	-48
	7	С2-17	1	-15
	8	С4-52	2	-74
Л17-3а		Сборочные единицы		
	5	Сетка С2-6	1	3.006.1-2.87.3-7
	6	С4-9	2	-39
	9	Изделие закладное М1	4	-118
Л17-5а		Сборочные единицы		
	5	Сетка С2-6-1	1	3.006.1-2.87.3-7
	6	С4-9	2	-39
	9	Изделие закладное М1	4	-118
Л17-8а		Сборочные единицы		
	5	Сетка С2-9-1	2	3.006.1-2.87.3-9
	6	С4-22	4	-48
	7	С2-17	1	-15
	8	С4-52	2	-74
	9	Изделие закладное М1	4	-118

Марка лотка	Поз.	Наименование	Кол.	Обозначение документа
Л17-11а		Сборочные единицы		
	5	Сетка С2-9-1	2	3.006.1-2.87.3-9
	6	С4-22	4	-48
	7	С2-17	1	-15
	8	С4-52	2	-74
	9	Изделие закладное М1	4	-118
Л17-12а		Сборочные единицы		
	5	Сетка С2-9-2	2	3.006.1-2.87.3-9
	6	С4-22-1	4	-48
	7	С2-17	1	-15
	8	С4-52	2	-74
	9	Изделие закладное М1	4	-118
Л17-15а		Сборочные единицы		
	5	Сетка С2-9-2	2	3.006.1-2.87.3-9
	6	С4-22-1	4	-48
	7	С2-17	1	-15
	8	С4-52	2	-74
	9	Изделие закладное М1	4	-118

Инв. № подл. | Подпись и дата | Взам. инв. №

План лотка

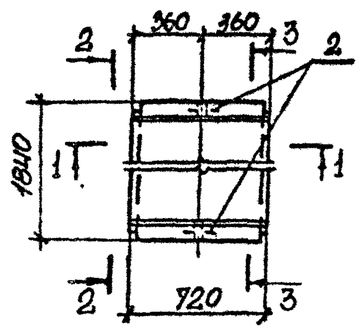

2-2 повернуто

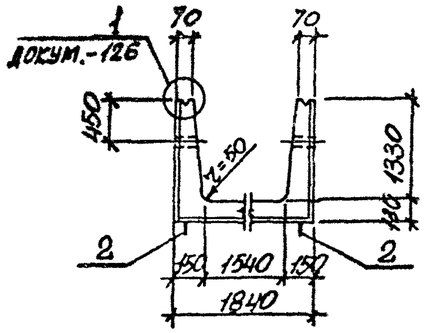

1-1

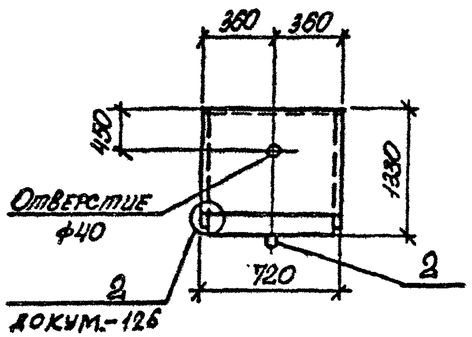

3-3
Схема армирования

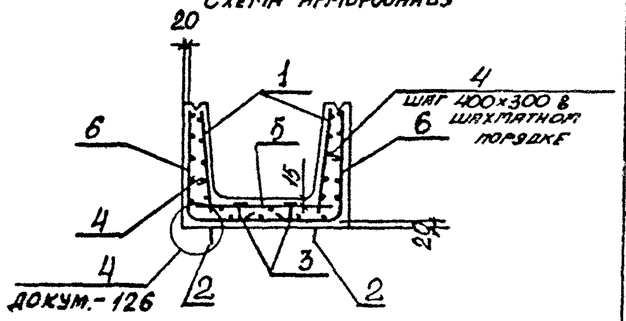

Марка лотка	Поз.	Наименование	Кол.	Обозначение документа
Для всех марок		Документация		
		Техническое описание		3.006.1-2.87.1 ТО
		Ведомость расхода стали		3.006.1-2.87.1 РС
		Схема фиксации сеток		3.006.1-2.87.1 - 127
		Сборочные единицы		
	1	Сетка С1-11	2	3.006.1-2.87.3-3
		Детали		
	2	Петля УП1-4	2	1.400-9, вып.1
	3	Фиксатор ФР1	4	3.006.1-2.87.3-129
	4	Стержень арматурный Ст1	8	3.006.1-2.87.3-129
Л17д-3		Сборочные единицы		
	5	Сетка С2-26	1	3.006.1-2.87.3-20
	6	С4-69	2	-88
Л17д-5		Сборочные единицы		
	5	Сетка С2-26-1	1	3.006.1-2.87.3-20
	6	С4-69	2	-88
Л17д-8		Сборочные единицы		
	5	Сетка С2-26-3	1	3.006.1-2.87.3-20
	6	С4-69-1	2	-88
Л17д-11		Сборочные единицы		
	5	Сетка С2-26-3	1	3.006.1-2.87.3-20
	6	С4-69-1	2	-88
Л17д-12		Сборочные единицы		
	5	Сетка С2-26-4	1	3.006.1-2.87.3-20
	6	С4-69-2	2	-88
Л17д-15		Сборочные единицы		
	5	Сетка С2-26-4	1	3.006.1-2.87.3-20
	6	С4-69-2	2	-88

Марка лотка	Класс бетона	Объем бетона, м3	Масса, т
Л17д-3	В15	0,38	0,95
Л17д-5			
Л17д-8			
Л17д-11	В25		
Л17д-12			
Л17д-15	В35		

Нач.отд.	Бродский		3.006.1-2.87.1-34
Н.контр.	Уманцева		
Гл.констр.	Коротецкий		Лоток Л17д-3 ... Л17д-15
Рук.гр.	Чумакова		Стадия: Р; Лист: ; Листов: 1
Вед.инж.	Уманцева		
Проверил	Уманцева		Харьковский Промстройниипроект
Инженер	Козуб		

Инв.№ подл. | Подпись и дата | Взам.инв.№

Формат А3

План лотка

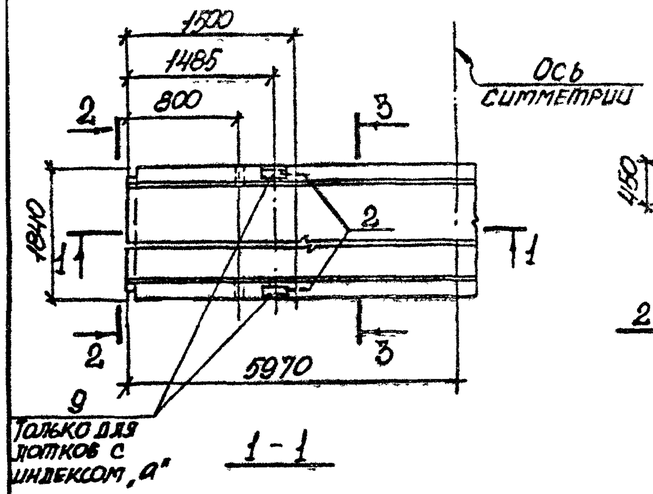

1 - 1

2 - 2 повернуто

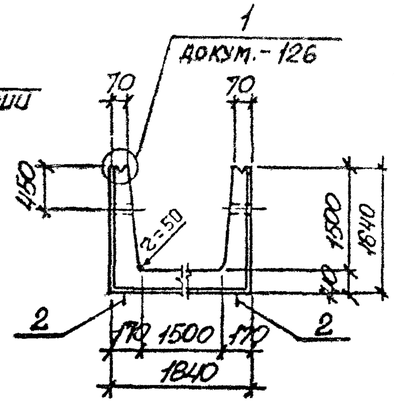

3 - 3

Схема армирования

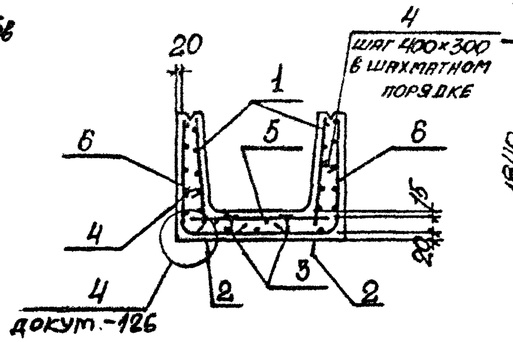

План раскладки верхних сеток длиной 2,85м для лотков Л18-8 ... Л18-15, Л18-8а ... Л18-15а при стыке в продольном направлении.

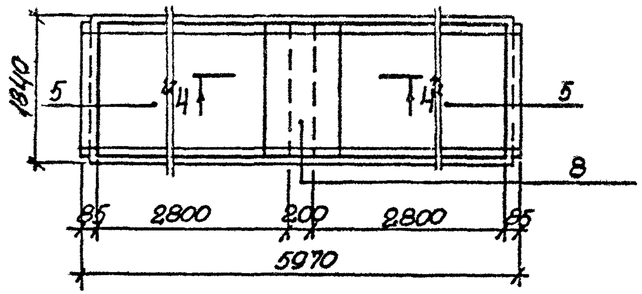

4 - 4

для лотков Л18-5, Л18-5а

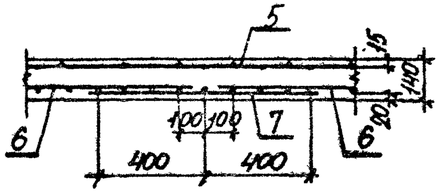

План раскладки угловых сеток длиной 2,85м для лотков Л18-5 ... Л18-15, Л18-5а ... Л18-15а при стыках в продольном и поперечных направлениях.

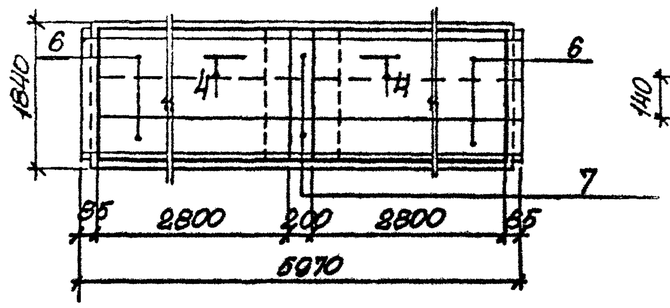

4 - 4

для лотков Л18-8 ... Л18-15, Л18-8а ... Л18-15а

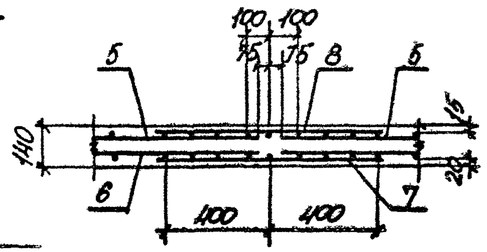

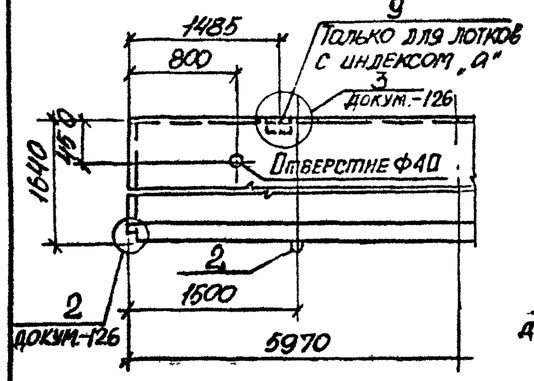

Марка лотка	Класс бетона	Объем бетона, м³	Масса, т
Л18-3; Л18-3а	В15	3,72	9,30
Л18-5; Л18-5а			
Л18-8; Л18-8а			
Л18-11; Л18-11а	В25		
Л18-12; Л18-12а			
Л18-15; Л18-15а	В35		

Спецификацию см. на листе 2,3.

Нач.отд.	Бродский		
Н.контр.	Уманцева		
Гл.констр.	Коротецкий		
Рук.гр.	Чумакова		
Вед.инж.	Уманцева		
Проверил.	Уманцева		
Инженер	Козуб		

3.006.1 - 2.87.1-35

Лоток Л18-3 ... Л18-15 Л18-3а ... Л18-15а

Стадия	Лист	Листов
Р	1	3

Харьковский Промстройниипроект

Инв. № подл. | Подпись и дата | Взам. инв. №

Марка лотка	Поз.	Наименование	Кол.	Обозначение документа
Для всех марок		Документация		
		Техническое описание		3.006.1-2.87.1 ТО
		Ведомость расхода стали		3.006.1-2.87.1 РС
		Схема фиксации сеток		3.006.1-2.87.1 -127
		Сборочные единицы		
	1	Сетка С1-3	2	3.006.1-2.87.3 -1
	2	Петля НУП-1	4	-125
	3	Фиксатор Ф 2	18	3.006.1-2.87.3-129
	4	Стержень арматурный Ст1	72	-129
Л18-3		Сборочные единицы		
	5	Сетка С2-6	1	3.006.1-2.87.3 -7
	6	С4-10	2	-40
Л18-5		Сборочные единицы		
	5	Сетка С2-6-1	1	3.006.1-2.87.3 -7
	6	С4-23	4	-49
	7	С4-53	2	-74
Л18-8		Сборочные единицы		
	5	Сетка С2-9	2	3.006.1-2.87.3-9
	6	С4-23-1	4	-49
	7	С4-53	2	-74
	8	С2-17	1	-15

Марка лотка	Поз.	Наименование	Кол.	Обозначение документа
Л18-11		Сборочные единицы		
	5	Сетка С2-9	2	3.006.1-2.87.3-9
	6	С4-23-1	4	-49
	7	С4-53	2	-74
	8	С2-17	1	-15
Л18-12		Сборочные единицы		
	5	Сетка С2-9-1	2	3.006.1-2.87.3-9
	6	С4-23-2	4	-49
	7	С4-53	2	-74
	8	С2-17	1	-15
Л18-15		Сборочные единицы		
	5	Сетка С2-9-1	2	3.006.1-2.87.3-9
	6	С4-23-2	4	-49
	7	С4-53	2	-74
	8	С2-17	1	-15
Л18-3А		Сборочные единицы		
	5	Сетка С2-6	1	3.006.1-2.87.3-7
	6	С4-10	2	-40
	9	Изделие закладное М1	4	-118

Инв.№ подл. | Подпись и дата | Взам.инв.№

Марка лотка	Поз	Наименование	Кол.	Обозначение документа
Л18-5а		Сборочные единицы		
	5	Сетка С2-6-1	1	3.006.1-2.87.3-7
	6	С4-23	4	-49
	7	С4-53	2	-74
	9	Изделие закладное М1	4	-118
Л18-8а		Сборочные единицы		
	5	Сетка С2-9	2	3.006.1-2.87.3-9
	6	С4-23-1	4	-49
	7	С4-53	2	-74
	8	С2-17	1	-15
	9	Изделие закладное М1	4	-118
Л18-11а		Сборочные единицы		
	5	Сетка С2-9	2	3.006.1-2.87.3-9
	6	С4-23-1	4	-49
	7	С4-53	2	-74
	8	С2-17	1	-15
	9	Изделие закладное М1	4	-118

Марка лотка	Поз	Наименование	Кол.	Обозначение документа
Л18-12а		Сборочные единицы		
	5	Сетка С2-9-1	2	3.006.1-2.87.3-9
	6	С4-23-2	4	-49
	7	С4-53	2	-74
	8	С2-17	1	-15
	9	Закладное изделие М1	4	-118
Л18-15а		Сборочные единицы		
	5	Сетка С2-9-1	2	3.006.1-2.87.3-9
	6	С4-23-2	4	-49
	7	С4-53	2	-74
	8	С2-17	1	-15
	9	Закладное изделие М1	4	-118

Инв. № подл. | Подпись и дата | Взам. инв. №

3.006.1-2.87.1-35

Лист 8

Формат А3

План лотка

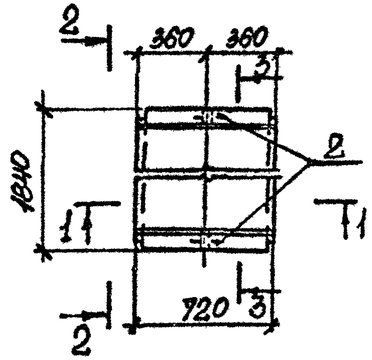

2 - 2 повернуто

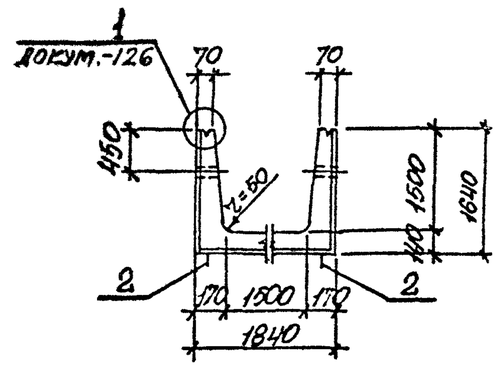

1 - 1

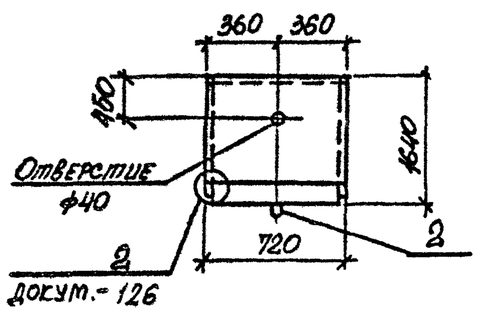

3 - 3

Схема армирования

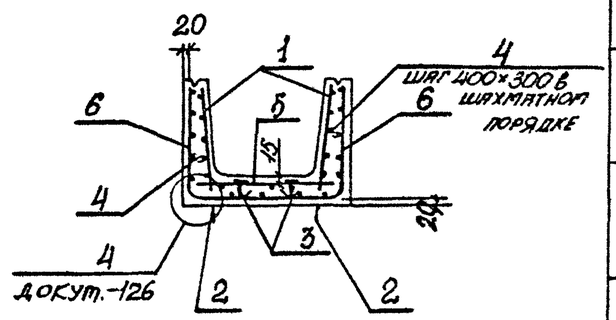

Марка лотка	Класс бетона	Объём бетона, м3	Масса, т
Л18д-3	В15	0,47	1,18
Л18д-5			
Л18д-8			
Л18д-11	В25		
Л18д-12			
Л18д-15	В35		

Марка лотка	Поз	Наименование	Кол.	Обозначение документа
Для всех марок		Документация		
		Техническое описание		3.006.1-2.87.1 ТО
		Ведомость расхода стали		3.006.1-2.87.1 РС
		Схема фиксации стоек		3.006.1-2.87.1-127
		Сборочные единицы		
	1	Сетка С1-15	2	3.006.1-2.87 3-3
		Детали		
	2	Петля УП1-4	2	1.400-9, вып.1
	3	Фиксатор Ф2	4	3.006.1-2.87.3-129
	4	Стержень арматурный Ст1	10	-129
Л18д-3		Сборочные единицы		
	5	Сетка С2-26	1	3.006.1-2.87.3-20
	6	С4-70	2	-89
Л18д-5		Сборочные единицы		
	5	Сетка С2-26-1	1	3.006.1-2.87.3-20
	6	С4-70-1	2	-89
Л18д-8		Сборочные единицы		
	5	Сетка С2-26-2	1	3.006.1-2.87.3-20
	6	С4-70-2	2	-89
Л18д-11		Сборочные единицы		
	5	Сетка С2-26-2	1	3.006.1-2.87.3-20
	6	С4-70-2	2	-89
Л18д-12		Сборочные единицы		
	5	Сетка С2-26-3	1	3.006.1-2.87.3-20
	6	С4-70-3	2	-89
Л18д-15		Сборочные единицы		
	5	Сетка С2-26-3	1	3.006.1-2.87.3-20
	6	С4-70-3	2	-89

Нач.отд.	Бродский		3.006.1-2.87.1-36
Н. контр.	Уланцева		
Гл.констр.	Коротецкий		
Рук.гр.	Чумакова		Лоток Л18д-3... Л18д-15
Вед.инж.	Уланцева		Стадия: Р; Лист: ; Листов: 1
Проверил.	Уланцева		Харьковский Промстройниипроект
Инженер	Козуб		

Инв.№ подл. | Подпись и дата | Взам.инв.№

План лотка

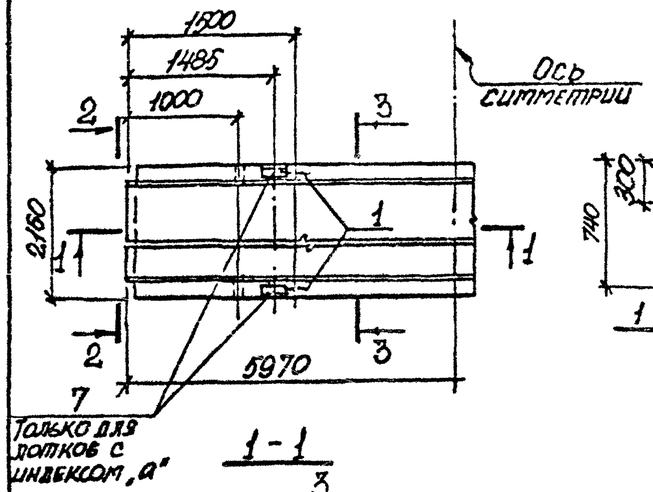

2 - 2 повернуто

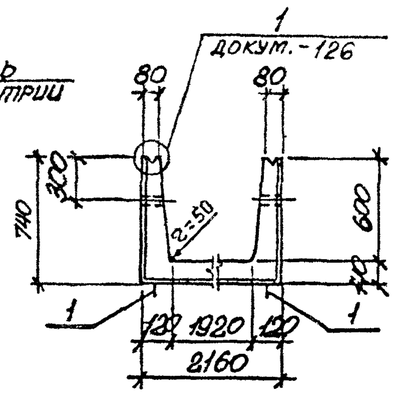

1 - 1

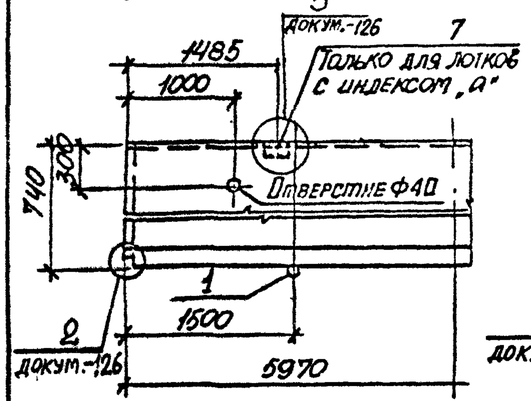

3 - 3

Схема армирования

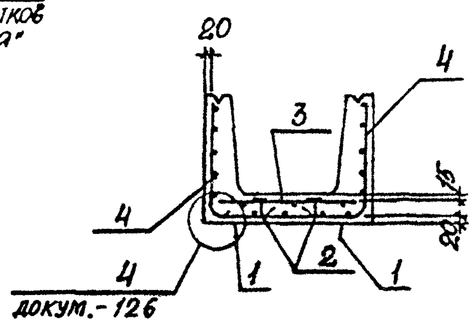

План раскладки верхних сеток длиной 2,85 м для лотков Л19-3 ... Л19-15, Л19-3а ... Л19-15а при стыке в продольном направлении.

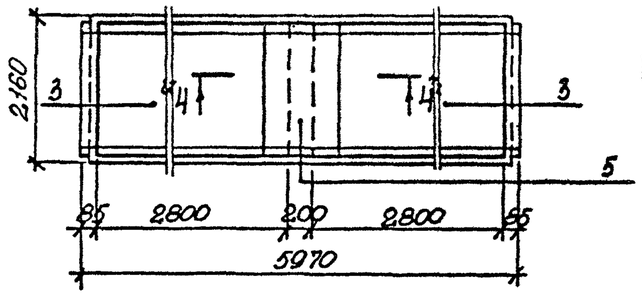

4 - 4

для лотков Л19-3, Л19-3а

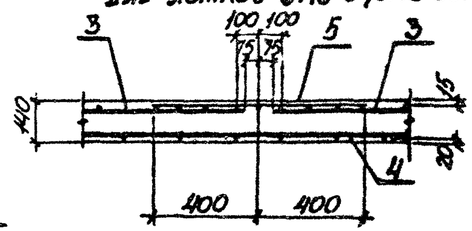

План раскладки угловых сеток длиной 2,85 м для лотков Л19-5 ... Л19-15, Л19-5а ... Л19-15а при стыках в продольном и поперечных направлениях.

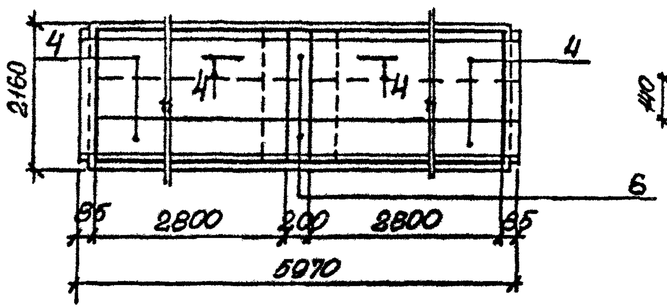

4 - 4

для лотков Л19-5 ... Л19-15, Л19-5а ... Л19-15а

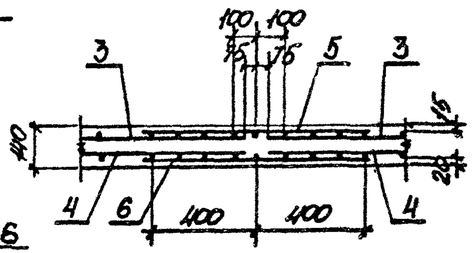

Марка лотка	Класс бетона	Объем бетона, м³	Масса, т
Л19-3; Л19-3а	В15	2,52	6,30
Л19-5; Л19-5а			
Л19-8; Л19-8а	В25		
Л19-11; Л19-11а	В30		
Л19-12; Л19-12а			
Л19-15; Л19-15а	В35		

Спецификацию см. на листе 2,3.

Нач.отд.	Бродский		3.006.1-2.87.1-37
Н.контр.	Уманцева		
Гл.констр.	Коротецкий		
Рук.гр.	Узякова		Лоток Л19-3... Л19-15 Л19-3а... Л19-15а
Вед.инж.	Уманцева		Стадия Р · Лист 1 · Листов 3
Проверил	Уманцева		Харьковский Промстройниипроект
Инженер	Козуб		

Инв. № подл. | Подпись и дата | Взам. инв. №

Формат А3

Марка лотка	Поз.	Наименование	Кол.	Обозначение документа
Для всех марок		Документация		
		Техническое описание		3.006.1-2.87.1 ТО
		Ведомость расхода стали		3.006.1-2.87.1 РС
		Схема фиксации сеток		3.006.1-2.87.1-127
		Детали		
	1	Петля ШП1-12	4	1.400-9, вып.1
	2	Фиксатор Ф 2	18	3.006.1-2.87.3-129
Л19-3		Сборочные единицы		
	3	Сетка С2-10-2	2	3.006.1-2.87.3-10
	4	С4-11	2	-41
	5	С2-19	1	-16
Л19-5		Сборочные единицы		
	3	Сетка С2-10-3	2	3.006.1-2.87.3-10
	4	С4-24	4	-50
	5	С2-19	1	-16
	6	С4-54	2	-75
Л19-8		Сборочные единицы		
	3	Сетка С2-10-4	2	3.006.1-2.87.3-10
	4	С4-24-1	4	-50
	5	С2-19	1	-16
	6	С4-54	2	-75

Марка лотка	Поз.	Наименование	Кол.	Обозначение документа
Л19-11		Сборочные единицы		
	3	Сетка С2-10-5	2	3.006.1-2.87.3-10
	4	С4-24-1	4	-50
	5	С2-19-1	1	-16
	6	С4-54	2	-75
Л19-12		Сборочные единицы		
	3	Сетка С2-10-6	2	3.006.1-2.87.3-10
	4	С4-24-2	4	-50
	5	С2-19-1	1	-16
	6	С4-54	2	-75
Л19-15		Сборочные единицы		
	3	Сетка С2-10-6	2	3.006.1-2.87.3-10
	4	С4-24-2	4	-50
	5	С2-19-1	1	-16
	6	С4-54	2	-75
Л19-3а		Сборочные единицы		
	3	Сетка С2-10-2	2	3.006.1-2.87.3-10
	4	С4-11	2	-41
	5	С2-19	1	-16
	7	Изделие закладное М1	4	-118

Инв.№ подл. | Подпись и дата | Взам.инв.№

Марка лотка	Поз.	Наименование	Кол.	Обозначение документа
Л19-5а		Сборочные единицы		
	3	Сетка С2-10-3	2	3.006.1-2.87.3-10
	4	С4-24	4	-50
	5	С2-19	1	-16
	6	С4-54	2	-75
	7	Изделие закладное М1	4	-118
Л19-8а		Сборочные единицы		
	3	Сетка С2-10-4	2	3.006.1-2.87.3-10
	4	С4-24-1	4	-50
	5	С2-19	1	-16
	6	С4-54	2	-75
	7	Изделие закладное М1	4	-118
Л19-11а		Сборочные единицы		
	3	Сетка С2-10-5	2	3.006.1-2.87.3-10
	4	С4-24-1	4	-50
	5	С2-19-1	1	-16
	6	С4-54	2	-75
	7	Изделие закладное М1	4	-118

Марка лотка	Поз.	Наименование	Кол.	Обозначение документа
Л19-12а		Сборочные единицы		
	3	Сетка С2-10-6	2	3.006.1-2.87.3-10
	4	С4-24-2	4	-50
	5	С2-19-1	1	-16
	6	С4-54	2	-75
	7	Изделие закладное М1	4	-118
Л19-15а		Сборочные единицы		
	3	Сетка С2-10-6	2	3.006.1-2.87.3-10
	4	С4-24-2	4	-50
	5	С2-19-1	1	-16
	6	С4-54	2	-75
	7	Изделие закладное М1	4	-118

Инв. № подл. | Подпись и дата | Взам. инв. №

План лотка

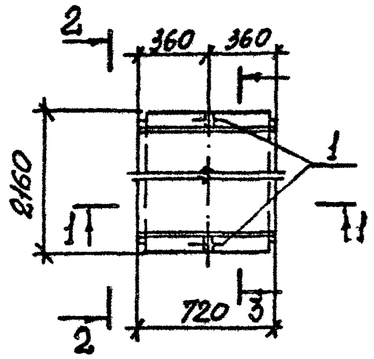

2 - 2 повернуто

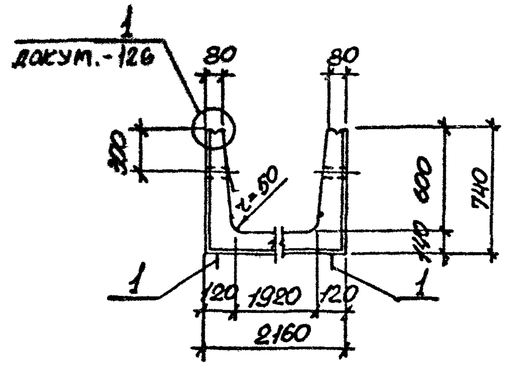

1 - 1

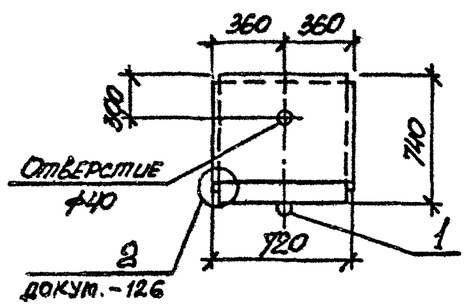

3 - 3

Схема армирования

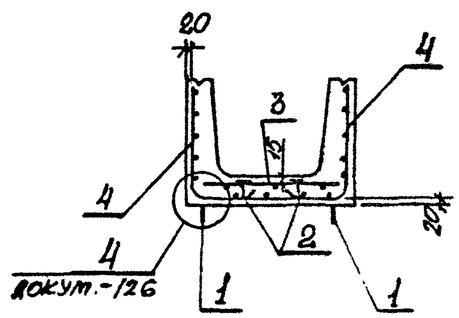

Марка лотка	Класс бетона	Объём бетона, м³	Масса, т
Л19g-3	В15	0,32	0,80
Л19g-5			
Л19g-8	В25		
Л19g-11	В30		
Л19g-12			
Л19g-15	В35		

Марка лотка	Поз.	Наименование	Кол.	Обозначение документа
Для всех марок		Документация		
		Техническое описание		3.006.1-2.87.1 ТО
		Ведомость расхода стали		3.006.1-2.87.1 РС
		Схема фиксации стоек		3.006.1-2.87.1-127
		Детали		
	1	Петля УП1-4	2	1.400-9, вып.1
	2	Фиксатор Ф2	4	3.006.1-2.87.3-129
Л19g-3		Сборочные единицы		
	3	Сетка С2-27-2	1	3.006.1-2.87.3-21
	4	С4-71	2	-90
Л19g-5		Сборочные единицы		
	3	Сетка С2-27-3	1	3.006.1-2.87.3-21
	4	С4-71-1	2	-90
Л19g-8		Сборочные единицы		
	3	Сетка С2-27-4	1	3.006.1-2.87.3-21
	4	С4-71-2	2	-90
Л19g-11		Сборочные единицы		
	3	Сетка С2-27-5	1	3.006.1-2.87.3-21
	4	С4-71-2	2	-90
Л19g-12		Сборочные единицы		
	3	Сетка С2-27-6	1	3.006.1-2.87.3-21
	4	С4-71-3	2	-90
Л19g-15		Сборочные единицы		
	3	Сетка С2-27-6	1	3.006.1-2.87.3-21
	4	С4-71-3	2	-90

Нач.отд.	Бродский		3.006.1-2.87.1-38
Н.контр.	Утанцева		
Гл.контр.	Коротецкий		
Рук.гр.	Чумакова		Лоток Л19g-3 ... Л19g-15
Вед.инж.	Утанцева		
Проверил	Утанцева		
Инженер	Козуб		

Стадия	Лист	Листов
Р		1

Харьковский Промстройниипроект

Инв. N подл. | Подпись и дата | Взамен инв. N

22991-01 61

Формат А3

План лотка

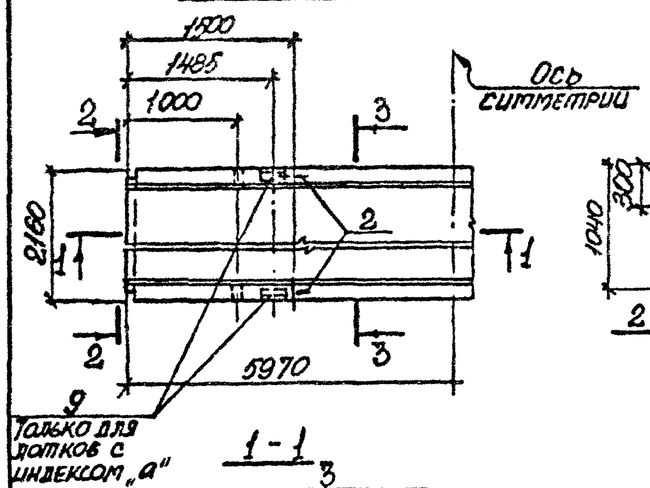

1 - 1

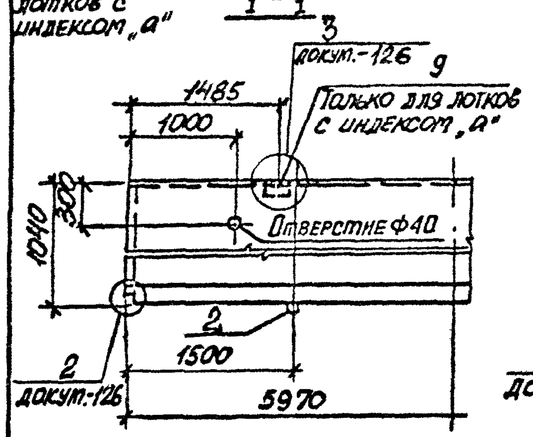

2 - 2 повернуто

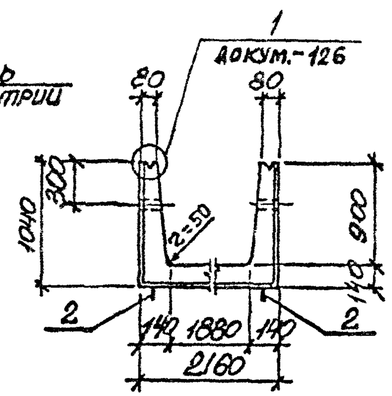

3 - 3

Схема армирования

План раскладки верхних сеток длиной 2,85м для лотков Л20-3... Л20-15, Л20-3а... Л20-15а при стыке в продольном направлении.

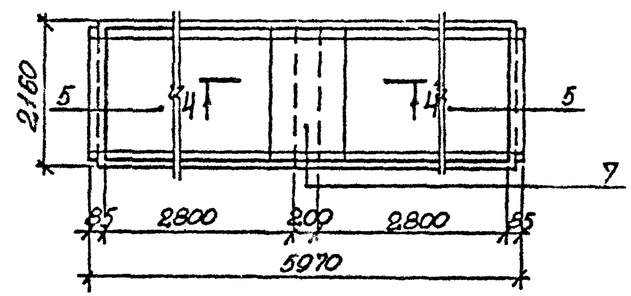

4 - 4

для лотков Л20-3, Л20-3а Л20-5, Л20-5а

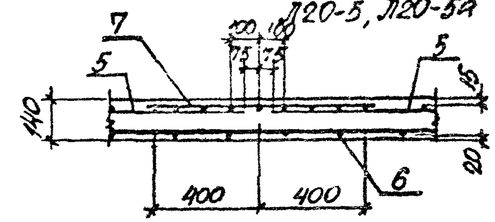

План раскладки угловых сеток длиной 2,85м для лотков Л20-11... Л20-15; Л20-11а... Л20-15а при стыках в продольном и поперечных направлениях.

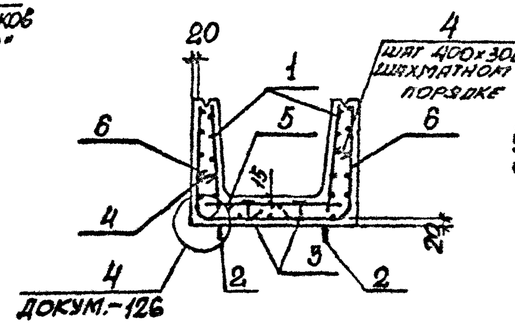

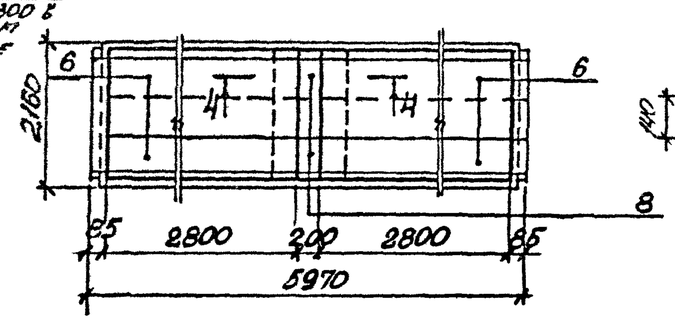

4 - 4

для лотков Л20-11... Л20-15, Л20-11а... Л20-16а

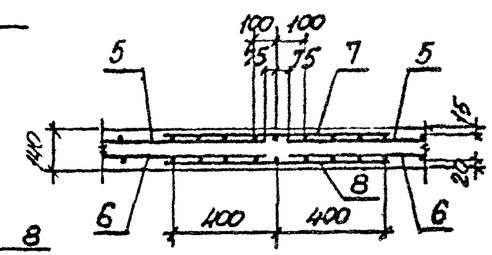

Марка лотка	Класс бетона	Объем бетона, м3	Масса, т
Л20-3; Л20-3а	В15	3,00	7,50
Л20-5; Л20-5а			
Л20-11; Л20-11а	В30		
Л20-12; Л20-12а			
Л20-15; Л20-15а	В35		

Спецификацию см. на листе 2,3.

Нач.отд.	Бондарчик		3.006.1 - 2.87.1-39
Н.контр.	Уманцева		
Гл.констр.	Корецкий		
Рук.груп.	Чумакова		Лоток Л20-3... Л20-15; Л20-3а... Л20-15а
Вед.инж.	Уманцева		Стадия Р, Лист 1, Листов 3
Проверил	Уманцева		Харьковский Промстройниипроект
Инженер	Козуб		

22991-01 62

Формат А3

Инв.№ подл. | Подпись и дата | Взам.инв.№

Марка лотка	Поз.	Наименование	Кол.	Обозначение документа
Для всех марок		Документация		
		Техническое описание		3.006.1-2.87.1 ТО
		Ведомость расхода стали		3.006.1-2.87.1 РС
		Схема фиксации сеток		3.006.1-2.87.1-127
		Сборочные единицы		
	1.	Сетка С1-1	2	3.006.1-2.87.3-1
	2	Петля УП1-12	4	1.400-9, вып.1
	3	Фиксатор Ф 2	18	3.006.1-2.87.3-129
	4	Стержень арматурный С-I	48	-129
Л20-3		Сборочные единицы		
	5	Сетка С2-10-2	2	3.006.1-2.87.3-10
	6	С4-12	2	-41
	7	С2-19	1	-16
Л20-5		Сборочные единицы		
	5	Сетка С2-10-3	2	3.006.1-2.87.3-10
	6	С4-12	2	-41
	7	С2-19	1	-16

Марка лотка	Поз.	Наименование	Кол.	Обозначение документа
Л20-11		Сборочные единицы		
	5	Сетка С2-10-4	2	3.006.1-2.87.3-10
	6	С4-25	4	-51
	7	С2-19	1	-16
	8	С4-55	2	-75
Л20-12		Сборочные единицы		
	5	Сетка С2-10-6	2	3.006.1-2.87.3-10
	6	С4-25-1	4	-51
	7	С2-19-1	1	-16
	8	С4-55	2	-75
Л20-15		Сборочные единицы		
	5	Сетка С2-10-6	2	3.006.1-2.87.3-10
	6	С4-25-1	4	-51
	7	С2-19-1	1	-16
	8	С4-55	2	-75

Инв.№ подл. | Подпись и дата | Взам. инв.№

Марка лотка	Поз.	Наименование	Кол.	Обозначение документа
Л20-9а		Сборочные единицы		
	5	Сетка С2-10-2	2	3.006.1-2.87.3-10
	6	С4-12	2	-41
	7	С2-19	1	-16
	9	Изделие закладное М1	4	-118
Л20-5а		Сборочные единицы		
	5	Сетка С2-10-3	2	3.006.1-2.87.3-10
	6	С4-12	2	-41
	7	С2-19	1	-16
	9	Изделие закладное М1	4	
Л20-11а		Сборочные единицы		
	5	Сетка С2-10-4	2	3.006.1-2.87.3-10
	6	С4-25	4	-51
	7	С2-19	1	-16
	8	С4-55	2	-75
	9	Изделие закладное М1	4	-118

Марка лотка	Поз	Наименование	Кол.	Обозначение документа
Л20-12а		Сборочные единицы		
	5	Сетка С2-10-6	2	3.006.1-2.87.3-10
	6	С4-25-1	4	-51
	7	С2-19-1	1	-16
	8	С4-55	2	-75
	9	Изделие закладное М1	4	-118
Л20-15а		Сборочные единицы		
	5	Сетка С2-10-6	2	3.006.1-2.87.3-10
	6	С4-25-1	4	-51
	7	С2-19-1	1	-16
	8	С4-55	2	-75
	9	Изделие закладное М1	4	-118

Инв. № подл. | Подпись и дата | Взам. инв. №

План лотка

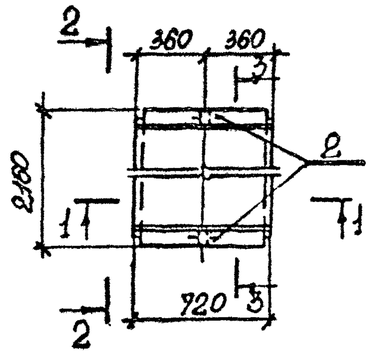

2 - 2 повернуто

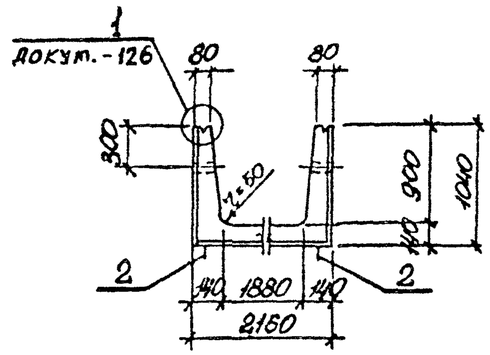

1 - 1

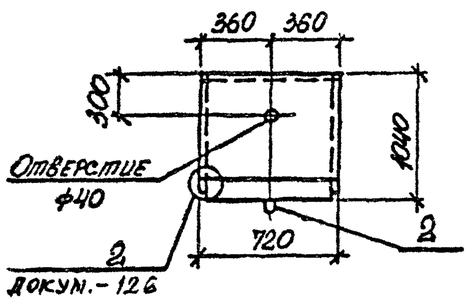

3 - 3

Схема армирования

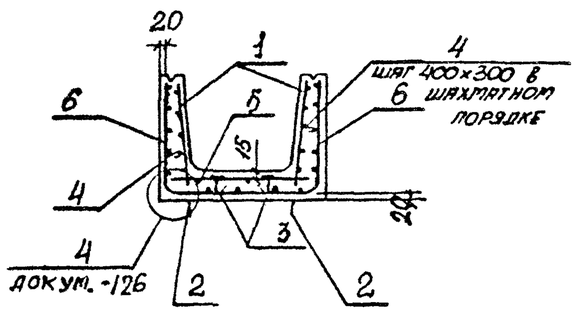

Марка лотка	Поз	Наименование	Кол.	Обозначение документа
Для всех марок		Документация		
		Техническое описание		3.006.1-2.87.1 ТО
		Ведомость расхода стали		3.006.1-2.87.1 РС
		Схема фиксации стоек		3.006.1-2.87.1-127
		Сборочные единицы		
	1	Сетка С1-10	2	3.006.1-2.87.3-1
		Детали		
	2	Петля УП1-4	2	1.400-9, вып.1
	3	Фиксатор Ф2	4	3.006.1-2.87.3-129
	4	Стержень арматурный Ст1	6	-129
Л20д-3		Сборочные единицы		
	5	Сетка С2-27-2	2	3.006.1-2.87.3-21
	6	С4-72	2	-91
Л20д-5		Сборочные единицы		
	5	Сетка С2-27-3	2	3.006.1-2.87.3-21
	6	С4-72	2	-91
Л20д-11		Сборочные единицы		
	5	Сетка С2-27-4	2	3.006.1-2.87.3-21
	6	С4-72-1	2	-91
Л20д-12		Сборочные единицы		
	5	Сетка С2-27-6	2	3.006.1-2.87.3-21
	6	С4-72-2	2	-91
Л20д-15		Сборочные единицы		
	5	Сетка С2-27-6	2	3.006.1-2.87.3-21
	6	С4-72-2	2	-91

Марка лотка	Класс бетона	Объём бетона, м³	Масса, т
Л20д-3	В15	0,38	0,95
Л20д-5			
Л20д-11	В30		
Л20д-12			
Л20д-15	В35		

Нач.отд.	Бродский		
Гл.инж.проекта	Уманцева		
Гл.конструктор	Кротецкий		
Рук.гр.	Чумакова		
Вед.инж.	Уманцева		
Проверил	Уманцева		
Инженер	Козуб		

3.006.1-2.87.1-40

Лоток Л20д-3... Л20д-15

Стадия	Лист	Листов
Р		1

Харьковский Промстройниипроект

Инв.№ подл. | Подпись и дата | Взам.инв.№

Формат А3

План лотка

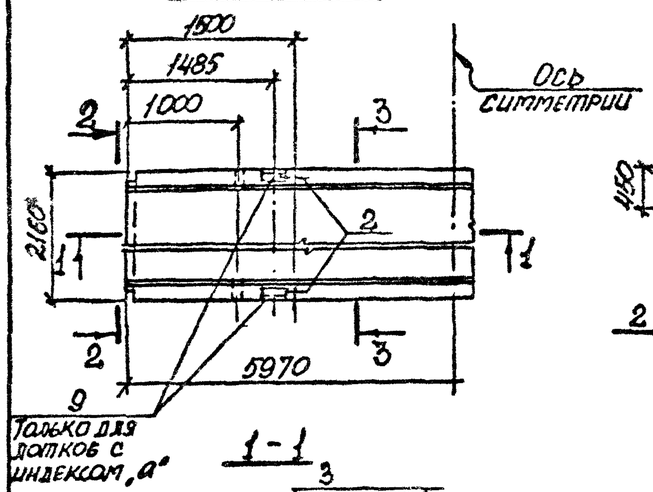

2 - 2, повернуто

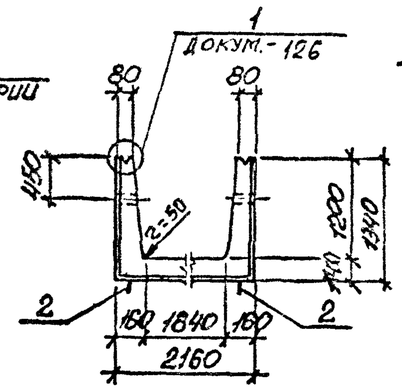

План раскладки верхних сеток длиной 2,85 м для лотков Л21-5...Л21-15, Л21-5а...Л21-15а при стыке в продольном направлении.

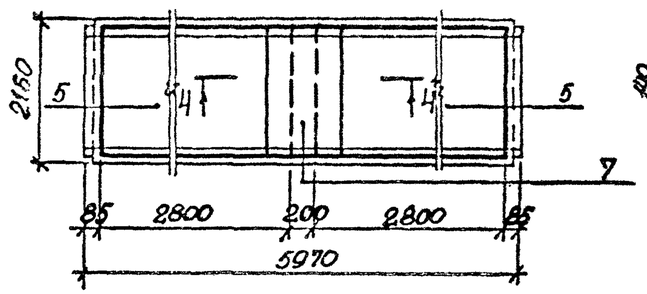

4 - 4

для лотков Л21-5, Л21-5а

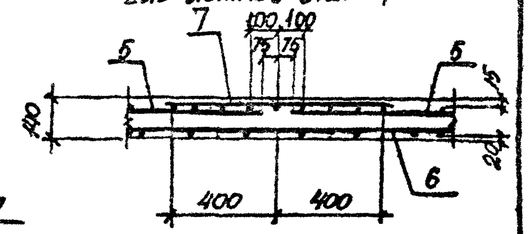

1 - 1

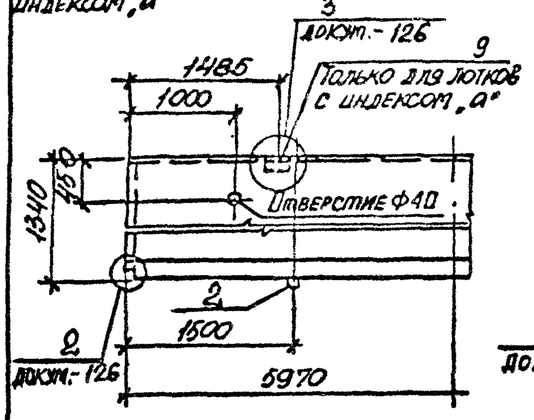

3 - 3

Схема армирования

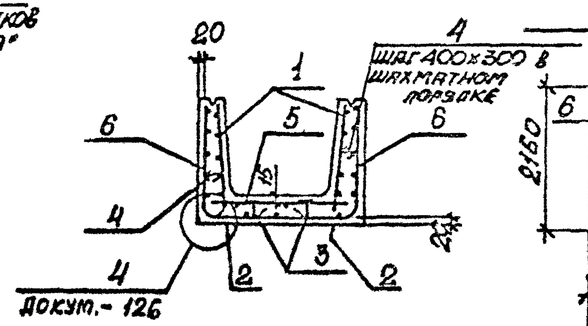

План раскладки угловых сеток длиной 2,85 м для лотков Л21-8...Л21-15, Л21-8а...Л21-15а при стыках в продольном и поперечных направлениях.

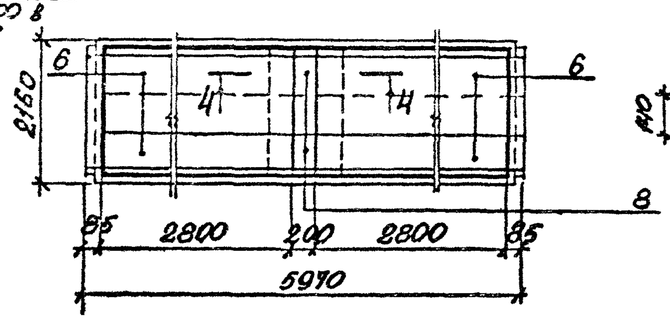

4 - 4

для лотков Л21-8...Л21-15, Л21-8а...Л21-15а

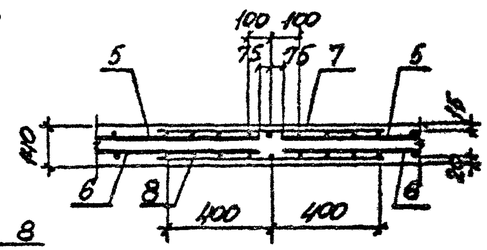

Марка лотка	Класс бетона	Объем бетона, м3	Масса, т
Л21-3; Л21-3а	В15	3,54	8,85
Л21-5; Л21-5а			
Л21-8; Л21-8а	В25		
Л21-11; Л21-11а	В30		
Л21-12; Л21-12а			
Л21-15; Л21-15а	В35		

Спецификацию см. на листе 2,3.

Нач.отд.	Ерапский		3.006.1 - 2.87.1 - 41
Н.контр.	Уманцева		
Гл.констр.	Коротецкий		
Рук.гр.	Чупахова		Лоток Л21-3...Л21-15; Л21-3а...Л21-15а
Вед.инж.	Уманцева		Стадия Р, Лист 1, Листов 3
Проверил	Уманцева		Харьковский Промстройниипроект
Инженер	Ковуб		

Инв. № подл. | Подпись и дата | Взам. инв. №

22991-01 66

Формат А3

Марка лотка	Поз	Наименование	Кол.	Обозначение документа
Для всех марок		Документация		
		Техническое описание		3.006.1-2.87.1 ТО
		Ведомость расхода стали		3.006.1-2.87.1 РС
		Схема фиксации стоек		3.006.1-2.87.1 -127
		Сборочные единицы		-125
	1	Сетка С1-2	2	3.006.1-2.87.3-1
	2	Петля НУП1	4	-125
	3	Фиксатор Ф2	18	3.006.1-2.87.3-129
	4	Стержень арматурный Ст1	60	-129
Л21-3		Сборочные единицы		
	5	Сетка С2-7	1	3.006.1-2.87.3-9
	6	С4-13	2	-41
Л21-5		Сборочные единицы		
	5	Сетка С2-10-2	2	3.006.1-2.87.3-10
	6	С4-13	2	-41
	7	С2-19	1	-16
Л21-8		Сборочные единицы		
	5	Сетка С2-10-4	2	3.006.1-2.87.3-10
	6	С4-26	4	-52
	7	С2-19	1	-16
	8	С4-56	2	-76

Марка лотка	Поз	Наименование	Кол.	Обозначение документа
Л21-11		Сборочные единицы		
	5	Сетка С2-10-4	2	3.006.1-2.87.3-10
	6	С4-26	4	-52
	7	С2-19	1	-16
	8	С4-56	2	-76
Л21-12		Сборочные единицы		
	5	Сетка С2-10-5	2	3.006.1-2.87.3-10
	6	С4-26-1	4	-52
	7	С2-19-1	1	-16
	8	С4-56	2	-76
Л21-15		Сборочные единицы		
	5	Сетка С2-10-5	2	3.006.1-2.87.3-10
	6	С4-26-1	4	-52
	7	С2-19-1	1	-16
	8	С4-56	2	-76

Инв. № подл. | Подпись и дата | Взам. инв. №

Марка лотка	Поз.	Наименование	Кол.	Обозначение документа
Л21-3а		Сборочные единицы		
	5	Сетка С2-7	1	3.006.1-2.87.3-7
	6	С4-13	2	-41
	9	Изделие закладное М 1	4	-118
Л21-5а		Сборочные единицы		
	5	Сетка С2-10-2	2	3.006.1-2.87.3-10
	6	С4-13	2	-41
	7	С2-19	1	-16
	9	Изделие закладное М 1	4	-118
Л21-8а		Сборочные единицы		
	5	Сетка С2-10-4	2	3.006.1-2.87.3-10
	6	С4-26	4	-52
	7	С2-19	1	-16
	8	С4-56	2	-76
	9	Изделие закладное М 1	4	-118
Л21-11а		Сборочные единицы		
	5	Сетка С2-10-4	2	3.006.1-2.87.3-10
	6	С4-26	4	-52
	7	С2-19	1	-16
	8	С4-56	2	-76
	9	Изделие закладное М 1	4	-118

Марка лотка	Поз.	Наименование	Кол.	Обозначение документа
Л21-12а		Сборочные единицы		
	5	Сетка С2-10-5	2	3.006.1-2.87.3-10
	6	С4-26-1	4	-52
	7	С2-19-1	1	-16
	8	С4-56	2	-76
	9	Изделие закладное М 1	4	-118
Л21-15а		Сборочные единицы		
	5	Сетка С2-10-5	2	3.006.1-2.87.3-10
	6	С4-26-1	4	-52
	7	С2-19-1	1	-16
	8	С4-56	2	-76
	9	Изделие закладное М 1	4	-118

Инв. № подл. | Подпись и дата | Взам. инв. №

План лотка

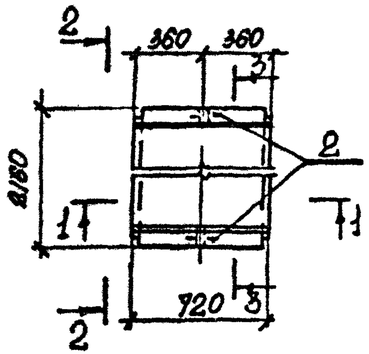

1 - 1

2 - 2 повернуто

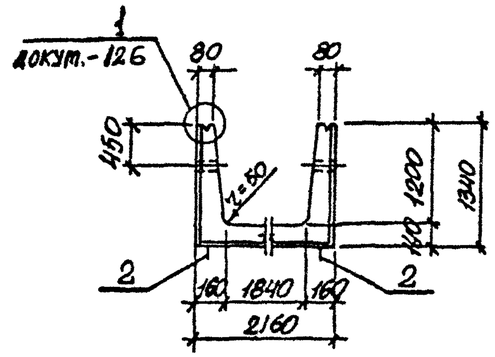

3 - 3

Схема армирования

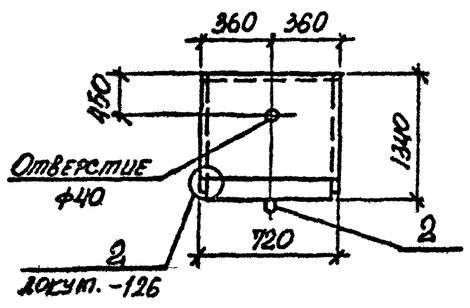

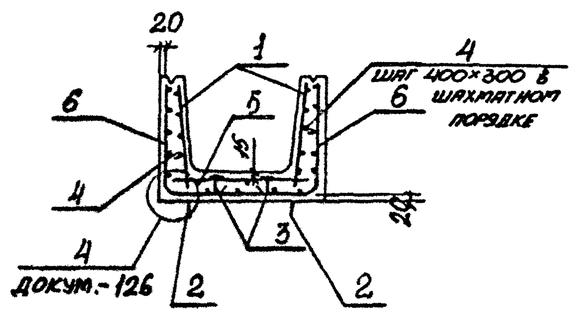

Марка лотка	Класс бетона	Объём бетона, м3	Масса, т
Л21g-3	В15	0,44	1,10
Л21g-6			
Л21g-8	В25		
Л21g-11	В30		
Л21g-12			
Л21g-15	В35		

Марка лотка	Поз	Наименование	Кол.	Обозначение документа
Для всех марок		Документация		
		Техническое описание		3.006.1-2.87.1 ТО
		Ведомость расхода стали		3.006.1-2.87.1 РС
		Схема фиксации стоек		3.006.1-2.87.1-127
		Сборочные единицы		
	1	Сетка С1-11	2	3.006.1-2.87.3-3
		Детали		
	2	Петля УП1-4	2	1.400-9, вып.1
	3	Фиксатор Ф2	4	3.006.1-2.87.3-129
	4	Стержень арматурный Ст1	8	129
Л21g-3		Сборочные единицы		
	5	Сетка С2-27-1	1	3.006.1-2.87.3-21
	6	С4-73	2	-92
Л21g-5		Сборочные единицы		
	5	Сетка С2-27-2	1	3.006.1-2.87.3-21
	6	С4-73	2	-92
Л21g-8		Сборочные единицы		
	5	Сетка С2-27-3	1	3.006.1-2.87.3-21
	6	С4-73-1	2	-92
Л21g-11		Сборочные единицы		
	5	Сетка С2-27-3	1	3.006.1-2.87.3-21
	6	С4-73-1	2	-92
Л21g-12		Сборочные единицы		
	5	Сетка С2-27-5	1	3.006.1-2.87.3-21
	6	С4-73-2	2	-92
Л21g-15		Сборочные единицы		
	5	Сетка С2-27-5	1	3.006.1-2.87.3-21
	6	С4-73-2	2	-92

Нач.отд.	Бродский	
Гл.констр.	Урванцева	
Гл.констр.	Коротецкий	
Рук.гр.	Чупракова	
Вед.инж.	Урванцева	
Проверил	Урванцева	
Инженер	Козуб	

3.006.1-2.87.1-42

Лоток Л21g-3... Л21g-15

Стадия	Лист	Листов
Р		1

Харьковский Промстройниипроект

Инв.№ подл. | Подпись и дата | Взам.инв.№

План лотка

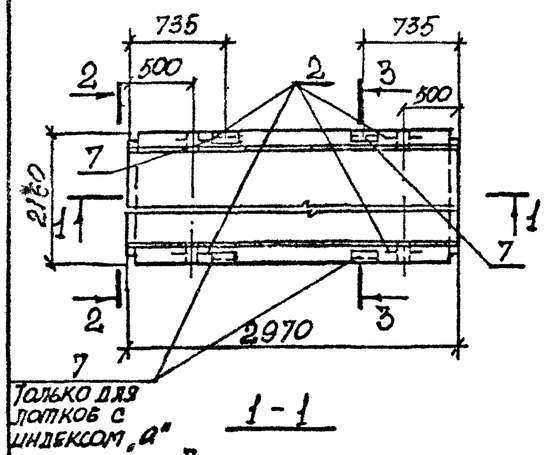

1 - 1

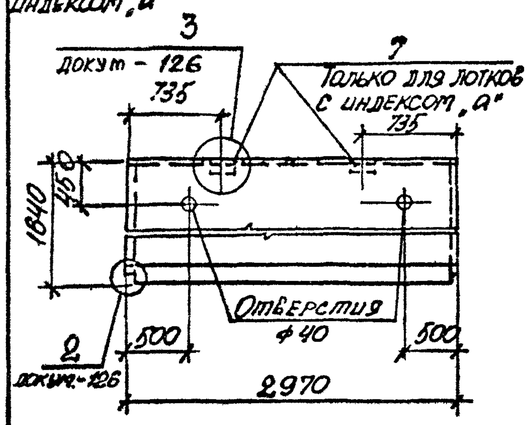

2 - 2 повернуто

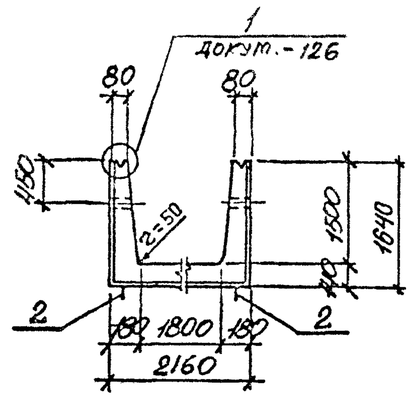

3 - 3

Схема армирования

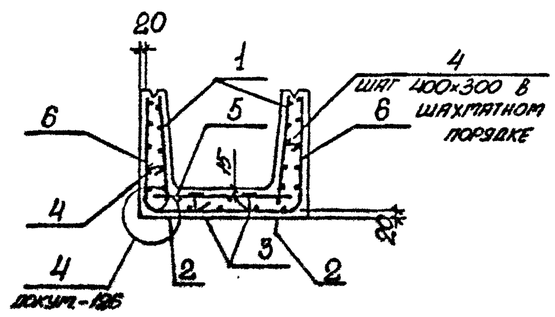

Марка лотка	Класс бетона	Объем бетона, м3	Масса, т
Л22-3; Л22-3а	В15	2,07	5,18
Л22-5; Л22-5а			
Л22-8; Л22-8а	В25		
Л22-11; Л22-11а	В30		
Л22-12; Л22-12а			
Л22-15; Л22-15а	В35		

Марка лотка	Поз.	Наименование	Кол.	Обозначение докумета
Для всех марок		Документация		
		Техническое описание		3.006.1-2.87.1 ТО
		Ведомость расхода стали		3.006.1-2.87.1 РС
		Схема фиксации сеток		3.006.1-2.87.1 -127
		Сборочные единицы		
	1	Сетка С1-7	2	3.006.1-2.87.3-2
	2	Петля УП1-10	4	1.400-9, вып.1
	3	Фиксатор Ф2	10	3.006.1-2.87.1-129
	4	Стержень арматурный Ст2	45	-129
Л22-3		Сборочные единицы		
	5	Сетка С2-10	1	3.006.1-2.87.3 -10
	6	С4-27	2	-53
Л22-5		Сборочные единицы		
	5	Сетка С2-10-1	1	3.006.1-2.87.3-10
	6	С4-27-1	2	-53

Нач.отд.	Брацкий		3.006.1-2.87.1-43
Гл.конструктор	Коротецкий		
Рук.гр.	Умракова		Лоток Л22-3... Л22-15 Л22-3а... Л22-15а
Вед.инж.	Уманцева		
Проверил	Уманцева		
Инженер	Козуб		

Стадия	Лист	Листов
Р	1	2

Харьковский Промстройниипроект

Инв. № подл. | Подпись и дата | Взам. инв. №

Марка лотка	Поз.	Наименование	Кол.	Обозначение документа
Л22-8		Сборочные единицы		
	5	Сетка С2-10-3	1	3.006.1-2.87.3-10
	6	С4-27-1	2	-53
Л22-11		Сборочные единицы		
	5	Сетка С2-10-3	1	3.006.1-2.87.3-10
	6	С4-27-2	2	-53
Л22-12		Сборочные единицы		
	5	Сетка С2-10-4	1	3.006.1-2.87.3-10
	6	С4-27-3	2	-53
Л22-15		Сборочные единицы		
	5	Сетка С2-10-4	1	3.006.1-2.87.3-10
	6	С4-27-3	2	-53
Л22-3а		Сборочные единицы		
	5	Сетка С2-10	1	3.006.1-2.87.3-10
	6	С4-27	2	-53
	7	Изделие закладное М 1	4	-118
Л22-5а		Сборочные единицы		
	5	Сетка С2-10-1	1	3.006.1-2.87.3-10
	6	С4-27-1	2	-53
	7	Изделие закладное М 1	4	-118

Марка лотка	Поз.	Наименование	Кол.	Обозначение документа
Л22-8а		Сборочные единицы		
	5	Сетка С2-10-3	1	3.006.1-2.87.3-10
	6	С4-27-1	2	-53
	7	Изделие закладное М 1	4	-118
Л22-11а		Сборочные единицы		
	5	Сетка С2-10-3	1	3.006.1-2.87.3-10
	6	С4-27-2	2	-53
	7	Изделие закладное М 1	4	-118
Л22-12а		Сборочные единицы		
	5	Сетка С2-10-4	1	3.006.1-2.87.3-10
	6	С4-27-3	2	-53
	7	Изделие закладное М 1	4	-118
Л22-15а		Сборочные единицы		
	5	Сетка С2-10-4	1	3.006.1-2.87.3-10
	6	С4-27-3	2	-53
	7	Изделие закладное М 1	4	-118

Инв. № подл. | Подпись и дата | Взам. инв. №

План лотка

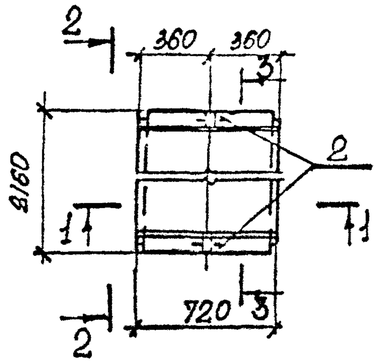

2 - 2 повернуто

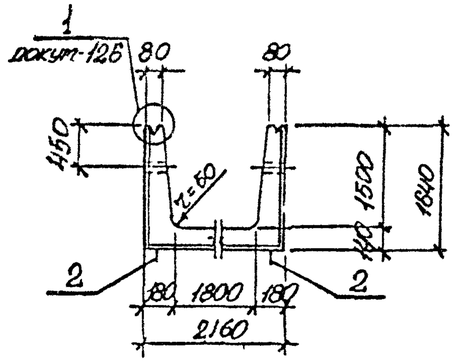

1 - 1

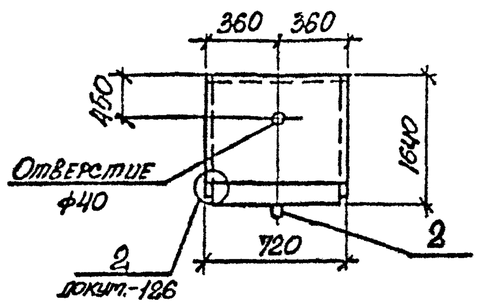

3 - 3

Схема армирования

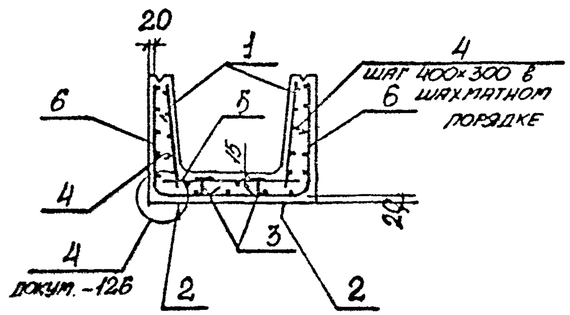

Марка лотка	Класс бетона	Объём бетона, м³	Масса, т
Л22д-3	В15	0,52	1,30
Л22д-6			
Л22д-8	В25		
Л22д-11	В30		
Л22д-12			
Л22д-15	В35		

Марка лотка	Поз	Наименование	Кол.	Обозначение документа
Для всех марок		Документация		
		Техническое описание		3.006.1-2.87.1 ТО
		Ведомость расхода стали		3.006.1-2.87.1 РС
		Схема фиксации стоек		3.006.1-2.87.1-127
		Сборочные единицы		
	1	Сетка С1-15	2	3.006.1-2.87.3-3
		Детали		
	2	Петля УП1-4	2	1.400-9, вып.1
	3	Фиксатор Ф2	4	3.006.1-2.87.3-129
	4	Стержень арматурный Ст2	10	-129
Л22д-3		Сборочные единицы		
	5	Сетка С2-27	1	3.006.1-2.87.3-21
	6	С4-74	2	-93
Л22д-5		Сборочные единицы		
	5	Сетка С2-27-1	1	3.006.1-2.87.3-21
	6	С4-74-1	2	-93
Л22д-8		Сборочные единицы		
	5	Сетка С2-27-3	1	3.006.1-2.87.3-21
	6	С4-74-1	2	-93
Л22д-11		Сборочные единицы		
	5	Сетка С2-27-3	1	3.006.1-2.87.3-21
	6	С4-74-2	2	-93
Л22д-12		Сборочные единицы		
	5	Сетка С2-27-4	1	3.006.1-2.87.3-21
	6	С4-74-3	2	-93
Л22д-15		Сборочные единицы		
	5	Сетка С2-27-4	1	3.006.1-2.87.3-21
	6	С4-74-2	2	-93

Нач.отд.	Бродский	
Н. контр.	Уманцева	
Гл.констр.	Коротецкий	
Рук.гр.	Чумакова	
Вед.инж.	Уманцева	
Проверил	Уманцева	
Инженер	Козуб	

3.006.1-2.87.1-44

Лоток Л22д-3... Л22д-15

Стадия	Лист	Листов
Р		1

Харьковский Промстройниипроект

Инв.№ подл. | Подпись и дата | Взам.инв.№

Лоток Л23-3...Л23-15; Л23-3а...Л23-15а

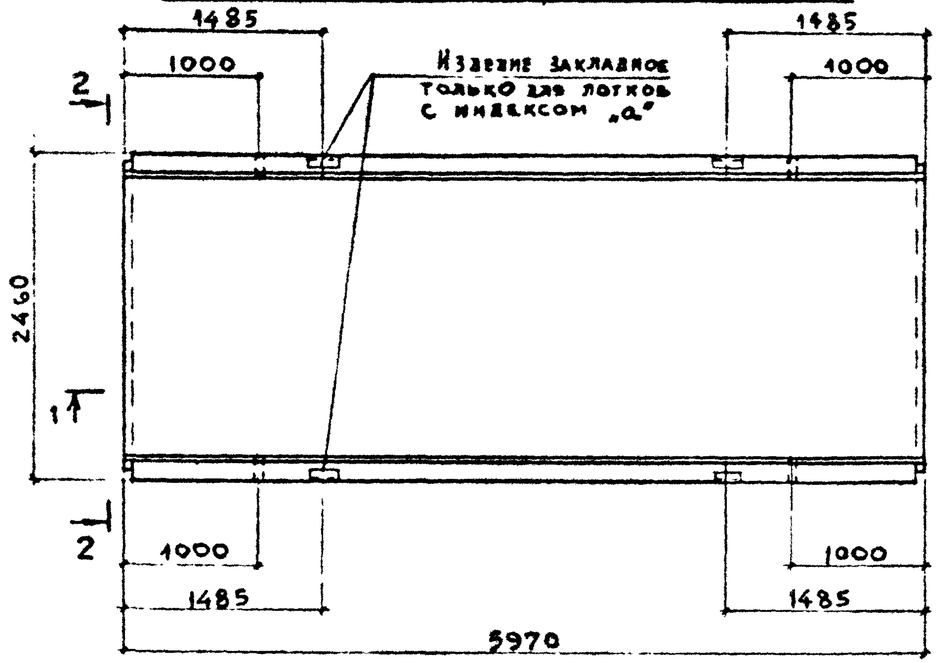

Лоток Л23д-3...Л23д-15

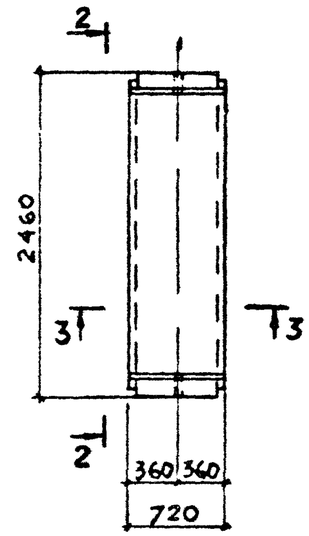

2 - 2
ПОВЕРНУТО

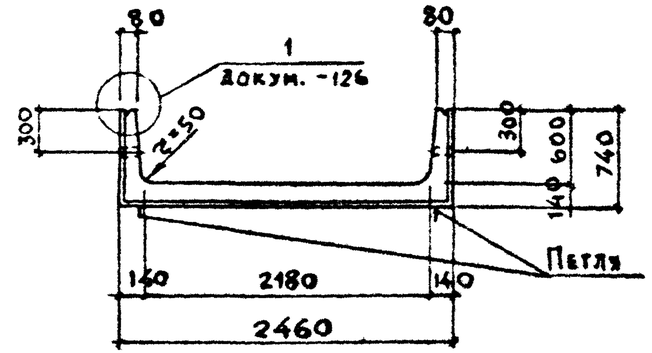

1 — 1

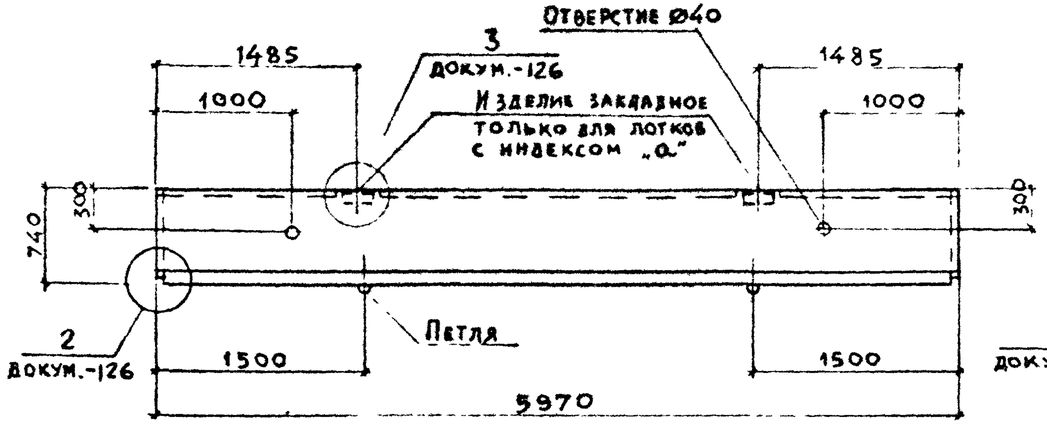

3 — 3

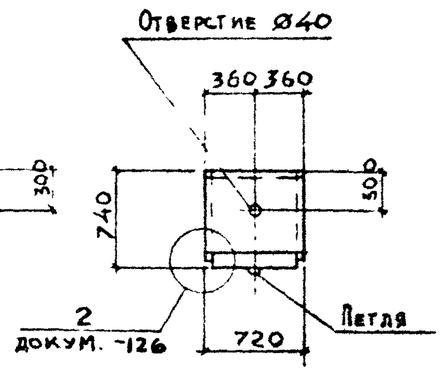

Марка лотка	Класс бетона	Объем бетона, м³	Масса, т
Л23-3; Л23-3а	В15	2,84	7,10
Л23-5; Л23-5а			
Л23-8; Л23-8а	В25		
Л23-11; Л23-11а	В30		
Л23-12; Л23-12а			
Л23-15; Л23-15а			
Л23д-3	В15	0,36	0,90
Л23д-5			
Л23д-8	В25		
Л23д-11	В30		
Л23д-12			
Л23д-15			

Нач. отд.	Бродский	
Н. контр.	Уманцева	
Гл. конст.	Коротецкий	
Рук. гр.	Чумакова	
Вед. инж.	Уманцева	
Проверил	Уманцева	
Инженер	Фомичев	

3.006.1-2.87.1 — 45

Лоток Л23, Л23д.
Опалубочный чертеж.

Стадия	Лист	Листов
Р		1

Харьковский Промстройниипроект

Инв. № подл. | Подпись и дата | Взам. инв. №

22991-02 2

Формат А3

План лотка

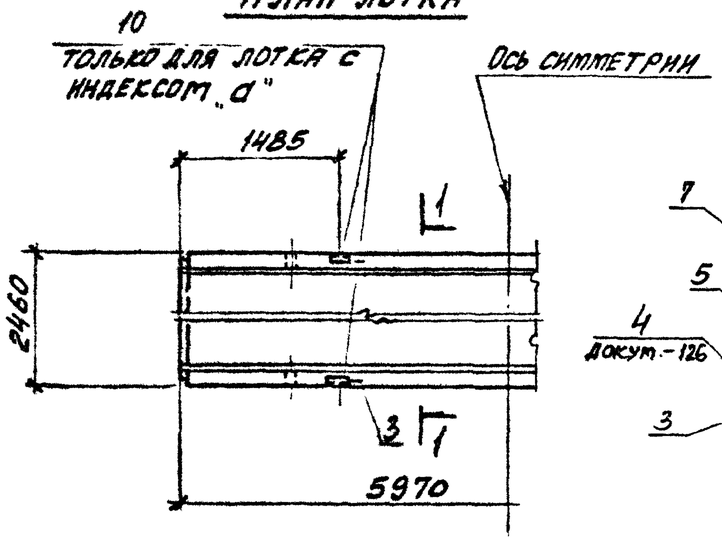

1-1 повернуто
Схема армирования

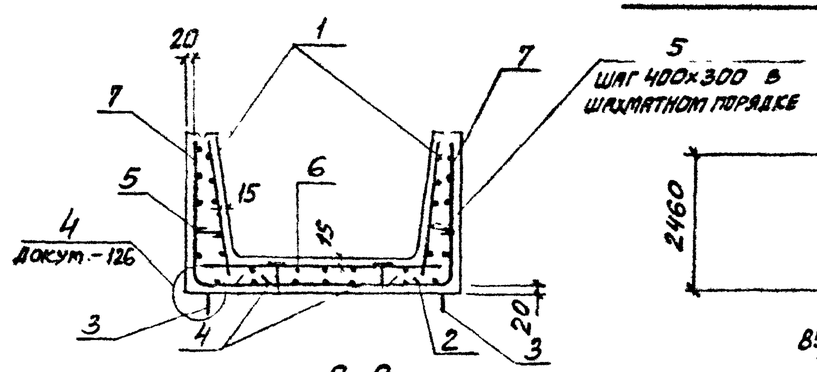

2-2
для Л23-3, Л23-3а

План раскладки верхних сеток длиной 2,85м при стыке в продольном направлении для лотков Л23-3... Л23-8, Л23-3а... Л23-8а

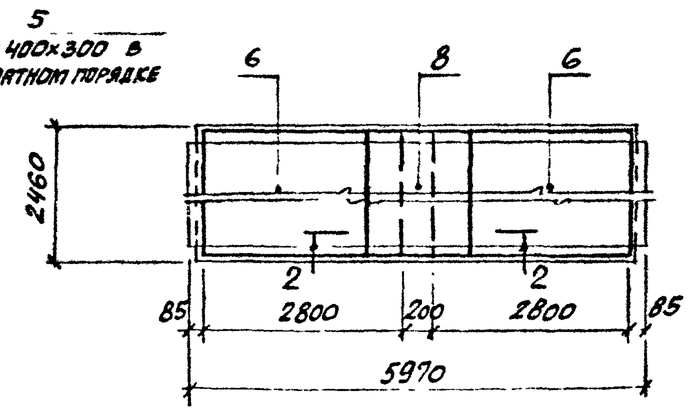

План раскладки угловых сеток длиной 5,85м при стыке в поперечном направлении для лотков Л23-3, Л23-3а

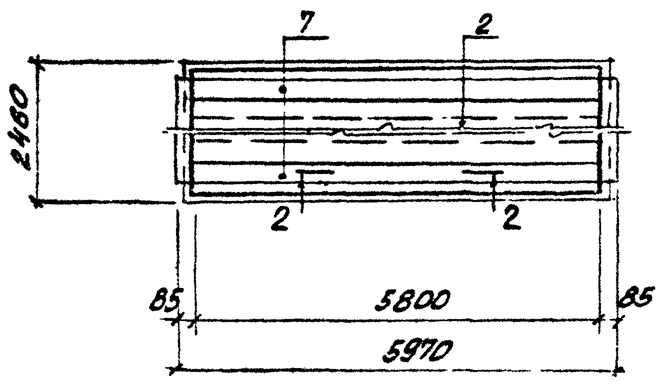

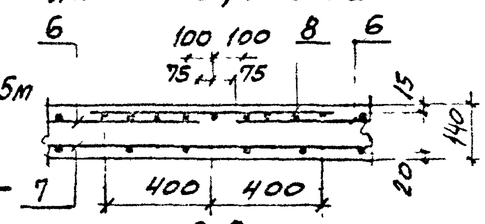

2-2
для Л23-5, Л23-5а, Л23-8, Л23-8а

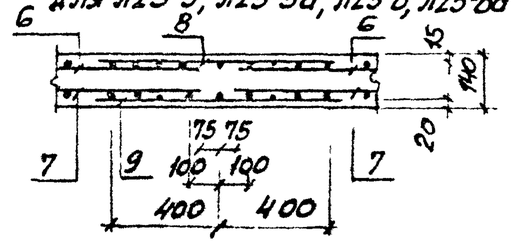

План раскладки угловых сеток длиной 2,85м при стыках в продольном и поперечном направлении для лотков Л23-5, Л23-8, Л23-5а, Л23-8а

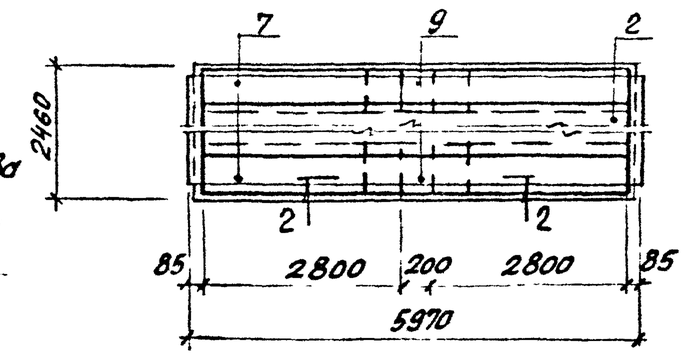

Нач. отд.	Бродский			3.006.1-2.87.1-46			
Н. контр.	Уманцева						
Гл. спец.	Коротецкий						
Рук. гр.	Чумакова			Лоток Л23-3... Л23-8; Л23-3а...Л23-8а. Армирование	Стадия	Лист	Листов
Вед. инж.	Уманцева				Р	1	2
Проверил	Уманцева				Харьковский Промстройниипроект		
Ст. техн.	Литвиненко						

Инв. № подл. | Подпись и дата | Взам. инв. №

Марка лотка	Поз	Наименование	Кол.	Обозначение документа
Для всех марок		Документация		
		Техническое описание		3.006.1-2.87.1 ТО
		Опалубочный чертеж		3.006.1-2.87.1-45
		Ведомость расхода стали		3.006.1-2.87.1 РС
		Схема фиксации сеток		3.006.1-2.87.1-127
		Сборочные единицы		
	1	Сетка С1-4	2	3.006.1-2.87.3-1
	2	С5-1	1	-110
		Детали		
	3	Петля УП1-12	4	1.400-9 вып. 1
	4	Фиксатор Ф2	18	3.006.1-2.87.3 -129
	5	Стержень арматурный Ст1	40	-129
Л23-3		Сборочные единицы		
	6	Сетка С2-12-1	2	3.006.1-2.87.3-11
	7	С4-14	2	-42
	8	С2-18	1	-15
Л23-5		Сборочные единицы		
	6	Сетка С2-12-3	2	3.006.1-2.87.3-11
	7	С4-28	4	-54
	8	С2-18	1	-15
	9	С4-59	2	-78
Л23-8		Сборочные единицы		
	6	Сетка С2-12-4	2	3.006.1-2.87.3 -11
	7	С4-28-1	4	-54
	8	С2-18-1	1	-15
	9	С4-59	2	-78

Марка лотка	Поз	Наименование	Кол.	Обозначение документа
Л23-3а		Сборочные единицы		
	6	Сетка С2-12-1	2	3.006.1-2.87.3-11
	7	С4-14	2	-42
	8	С2-18	1	-15
	10	Изделие закладное М1	4	-118
Л23-5а		Сборочные единицы		
	6	Сетка С2-12-3	2	3.006.1-2.87.3-11
	7	С4-28	4	-54
	8	С2-18	1	-15
	9	С4-59	2	-78
	10	Изделие закладное М1	4	-118
Л23-8а		Сборочные единицы		
	6	Сетка С2-12-4	2	3.006.1-2.87.3-11
	7	С4-28-1	4	-54
	8	С2-18-1	1	-15
	9	С4-59	2	-78
	10	Изделие закладное М1	4	-118

Взам. инв. № | Подпись и дата | Инв. № подл.

План лотка

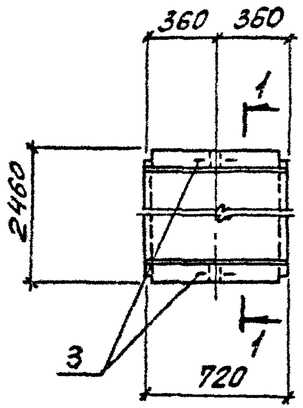

1-1 повернуто
Схема армирования

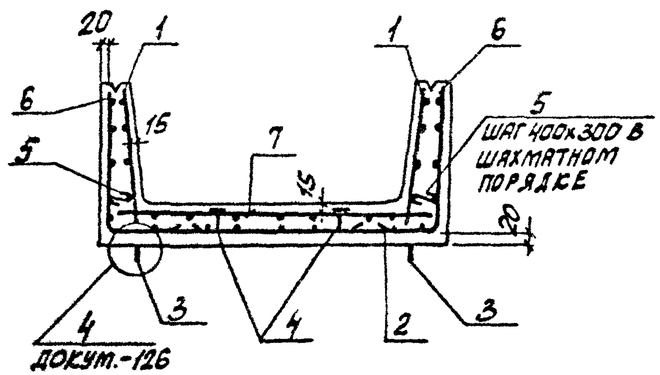

План раскладки нижних сеток

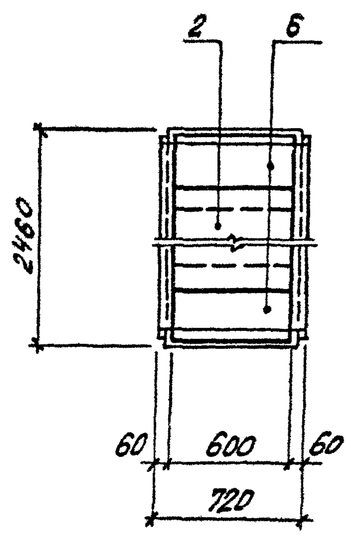

Марка лотка	Поз	Наименование	Кол.	Обозначение документа
Для всех марок		Документация		
		Техническое описание		3.006.1-2.87.1 ТО
		Опалубочный чертеж		3.006.1-2.87.1-45
		Ведомость расхода стали		3.006.1-2.87.1 РС
		Схема фиксации сеток		3.006.1-2.87.1-127
		Сборочные единицы		
	1	Сетка С1-12	2	3.006.1-2.87.3-3
	2	С5-6	1	-112
		Детали		
	3	Петля УП1-4	2	1.400-9 вып.1
	4	Фиксатор Ф2	4	3.006.1-2.87.3-129
	5	Стержень арматурный СТ1	5	-129
Л23д-3		Сборочные единицы		
	6	Сетка С4-75	2	3.006.1-2.87.3-94
	7	С2-28-1	1	-22
Л23д-5		Сборочные единицы		
	6	Сетка С4-75-1	2	3.006.1-2.87.3-94
	7	С2-28-3	1	-22
Л23д-8		Сборочные единицы		
	6	Сетка С4-75-2	2	3.006.1-2.87.3-94
	7	С2-28-4	1	-22

Нач отд	Бродский		3.006.1-2.87.1-47
Н контр.	Уманцева		
Гл спец	Коротецкий		
Рук. гр.	Чумакова		Лоток Л23д-3 ... Л23д-8. Армирование
Вед. инж.	Уманцева		
Проверил	Уманцева		
Ст. техн.	Литвиненко		

Стадия	Лист	Листов
Р		1

ХАРЬКОВСКИЙ ПРОМСТРОЙНИИПРОЕКТ

22991-02 5

Формат А3

Инв. № подл. | Подпись и дата | Взам. инв. №

План лотка

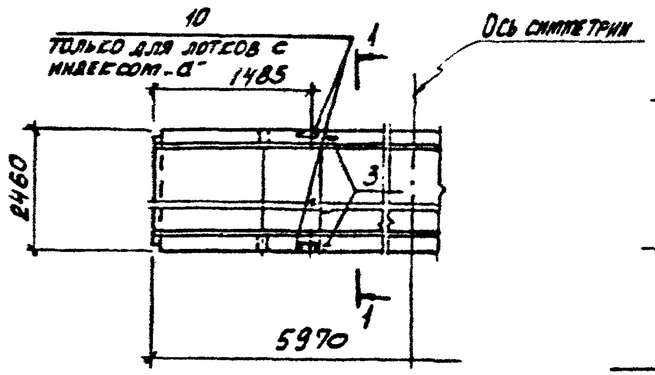

1-1 повернуто
Схема армирования

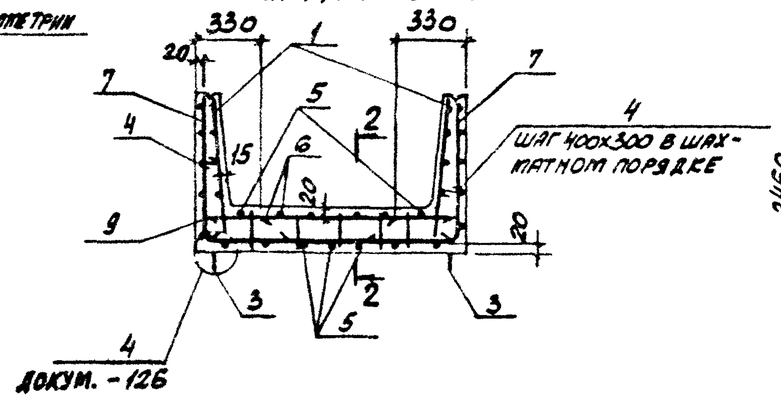

План раскладки угловых сеток длиной 2,85 м при стыке в продольном направлении

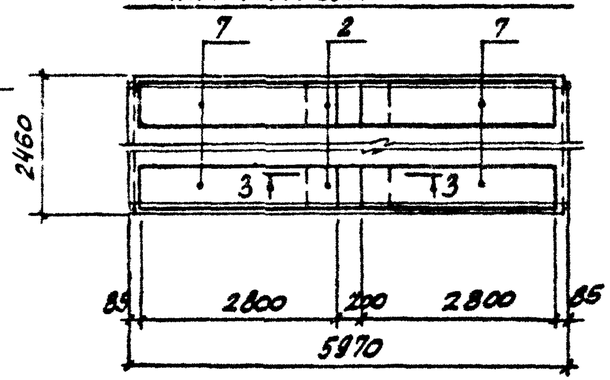

План раскладки верхних сеток длиной 2,85 м при стыке в продольном направлении

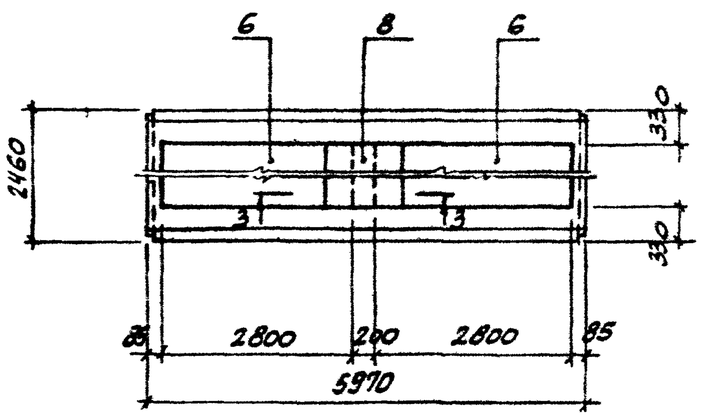

2-2

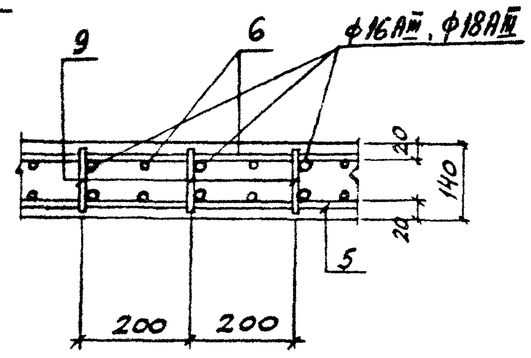

3-3

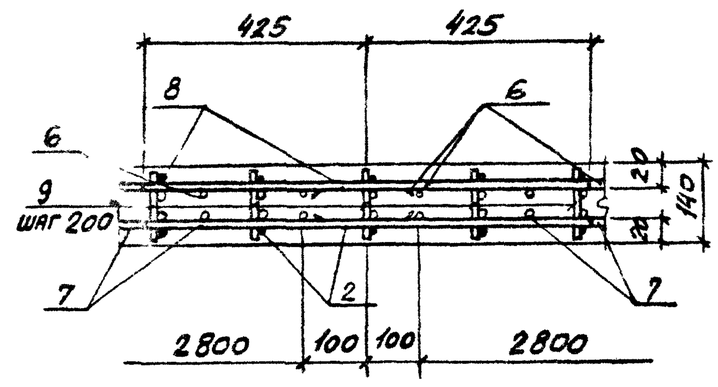

Спецификацию см. на листе 2

Нач. отд.	Бродский			3.006.1-2.87.1-48			
Н. контр.	Уманцева						
Гл. спец.	Коротецкий						
Рук. гр.	Чумакова			Лоток	Стадия	Лист	Листов
Вед. инж.	Уманцева				Р	1	2
Проверил	Уманцева			Л23-14... Л23-15; Л23-14а ... Л23-15а	Харьковский Промстройниипроект		
Ст. техн.	Литвиненко			Армирование			

22991-02 6

Инв. № подл. | Подпись и дата | Взам. инв. №

Формат А3

Марка лотка	Поз.	Наименование	Кол.	Обозначение документа
Для всех марок		Документация		
		Техническое описание		3.006.1-2.87.1 ТО
		Опалубочный чертеж		3.006.1-2.87.1-45
		Ведомость расхода стали		3.006.1-2.87.1 РС
		Сборочные единицы		
	1	Сетка С1-4	2	3.006.1-2.87.3 - 1
	2	С4-59-1	2	-78
		Детали		
	3	Петля УП1-12	4	1.400-9 вып.1
	4	Стержень арматурный Ст 1	40	3.006.1-2.87.3 -129
	5	Ст 4	5	-129
Л23-11		Сборочные единицы		
	6	Сетка С2-9-1	2	3.006.1-2.87.3 - 9
	7	С4-28-2	4	-54
	8	С2-17	1	-15
	9	Каркас Кр1-1	30	-113
Л23-12		Сборочные единицы		
	6	Сетка С2-9-3	2	3.006.1-2.87.3 - 9
	7	С4-28-2	4	-54
	8	С2-17-1	1	-15
	9	Каркас Кр1	30	-113

Марка лотка	Поз.	Наименование	Кол	Обозначение документа
Л23-15		Сборочные единицы		
	6	Сетка С2-9-3	2	3.006.1-2.87.3 - 9
	7	С4-28-3	4	-54
	8	С2-17-1	1	-15
	9	Каркас Кр1	30	-113
Л23-11а		Сборочные единицы		
	6	Сетка С2-9-1	2	3.006.1-2.87.3 - 9
	7	С4-28-2	4	-54
	8	С2-17	1	-15
	9	Каркас Кр1-1	30	-113
	10	Изделие закладное М1	4	-118
Л23-12а		Сборочные единицы		
	6	Сетка С2-9-3	2	3.006.1-2.87.3 - 9
	7	С4-28-2	4	-54
	8	С2-17-1	1	-15
	9	Каркас Кр1	30	-113
	10	Изделие закладное М1	4	-118
Л23-15а		Сборочные единицы		
	6	Сетка С2-9-3	2	3.006.1-2.87.3 - 9
	7	С4-28-3	4	-54
	8	С2-17-1	1	-15
	9	Каркас Кр1	30	-113
	10	Изделие закладное М1	4	-118

Инв.№ подл. | Подпись и дата | Взам. инв. №

22991-02 7

Формат А3

План лотка

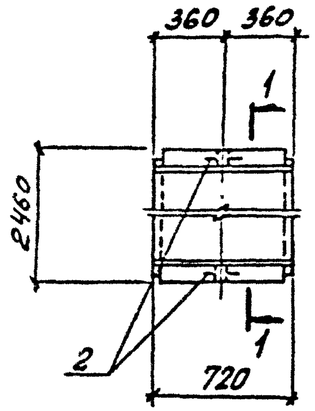

1-1 повернуто
Схема армирования

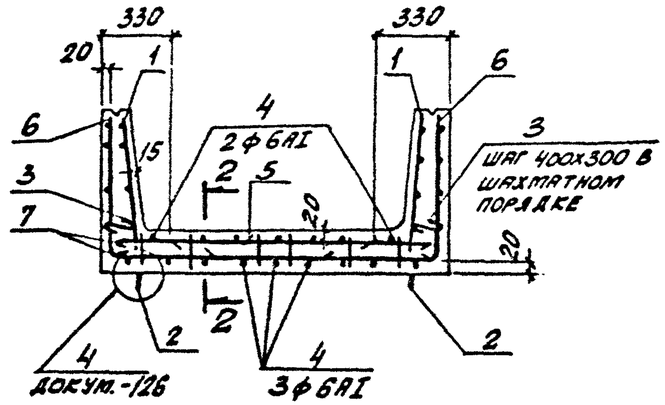

План раскладки верхних и угловых сеток

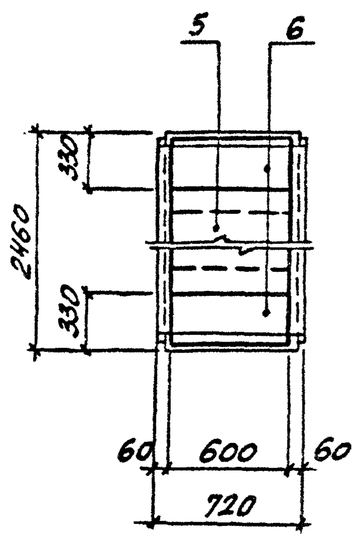

2-2

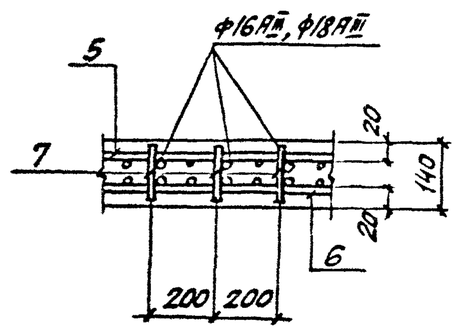

Марка лотка	Поз.	Наименование	Кол.	Обозначение документа
Для всех марок		Документация		
		Техническое описание		3.006.1-2.87.1 ТО
		Опалубочный чертеж		3.006.1-2.87.1-45
		Ведомость расхода стали		3.006.1-2.87.1 РС
		Сборочные единицы		
	1	Сетка С1-12	2	3.006.1-2.87.3-3
		Детали		
	2	Петля УП1-4	2	1.400-9 вып.1
	3	Стержень арматурный Ст1	6	3.006.1-2.87.3-129
	4	Ст6	5	-129
Л23д-11		Сборочные единицы		
	5	Сетка С2-26-3	1	3.006.1-2.87.3-20
	6	С4-75-3	2	-94
	7	Каркас Кр1-1	4	-113
Л23д-12		Сборочные единицы		
	5	Сетка С2-26-5	1	3.006.1-2.87.3-20
	6	С4-75-3	2	-94
	7	Каркас Кр1	4	-113
Л23д-15		Сборочные единицы		
	5	Сетка С2-26-5	1	3.006.1-2.87.3-20
	6	С4-75-4	2	-94
	7	Каркас Кр1	4	-113

Нач. отд.	Бродский	
Н. контр.	Уманцева	
Гл. спец.	Коротецкий	
Рук. гр.	Чумакова	
Вед. инж.	Уманцева	
Проверил	Уманцева	
Ст. техн.	Литвиненко	

3.006.1-2.87.1-49

Лоток

Л23д-11... Л23д-15. Армирование

Стадия	Лист	Листов
Р		1

ХАРЬКОВСКИЙ ПРОМСТРОЙНИИПРОЕКТ

Инв. № подл. | Подпись и дата | Взам. инв. №

22991-02 8

Формат А3

Лоток Л24-3...Л24-15; Л24-3а...Л24-15а

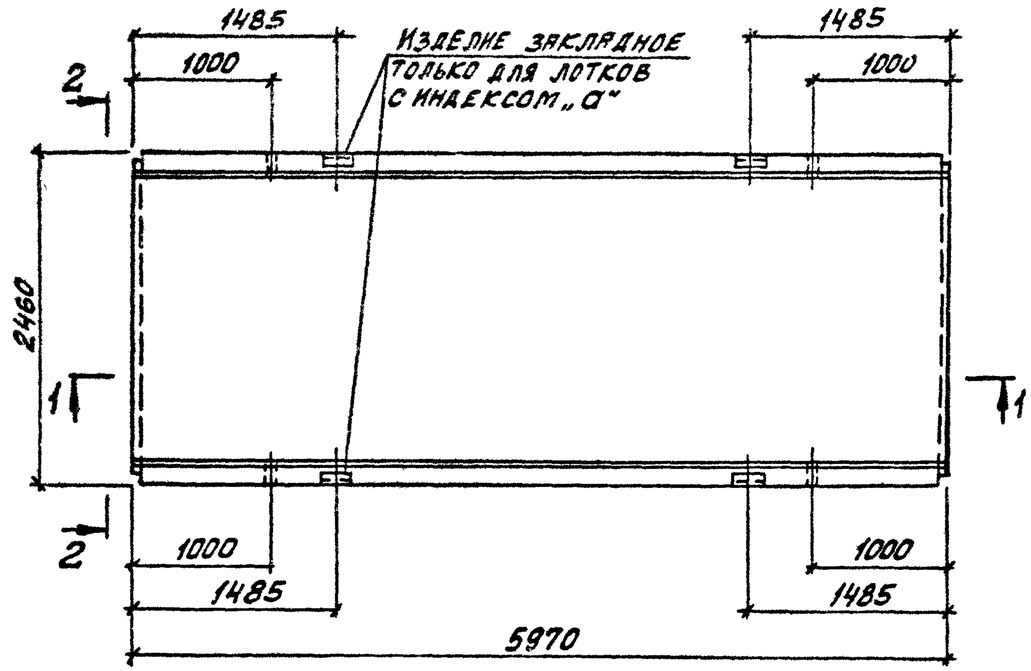

Лоток Л24д-3...Л24д-15

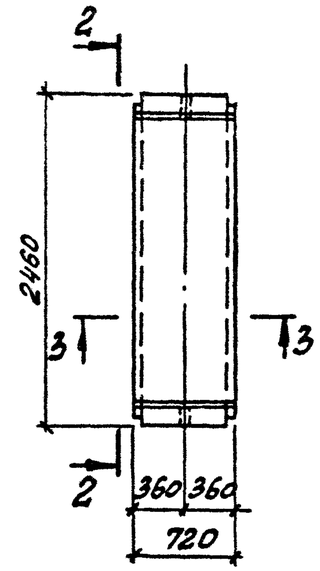

2-2
ПОВЕРНУТО

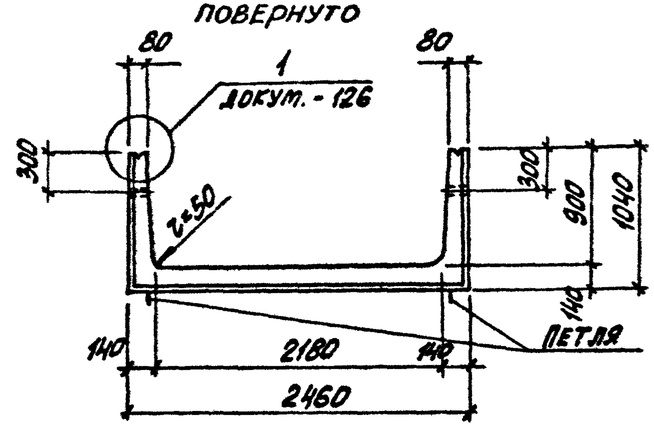

1-1

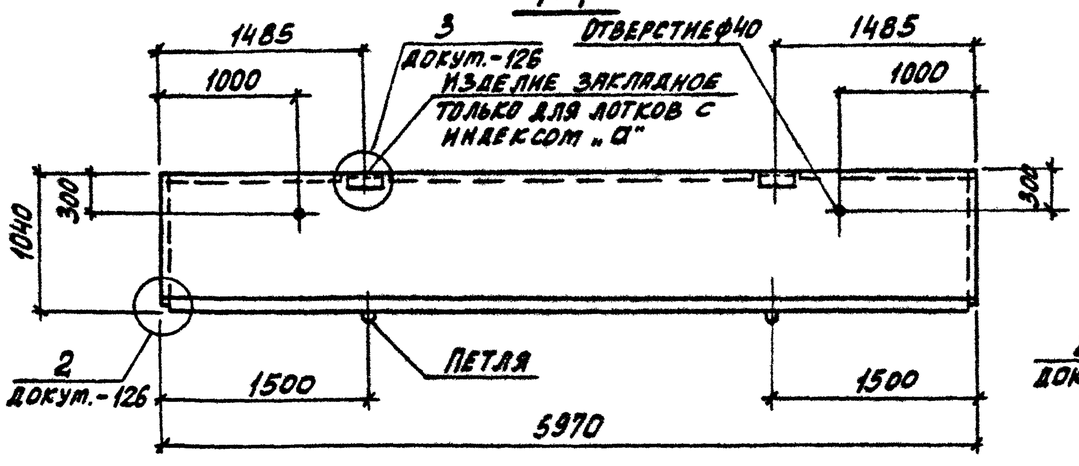

3-3

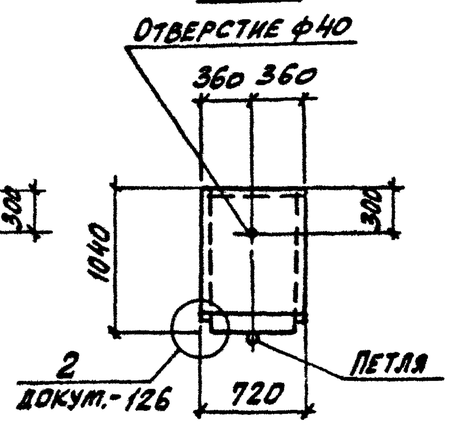

Марка лотка	Класс бетона	Объем бетона, м³	Масса, т
Л24-3, Л24-3а	В15	3,24	8,10
Л24-5, Л24-5а			
Л24-8, Л24-8а	В25		
Л24-11, Л24-11а	В30		
Л24-12, Л24-12а			
Л24-15, Л24-15а			
Л24д-3	В15	0,41	1,03
Л24д-5			
Л24д-8	В25		
Л24д-11	В30		
Л24д-12			
Л24д-15			

Нач. отд.	Бродский	
Н. контр.	Уманцева	
Гл. спец.	Коротецкий	
Рук. гр.	Чумакова	
Вед. инж.	Уманцева	
Провер.	Уманцева	
Инжен.	Фомичев	

3.006.1-2.87.1-50

Лоток Л24, Л24д.
Оплалубочный чертеж

Стадия	Лист	Листов
Р		1

Харьковский Промстройниипроект

Инв. № подл. | Подпись и дата | Взам. инв. №

22991-02 9

Формат А3

План лотка

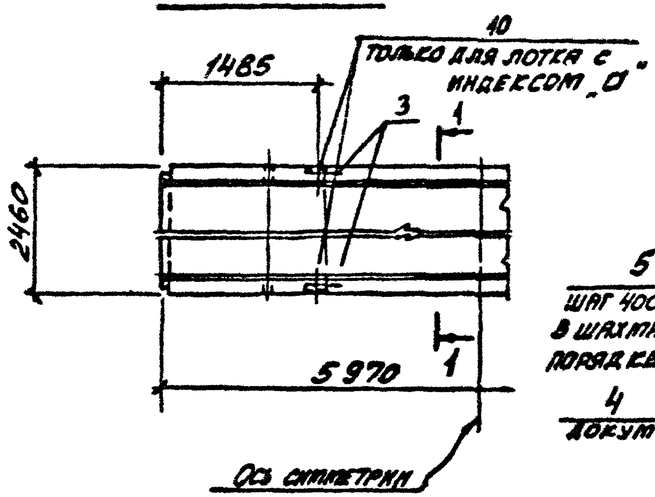

1-1 повернуто
Схема армирования

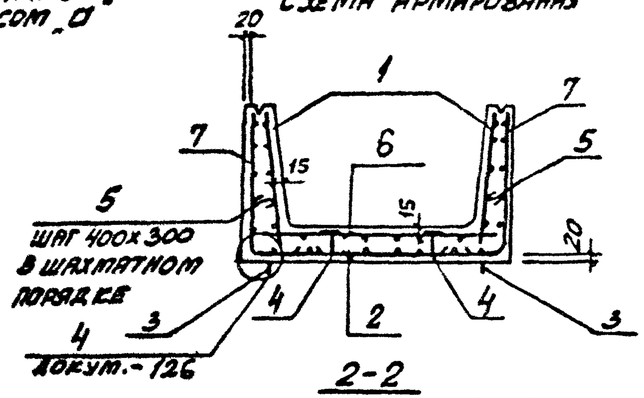

План раскладки угловых сеток длиной 5,85 м при стыке в поперечном направлении для Л24-3, Л24-3а

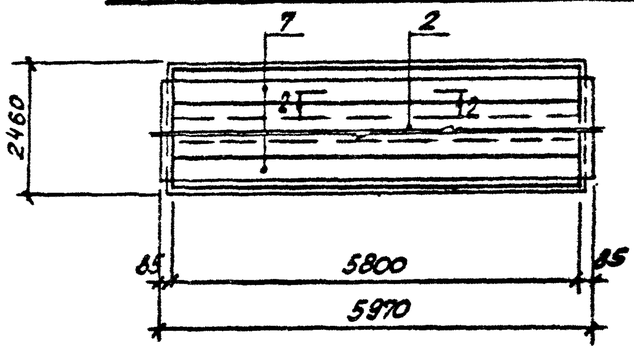

2-2
для Л24-3, Л24-3а

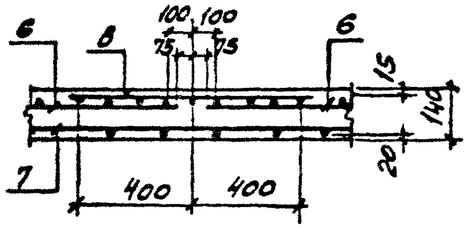

План раскладки верхних сеток длиной 2,85 м при стыке в продольном направлении для Л24-3...Л24-8, Л24-3а... Л24-8а.

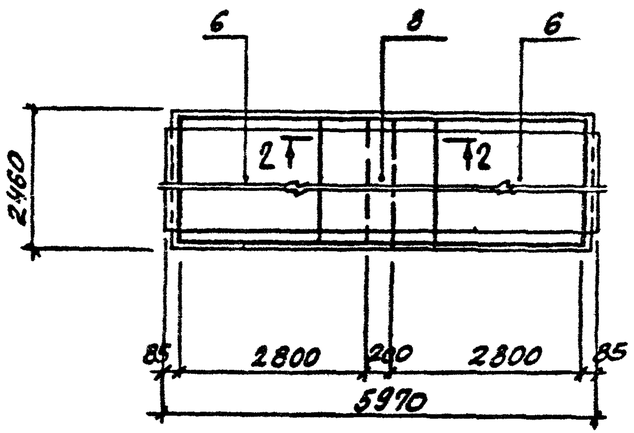

2-2
для Л24-5, Л24-8, Л24-5а, Л24-8а

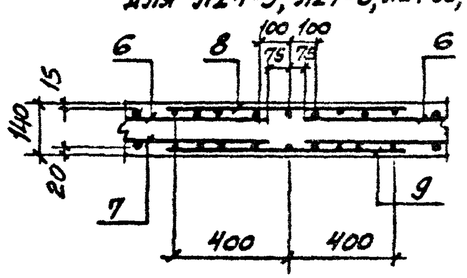

План раскладки угловых сеток длиной 2,85 м при стыках в продольном и поперечном направлениях для Л24-5, Л24-8, Л24-5а, Л24-8а

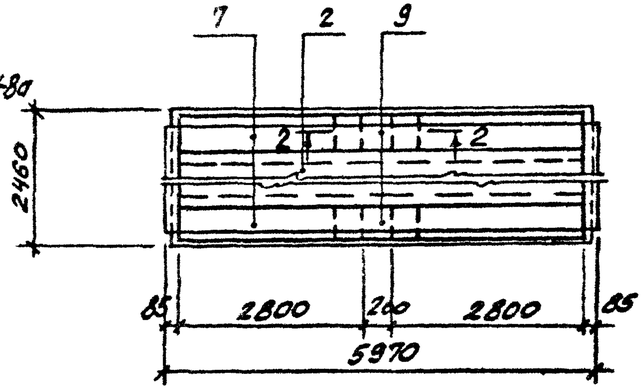

Спецификацию см. на листе 2

Нач. отд.	Бродский			3.006.1-2.87.1-51
Н. контр.	Уманцева			
Гл. спец.	Коротецкий			Лоток Л24-3...Л24-8; Л24-3а...Л24-8а Армирование
Рук. гр.	Чумакова			Стадия: Р; Лист: 1; Листов: 2
Вед. инж.	Уманцева			
Проверил	Уманцева			Харьковский Промстройниипроект
Ст. техн.	Литвиненко			

Инв. № подл. | Подпись и дата | Взам. инв. №

22991-02 10

Марка лотка	Поз.	Наименование	Кол.	Обозначение документа
Для всех марок		Документация		
		Техническое описание		3.006.1-2.87.1 ТО
		Опалубочный чертеж		3.006.1-2.87.1-50
		Ведомость расхода стали		3.006.1-2.87.1 РС
		Схема фиксации сеток		3.006.1-2.87.1-127
		Сборочные единицы		
	1	Сетка С1-5	2	3.006.1-2.87.3-1
	2	С5-1	1	-110
		Детали		
	3	Петля НУП1	4	3.006.1-2.87.3-125
	4	Фиксатор Ф2	18	-129
	5	Стержень арматурный Ст1	50	-129
Л24-3		Сборочные единицы		
	6	Сетка С2-12-1	2	3.006.1-2.87.3-11
	7	С4-15	2	-42
	8	С2-18	1	-15
Л24-5		Сборочные единицы		
	6	Сетка С2-12-2	2	3.006.1-2.87.3-11
	7	С4-29	4	-55
	8	С2-18	1	-15
	9	С4-60	2	-79
Л24-8		Сборочные единицы		
	6	Сетка С2-12-4	2	3.006.1-2.87.3-11
	7	С4-29-1	4	-55
	8	С2-18-1	1	-15
	9	С4-60	2	-79

Марка лотка	Поз.	Наименование	Кол.	Обозначение документа
Л24-3а		Сборочные единицы		
	6	Сетка С2-12-1	2	3.006.1-2.87.3-11
	7	С4-15	2	-42
	8	С2-18	1	-15
	10	Изделие закладное М1	4	-118
Л24-5а		Сборочные единицы		
	6	Сетка С2-12-2	2	3.006.1-2.87.3-11
	7	С4-29	4	-55
	8	С2-18	1	-15
	9	С4-60	2	-79
	10	Изделие закладное М1	4	-118
Л24-8а		Сборочные единицы		
	6	Сетка С2-12-4	2	3.006.1-2.87.3-11
	7	С4-29-1	4	-55
	8	С2-18-1	1	-15
	9	С4-60	2	-79
	10	Изделие закладное М1	4	-118

Инв. № подл. | Подпись и дата | Взам. инв. №

План лотка

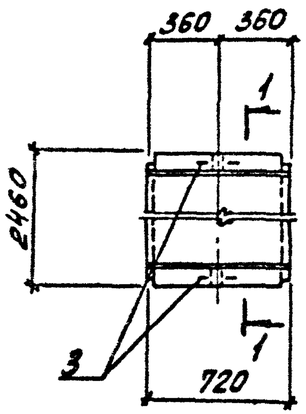

1-1 повернуто

Схема армирования

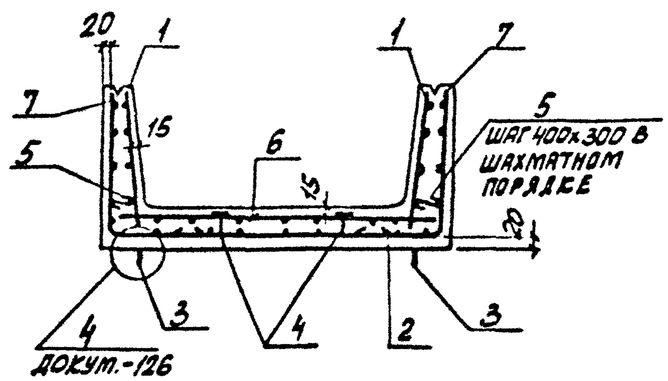

План раскладки нижних сеток

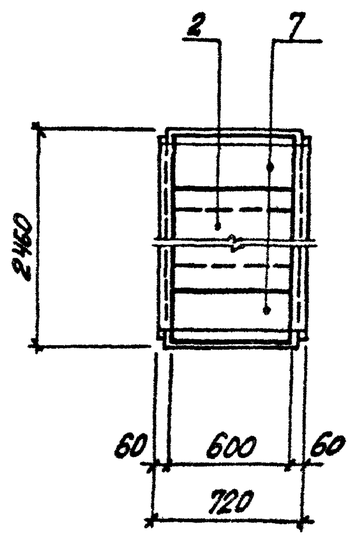

Марка лотка	Поз.	Наименование	Кол.	Обозначение документа
Для всех марок		Документация		
		Техническое описание		3.006.1-2.87.1 ТО
		Опалубочный чертеж		3.006.1-2.87.1-50
		Ведомость расхода стали		3.006.1-2.87.1 РС
		Схема фиксации сеток		3.006.1-2.87.1-127
		Сборочные единицы		
	1	Сетка С1-13	2	3.006.1-2.87.3-3
	2	С5-6	1	-112
		Детали		
	3	Петля УП1-4	2	1.400-9 вып.1
	4	Фиксатор ф 2	4	3.006.1-2.87.3-129
	5	Стержень арматурный Ст 1	6	-129
Л24д-3		Сборочные единицы		
	6	Сетка С2-28-1	1	3.006.1-2.87.3-22
	7	С4-76	2	-95
Л24д-5		Сборочные единицы		
	6	Сетка С2-28-2	1	3.006.1-2.87.3-22
	7	С4-76-1	2	-95
Л24д-8		Сборочные единицы		
	6	Сетка С2-28-4	1	3.006.1-2.87.3-22
	7	С4-76-2	2	-95

Нач. отд.	Бродский	
Н. контр.	Уманцева	
Гл. спец.	Коротецкий	
Рук. гр.	Чумакова	
Вед. инж.	Уманцева	
Проверил	Уманцева	
Ст. техн.	Литвиненко	

3.006.1-2.87.1-52

Лоток Л24д-3... Л24д-8. Армирование

Стадия	Лист	Листов
Р		1

ХАРЬКОВСКИЙ ПРОМСТРОЙНИИПРОЕКТ

Инв. № подл. | Подпись и дата | Взам. инв. №

План лотка

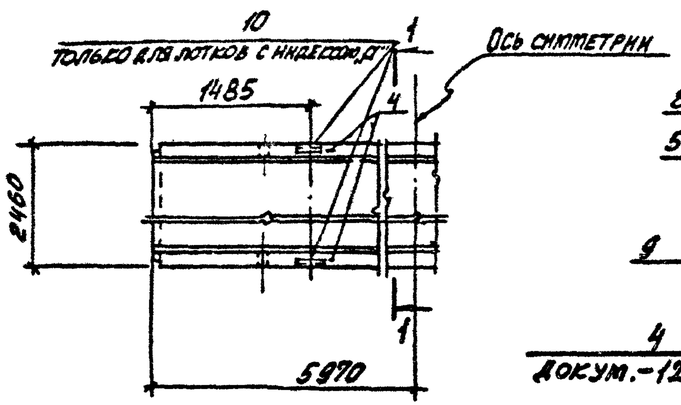

1-1 повернуто
Схема армирования

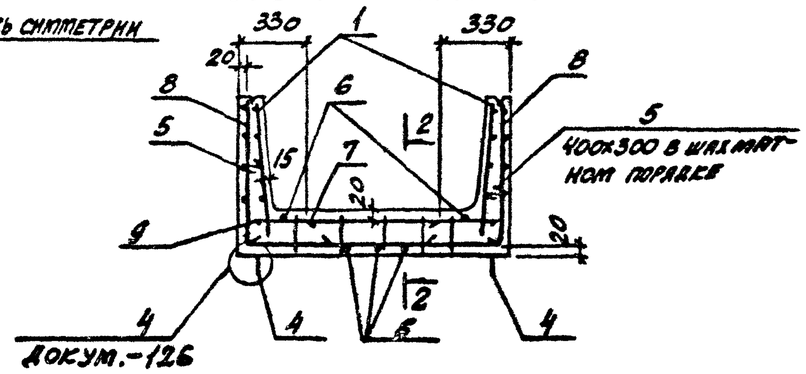

План раскладки угловых сеток длиной 2,85м при стыке в продольном направлении

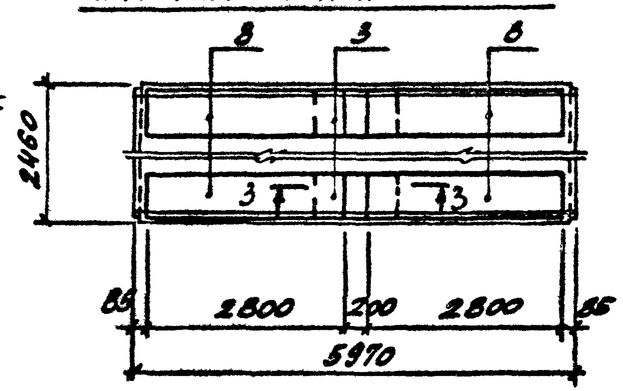

План раскладки верхних сеток длиной 2,85м при стыке в продольном направлении

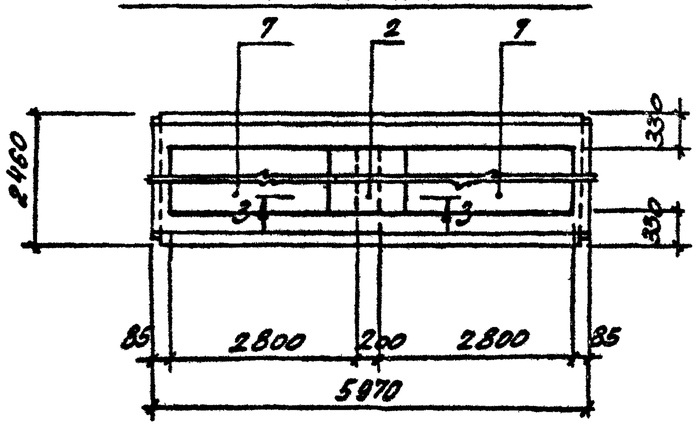

2-2

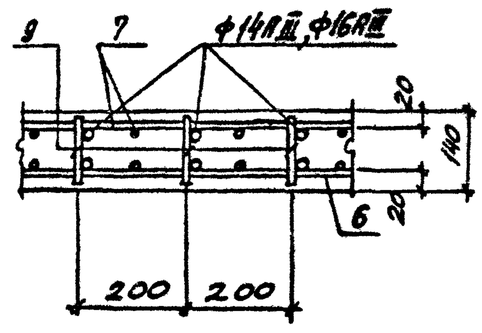

3-3

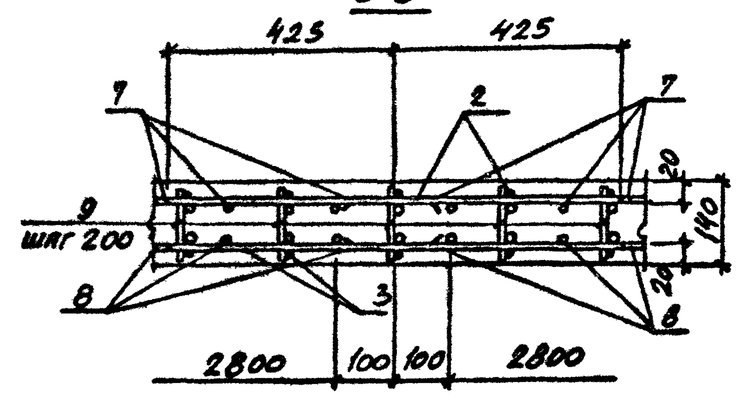

Спецификацию см. на листе 2

Нач. отд.	Бродский			3.006.1-2.87.1-53			
Н. контр.	Уманцева						
Гл. спец.	Коротецкий						
Рук. гр.	Чупаева			Лоток	Стадия	Лист	Листов
Вед. инж.	Уманцева				Р	1	2
Проверил	Уманцева			Л24-14...Л24-15; Л24-14а...Л24-15а; Арматирование	Харьковский Промстройниипроект		
Ст. техн.	Литвиненко						

Инв. № подл. | Подпись и дата | Взам. инв. №

22991-02 13

Формат А3

Марка лотка	Поз.	Наименование	Кол.	Обозначение документа
Для всех марок		Документация		
		Техническое описание		3.006.1-2.87.1 ТО
		Опалубочный чертеж		3.006.1-2.87.1-50
		Ведомость расхода стали		3.006.1-2.87.1 РС
		Сборочные единицы		
	1	Сетка С1-5	2	3.006.1-2.87.3-1
	2	С2-17	1	-15
	3	С4-60-1	2	-79
		Детали		
	4	Петля НУП1	4	3.006.1-2.87.3-125
	5	Стержень арматурный ст 1	50	-129
	6	Ст4	5	-129
Л24-11		Сборочные единицы		
	7	Сетка С2-9-1	2	3.006.1-2.87.3-9
	8	С4-29-2	4	-55
	9	Каркас Кр1-2	30	-113
Л24-12		Сборочные единицы		
	7	Сетка С2-9-2	2	3.006.1-2.87.3-9
	8	С4-29-2	4	-55
	9	Каркас Кр1-1	30	-113

Марка лотка	Поз.	Наименование	Кол.	Обозначение документа
Л24-15		Сборочные единицы		
	7	Сетка С2-9-2	2	3.006.1-2.87.3-9
	8	С4-29-3	4	-55
	9	Каркас Кр1-1	30	-113
Л24-14а		Сборочные единицы		
	7	Сетка С2-9-1	2	3.006.1-2.87.3-9
	8	С4-29-2	4	-55
	9	Каркас Кр1-2	30	-113
	10	Изделие закладное М1	4	-118
Л24-12а		Сборочные единицы		
	7	Сетка С2-9-2	2	3.006.1-2.87.3-9
	8	С4-29-2	4	-55
	9	Каркас Кр1-1	30	-113
	10	Изделие закладное М1	4	-118
Л24-15а		Сборочные единицы		
	7	Сетка С2-9-2	2	3.006.1-2.87.3-9
	8	С4-29-3	4	-55
	9	Каркас Кр1-1	30	-113
	10	Изделие закладное М1	4	-118

Инв. № подл. | Подпись и дата | Взам. инв. №

План лотка

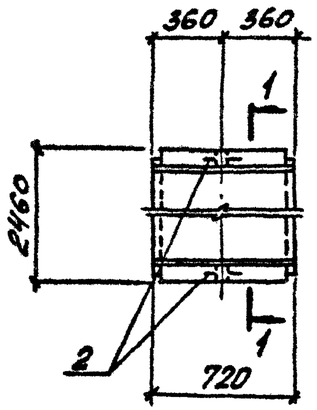

1-1 повернуто
Схема армирования

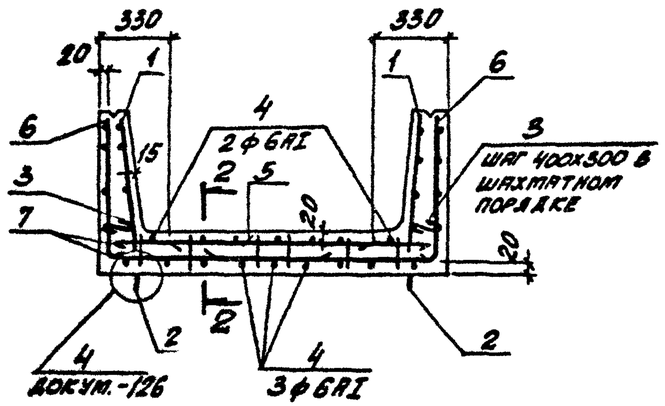

План раскладки верхних и угловых сеток

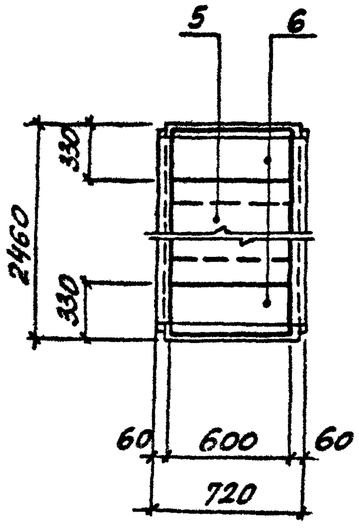

2-2

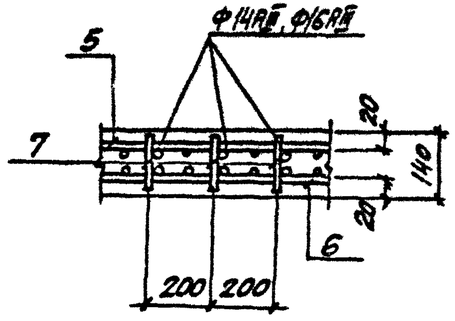

Марка лотка	Поз.	Наименование	Кол.	Обозначение документа
Для всех марок		Документация		
		Техническое описание		3.006.1-2.87.1 ТО
		Опалубочный чертеж		3.006.1-2.87.1-50
		Ведомость расхода стали		3.006.1-2.87.1 РС
		Сборочные единицы		
	1	Сетка С1-13	2	3.006.1-2.87.3-3
		Детали		
	2	Петля УП1-4	2	1.400-9 вып.1
	3	Стержень арматурный Ст 1	6	3.006.1-2.87.3-129
	4	Ст 6	5	-129
Л24g-11		Сборочные единицы		
	5	Сетка С2-26-3	1	3.006.1-2.87.3-20
	6	С4-76-3	2	-95
	7	Каркас Кр1-2	4	-113
Л24g-12		Сборочные единицы		
	5	Сетка С2-26-4	1	3.006.1-2.87.3-20
	6	С4-76-3	2	-95
	7	Каркас Кр1-1	4	-113
Л24g-15		Сборочные единицы		
	5	Сетка С2-26-4	1	3.006.1-2.87.3-20
	6	С4-76-4	2	-95
	7	Каркас Кр1-1	4	-113

Нач. отд.	Бродский	
Н. контр.	Уманцева	
Гл. спец.	Коротецкий	
Рук. гр.	Чупакова	
Вед. инж.	Уманцева	
Проверил	Уманцева	
Ст. техн.	Латвиненко	

3.006.1-2.87.1-54

Лоток Л24g-11 ... Л24g-15. Армирование

Стадия	Лист	Листов
Р		1

ХАРЬКОВСКИЙ ПРОМСТРОЙНИИПРОЕКТ

Инв. № подл. | Подпись и дата | Взам. инв. №

Лоток Л25-3...Л25-15; Л25-3а...Л25-15а

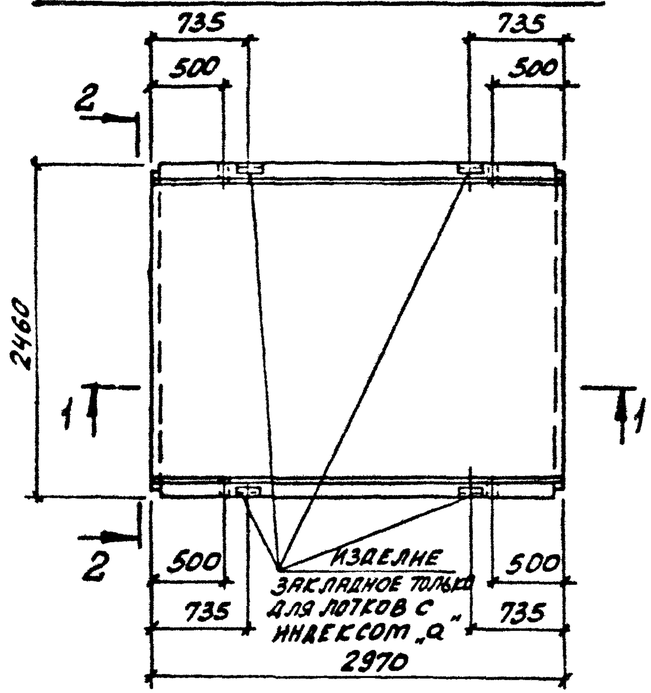

Лоток Л25д-3...Л25д-15

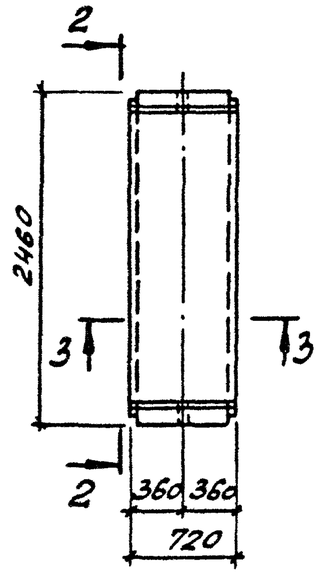

2-2 повернуто

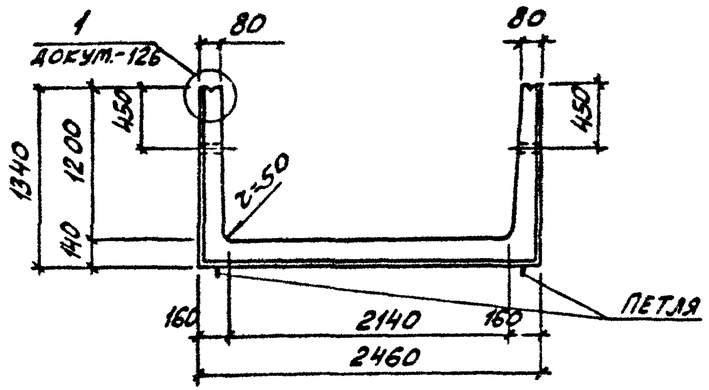

1-1

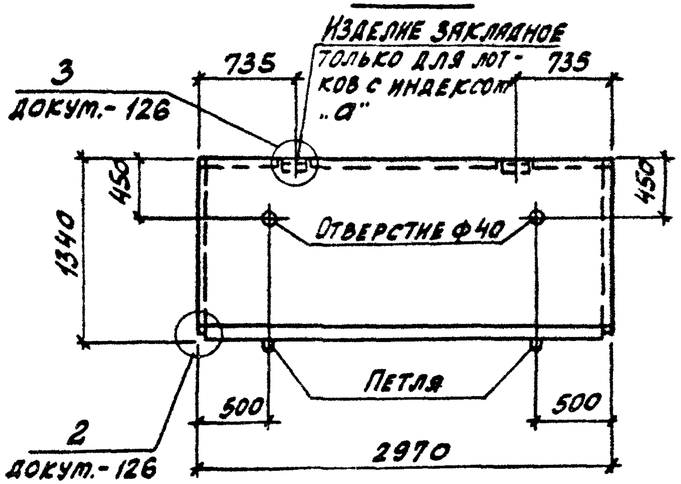

3-3

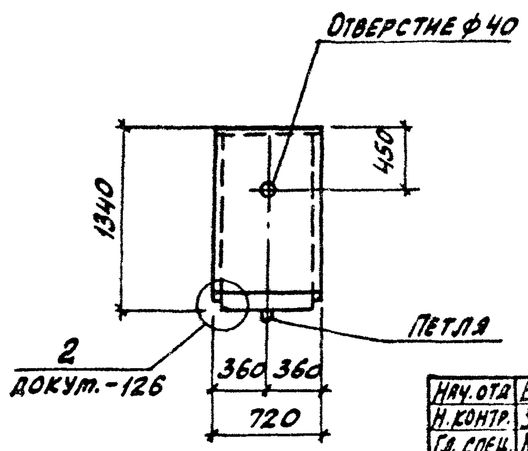

Марка лотка	Класс бетона	Объем бетона, м3	Масса, т
Л25-3; Л25-3а	В15	1,89	4,73
Л25-5; Л25-5а			
Л25-8; Л25-8а	В25		
Л25-11; Л25-11а	В30		
Л25-12; Л25-12а			
Л25-15; Л25-15а			
Л25д-3	В15	0,47	1,18
Л25д-5			
Л25д-8	В25		
Л25д-11	В30		
Л25д-12			
Л25д-15			

Нач. отд.	Бродский		3.006.1-2.87.1-55
Н. контр.	Утанцева		
Гл. спец.	Коротецкий		
Рук. гр.	Чумакова		Лоток Л25, Л25д. Опалубочный чертеж
Вед. инж.	Утанцева		
Провер.	Утанцева		
Инжен.	Камышова		

Стадия	Лист	Листов
Р		1

Харьковский Промстройниипроект

Инв. № подл. | Подпись и дата | Взам. инв. №

22991-02 16

Формат А3

План лотка

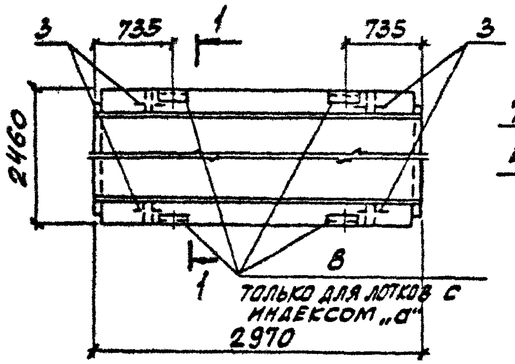

1-1 повернуто
Схема армирования

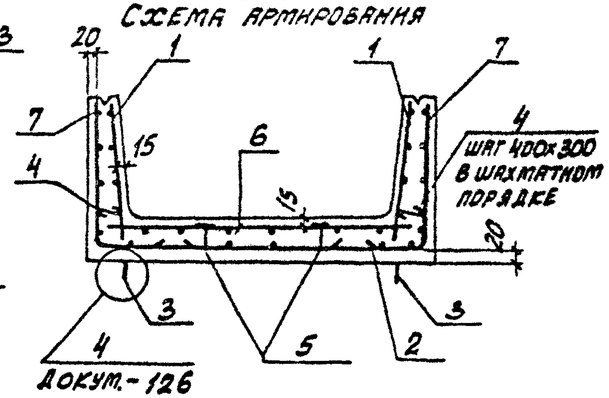

План раскладки нижних сеток

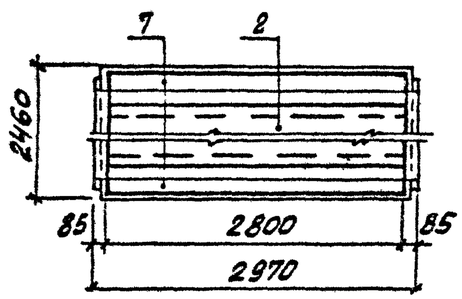

Марка лотка	Поз.	Наименование	Кол.	Обозначение документа
Для всех марок		Документация		
		Техническое описание		3.006.1-2.87.1 ТО
		Опалубочный чертеж		3.006.1-2.87.1-55
		Ведомость расхода стали		3.006.1-2.87.1 РС
		Схема фиксации сеток		3.006.1-2.87.1-127
		Сборочные единицы		
	1	Сетка С1-6	2	3.006.1-2.87.3-2
	2	С5-2	1	-111
		Детали		
	3	Петля УП1-10	4	1.400-9 вып.1
	4	Стержень арматурный Ст1	40	3.006.1-2.87.3-129
	5	Фиксатор Ф2	10	-129

Марка лотка	Поз.	Наименование	Кол.	Обозначение документа
Л25-3		Сборочные единицы		
	6	Сетка С2-12	1	3.006.1-2.87.3-11
	7	С4-30	2	-56
Л25-5		Сборочные единицы		
	6	Сетка С2-12-2	1	3.006.1-2.87.3-11
	7	С4-30-1	2	-56
Л25-8		Сборочные единицы		
	6	Сетка С2-12-3	1	3.006.1-2.87.3-11
	7	С4-30-1	2	-56
Л25-3а		Сборочные единицы		
	6	Сетка С2-12	1	3.006.1-2.87.3-11
	7	С4-30	2	-56
	8	Изделие закладное М1	4	-118
Л25-5а		Сборочные единицы		
	6	Сетка С2-12-2	1	3.006.1-2.87.3-11
	7	С4-30-1	2	-56
	8	Изделие закладное М1	4	-118
Л25-8а		Сборочные единицы		
	6	Сетка С2-12-3	1	3.006.1-2.87.3-11
	7	С4-30-1	2	-56
	8	Изделие закладное М1	4	-118

Взам. инв. № | Подпись и дата | Инв. № подл.

Нач. отд.	Бродский		3.006.1-2.87.1-56
Н. контр.	Уманцева		
Гл. спец.	Коротецкий		
Рук. гр.	Чумакова		Лоток
Вед. инж.	Уманцева		Л25-3...Л25-8; Л25-3а...Л25-8а
Проверил	Уманцева		Армирование
Ст. техн.	Литвиненко		

Стадия	Лист	Листов
Р		1

Харьковский Промстройниипроект

План лотка

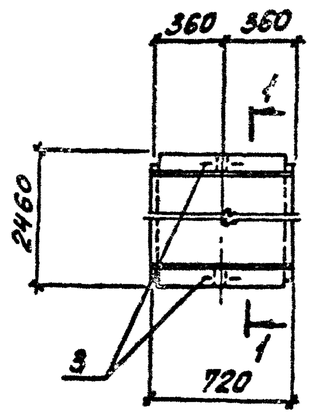

1-1 повернуто
Схема армирования

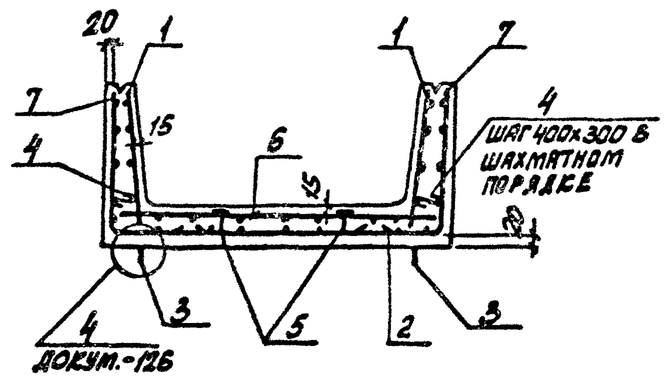

План раскладки нижних сеток

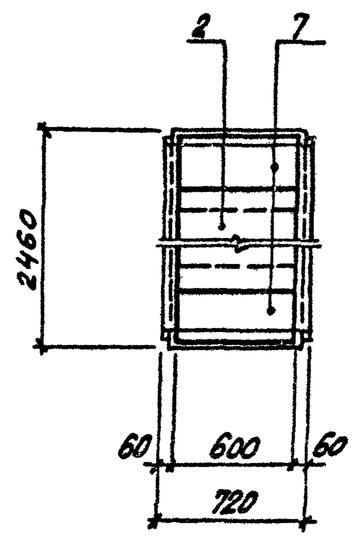

Марка лотка	Поз.	Наименование	Кол.	Обозначение документа
Для всех марок		Документация		
		Техническое описание		3.006.1-2.87.1 ТО
		Опалубочный чертеж		3.006.1-2.87.1-55
		Ведомость расхода стали		3.006.1-2.87.1 РС
		Схема фиксации сеток		3.006.1-2.87.1-127
		Сборочные единицы		
	1	Сетка С1-14	2	3.006.1-2.87.3-3
	2	С5-6	1	-112
		Детали		
	3	Петля УП1-4	2	1.400-9 вып 1
	4	Стержень арматурный Ст1	8	3.006.1-2.87.3-129
	5	Фиксатор Ф2	4	-129
Л25д-3		Сборочные единицы		
	6	Сетка С2-28	1	3.006.1-2.87.3-22
	7	С4-77	2	-96
Л25д-5		Сборочные единицы		
	6	Сетка С2-28-2	1	3.006.1-2.87.3-22
	7	С4-77-1	2	-96
Л25д-8		Сборочные единицы		
	6	Сетка С2-28-3	1	3.006.1-2.87.3-22
	7	С4-77-1	2	-96

Нач. отд.	Бродский		3.006.1-2.87.1-57
Н. контр.	Уманцева		
Гл. спец.	Коротецкий		Лоток Л25д-3... Л25д-8. Армирование
Рук. гр.	Чумакова		Стадия: Р; Лист: ; Листов: 7
Вед. инж.	Уманцева		
Проверил	Уманцева		ХАРЬКОВСКИЙ ПРОМСТРОЙНИИПРОЕКТ
Ст. техн.	Литвиненко		

Инв. № подл. | Подпись и дата | Взам. инв. №

22991-02 18

Формат А3

План лотка

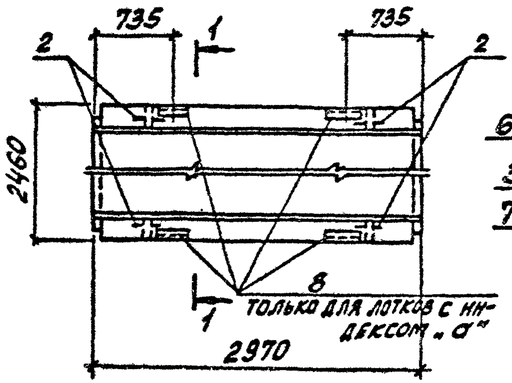

1-1 повернуто
Схема армирования

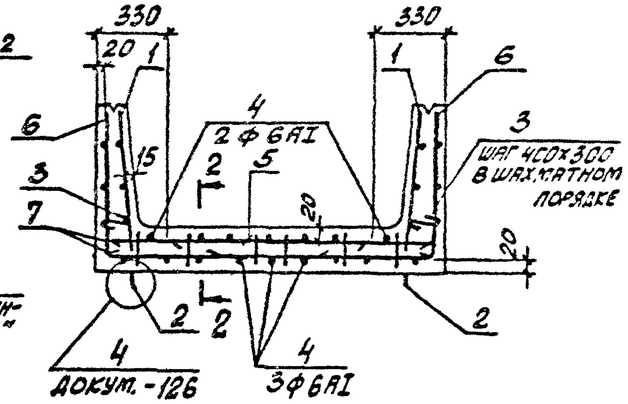

План раскладки верхних и угловых сеток

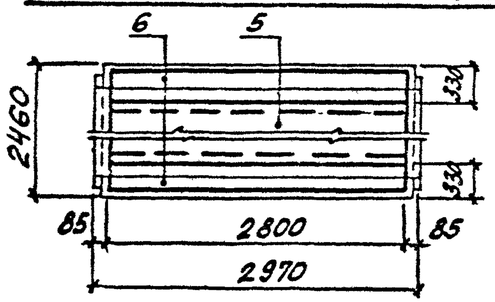

2-2

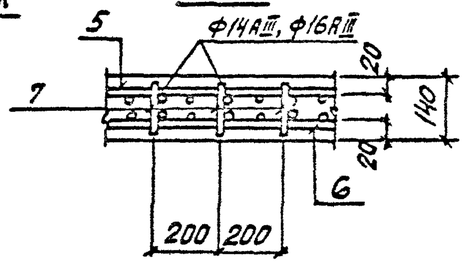

Марка лотка	Поз.	Наименование	Кол.	Обозначение документа
Для всех марок		Документация		
		Техническое описание		3.006.1-2.87.1 ТО
		Опалубочный чертеж		3.006.1-2.87.1-55
		Ведомость расхода стали		3.006.1-2.87.1 РС
		Сборочные единицы		
	1	Сетка С1-6	2	3.006.1-2.87.3-2
		Детали		
	2	Петля УП1-10	4	1.400-9 вып. 1
	3	Стержень арматурный Ст1	40	3.006.1-2.87.3-129
	4	Ст5	5	-129

Марка лотка	Поз	Наименование	Кол.	Обозначение документа
Л25-11		Сборочные единицы		
	5	Сетка С2-9	1	3.006.1-2.87.3-9
	6	С4-30-2	2	-56
	7	Каркас Кр1-2	16	-113
Л25-12		Сборочные единицы		
	5	Сетка С2-9-1	1	3.006.1-2.87.3-9
	6	С4-30-3	2	-56
	7	Каркас Кр1-1	16	-113
Л25-15		Сборочные единицы		
	5	Сетка С2-9-2	1	3.006.1-2.87.3-9
	6	С4-30-3	2	-56
	7	Каркас Кр1-1	16	-113
Л25-11а		Сборочные единицы		
	5	Сетка С2-9	1	3.006.1-2.87.3-9
	6	С4-30-2	2	-56
	7	Каркас Кр1-2	16	-113
	8	Изделие закладное М1	4	-118
Л25-12а		Сборочные единицы		
	5	Сетка С2-9-1	1	3.006.1-2.87.3-9
	6	С4-30-3	2	-56
	7	Каркас Кр1-1	16	-113
	8	Изделие закладное М1	4	-118
Л25-15а		Сборочные единицы		
	5	Сетка С2-9-2	1	3.006.1-2.87.3-9
	6	С4-30-3	2	-56
	7	Каркас Кр1-1	16	-113
	8	Изделие закладное М1	4	-118

Взам. инв. № | Подпись и дата | Инв. № подл.

Нач. отд.	Бродский	
Н. контр.	Уманцева	
Гл. спец.	Коротецкий	
Рук. гр.	Чумакова	
Вед. инж.	Уманцева	
Пересчитал	Уманцева	
Ст. техн.	Литвиненко	

3.006.1-2.87.1-58

Лоток

Л25-11...Л25-15; Л25-11а...Л25-15а

Армирование

Стадия	Лист	Листов
Р		1

Харьковский Промстройниипроект

Формат А3

План лотка

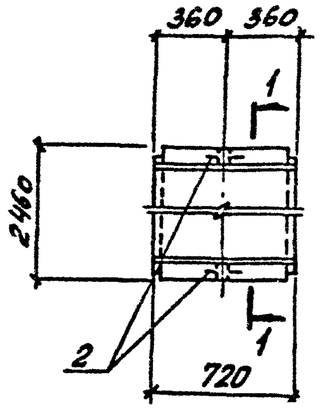

1-1 повернуто
Схема армирования

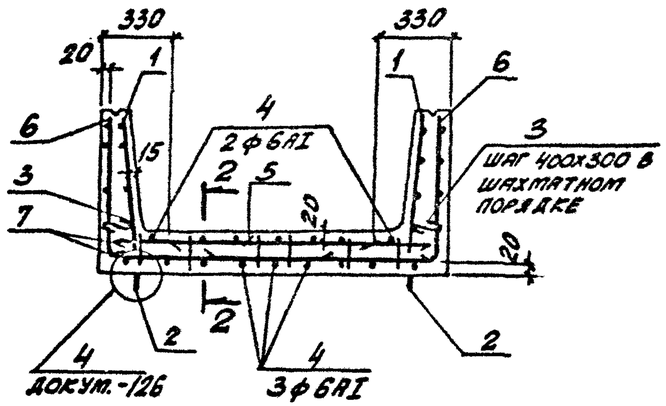

План раскладки верхних и угловых сеток

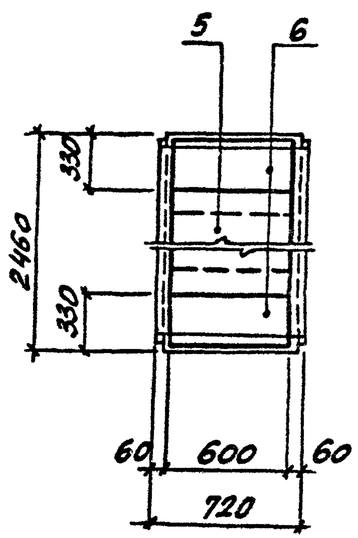

2-2

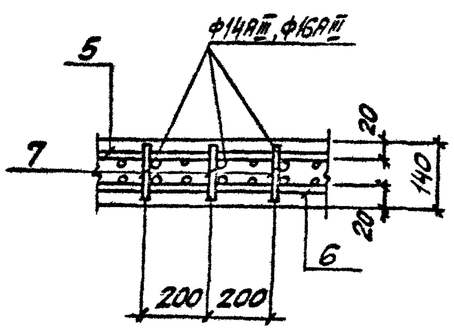

Марка лотка	Поз.	Наименование	Кол.	Обозначение документа
Для всех марок		Документация		
		Техническое описание		3.006.1-2.87.1 ТО
		Опалубочный чертеж		3.006.1-2.87.1-55
		Ведомость расхода стали		3.006.1-2.87.1 РС
		Сборочные единицы		
	1	Сетка С1-14	2	3.006.1-2.87.3-3
		Детали		
	2	Петля УП1-4	2	1.400-9 вып.1
	3	Стержень арматурный Ст1	8	3.006.1-2.87.3-129
	4	Ст6	5	-129
Л25g-11		Сборочные единицы		
	5	Сетка С2-26-2	1	3.006.1-2.87.3-20
	6	С4-77-2	2	-96
	7	Каркас Кр1-2	4	-113
Л25g-12		Сборочные единицы		
	5	Сетка С2-26-3	1	3.006.1-2.87.3-20
	6	С4-77-3	2	-96
	7	Каркас Кр1-1	4	-113
Л25g-15		Сборочные единицы		
	5	Сетка С2-26-4	1	3.006.1-2.87.3-20
	6	С4-77-3	2	-96
	7	Каркас Кр1-1	4	-113

Нач. отд.	Бродский	
Н. контр.	Уманцева	
Гл. спец.	Коротецкий	
Рук. гр.	Чумакова	
Вед. инж.	Уманцева	
Проверил	Уманцева	
Ст. техн.	Литвиненко	

3.006.1-2.87.1-59

Лоток

Л25g-11 ... Л25g-15. Армирование

Стадия	Лист	Листов
Р		1

Харьковский Промстройниипроект

22991-02 20

Формат А3

Инв. № подл. | Подпись и дата | Взам. инв. №

Лоток Л26-3...Л26-15; Л26-3а...Л26-15а

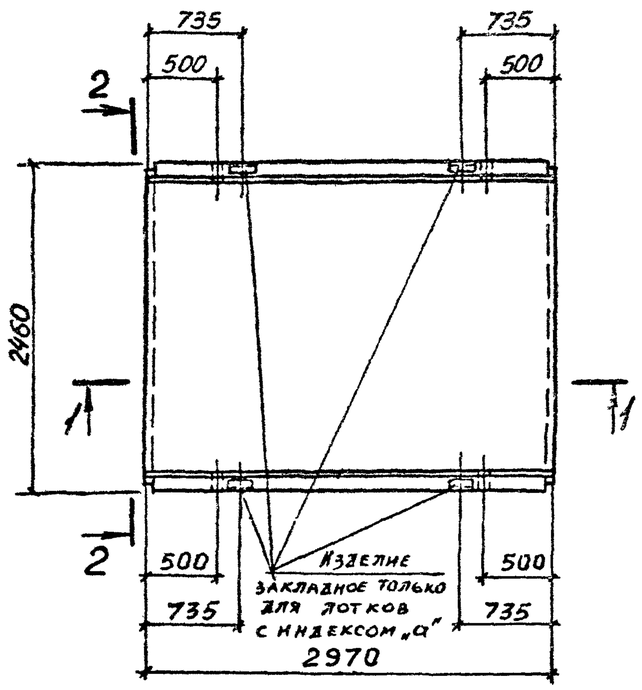

Лоток Л26д-3...Л26д-15

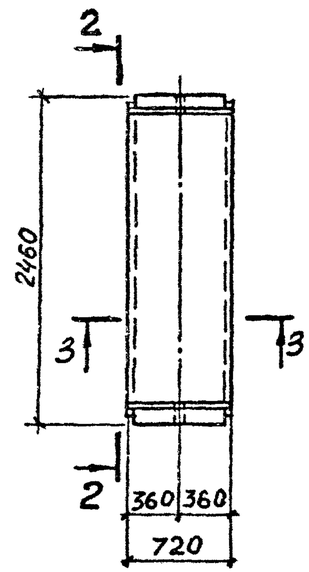

2-2 повернуто

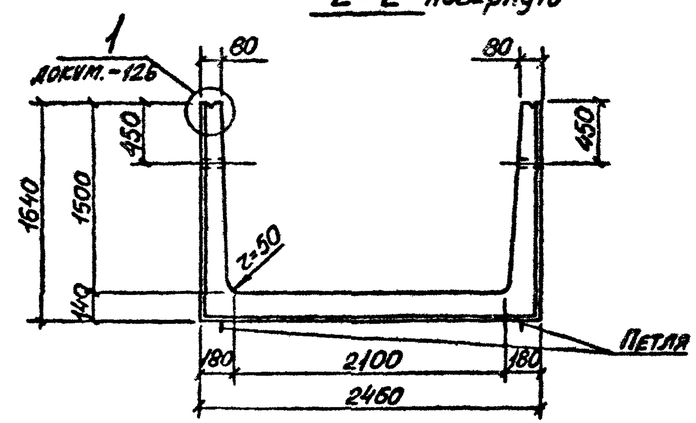

Марка лотка	Класс бетона	Объем бетона, м³	Масса, т
Л26-3; Л26-3а	В15	2,19	5,48
Л26-5; Л26-5а			
Л26-8; Л26-8а	В25		
Л26-11; Л26-11а	В30		
Л26-12; Л26-12а			
Л26-15; Л26-15а			
Л26д-3	В15	0,55	1,38
Л26д-5			
Л26д-8	В25		
Л26д-11	В30		
Л26д-12			
Л26д-15			

1-1

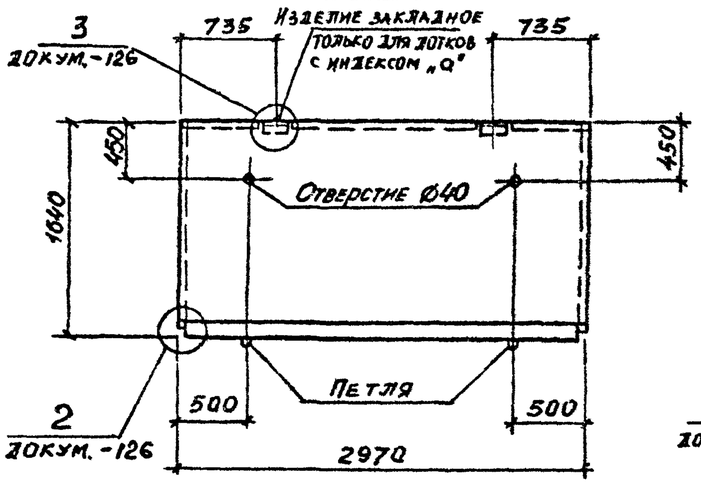

3-3

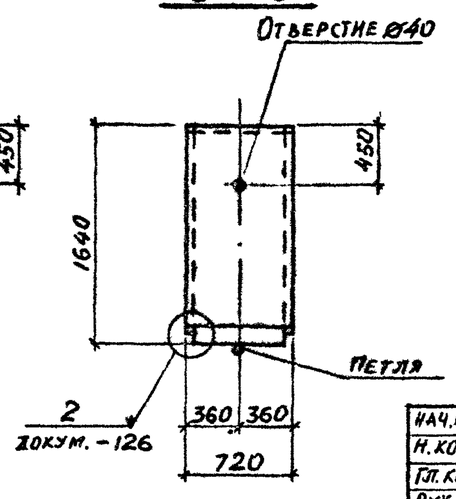

Нач.отд.	Бродский		
Н.контр.	Уманцева		
Гл.конст.	Коротецкий		
Рук.гр.	Цумакова		
Вед.инж	Уманцева		
Проверил	Уманцева		
Инжек.	Фомичёв		

3.006.1-2.87.1-60

Лоток Л26, Л26д.
Опалубочный чертеж

Стадия	Лист	Листов
Р		1

Харьковский Промстройниипроект

Инв. № подл. | Подпись и дата | Взам. инв. №

22991-02 21

Формат А3

План лотка

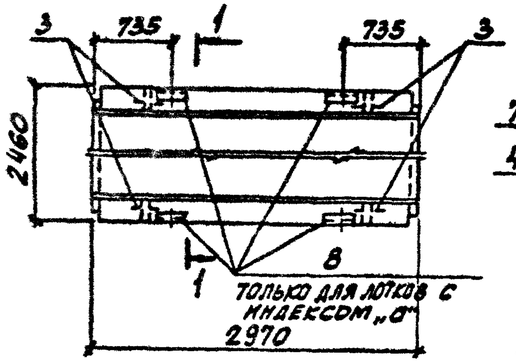

1-1 повернуто
Схема армирования

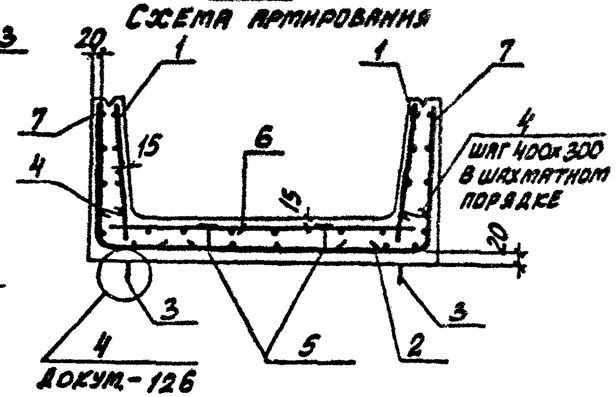

План раскладки нижних сеток

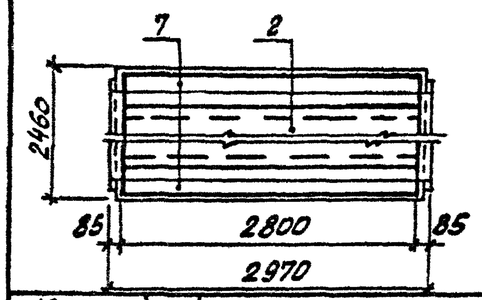

Марка лотка	Поз.	Наименование	Кол.	Обозначение документа
Для всех марок		Документация		
		Техническое описание		3.006.1-2.87.1 ТО
		Опалубочный чертеж		3.006.1-2.87.1-60
		Ведомость расхода стали		3.006.1-2.87.1 РС
		Схема фиксации сеток		3.006.1-2.87.1-127
		Сборочные единицы		
	1	Сетка С1-7	2	3.006.1-2.87.3 -2
	2	С5-2	1	-111
		Детали		
	3	Петля УП1-10	4	1.400-9 вып. 1
	4	Стержень арматурный Ст2	45	3.006.1-2.87.3 -129
	5	Фиксатор Ф2	10	-129

Марка лотка	Поз.	Наименование	Кол.	Обозначение документа
Л26-3		Сборочные единицы		
	6	Сетка С2-12	1	3.006.1-2.87.3 -11
	7	С4-31	2	-57
Л26-5		Сборочные единицы		
	6	Сетка С2-12-1	1	3.006.1-2.87.3 -11
	7	С4-31-1	2	-57
Л26-8		Сборочные единицы		
	6	Сетка С2-12-3	1	3.006.1-2.87.3 -11
	7	С4-31-1	2	-57
Л26-3а		Сборочные единицы		
	6	Сетка С2-12	1	3.006.1-2.87.3 -11
	7	С4-31	2	-57
	8	Изделие закладное М1	4	-118
Л26-5а		Сборочные единицы		
	6	Сетка С2-12-1	1	3.006.1-2.87.3 -11
	7	С4-31-1	2	-57
	8	Изделие закладное М1	4	-118
Л26-8а		Сборочные единицы		
	6	Сетка С2-12-3	1	3.006.1-2.87.3 -11
	7	С4-31-1	2	-57
	8	Изделие закладное М1	4	-118

Инв. № подл. | Подпись и дата | Взам. инв. №

Нач. отд.	Бродский	
Н. контр.	Умянцева	
Гл. спец.	Коротецкий	
Рук. гр.	Чумакова	
Вед. инж.	Умянцева	
Проверил	Умянцева	
Ст. техн.	Литвиненко	

3.006.1-2.87.1-61

Лоток
Л26-3... Л26-8; Л26-3а... Л26-8а.
Армирование

Стадия	Лист	Листов
Р		1

ХАРЬКОВСКИЙ ПРОМСТРОЙНИИПРОЕКТ

Формат А3

План лотка

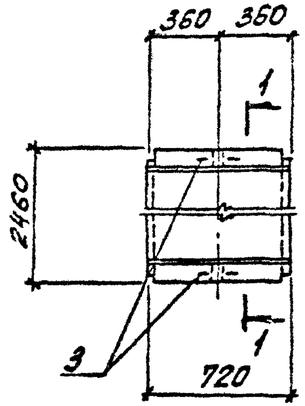

1-1 повернуто

Схема армирования

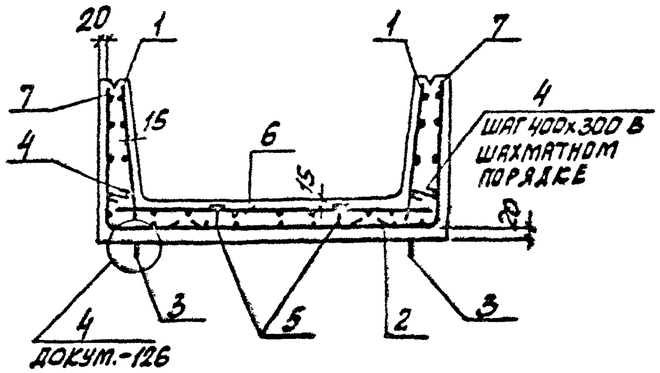

План раскладки нижних сеток

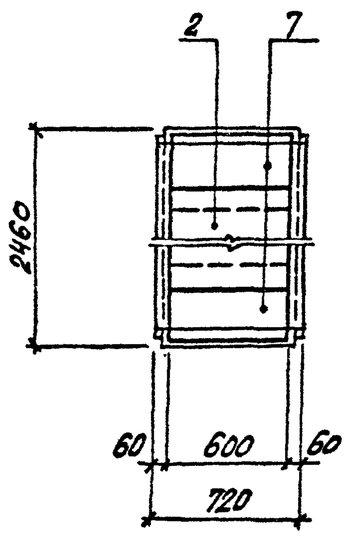

Марка лотка	Поз	Наименование	Кол.	Обозначение документа
Для всех марок		Документация		
		Техническое описание		3.006.1-2.87.1 ТО
		Опалубочный чертеж		3.006.1-2.87.1-60
		Ведомость расхода стали		3.006.1-2.87.1 РС
		Схема фиксации сеток		3.006.1-2.87.1-129
		Сборочные единицы		
	1	Сетка С1-15	2	3.006.1-2.87.3-3
	2	С5-6	1	-112
		Детали		
	3	Петля УП1-4	2	1.400-9 вып.1
	4	Стержень арматурный Ст 2	10	3.006.1-2.87.3-129
	5	Фиксатор Ф 2	4	-129
Л26д-3		Сборочные единицы		
	6	Сетка С2-28	1	3.006.1-2.87.3-22
	7	С4-78	2	-97
Л26д-5		Сборочные единицы		
	6	Сетка С2-28-1	1	3.006.1-2.87.3-22
	7	С4-78-1	2	-97
Л26д-8		Сборочные единицы		
	6	Сетка С2-28-3	1	3.006.1-2.87.3-22
	7	С4-78-1	2	-97

Нач. отд.	Бродский	
Н. контр.	Уманцева	
Гл. спец.	Коротецкий	
Рук. гр.	Чумакова	
Вед. инж.	Уманцева	
Проверил	Уманцева	
Ст. техн.	Литвиненко	

3.006.1-2.87.1-62

Лоток

Л26д-3 ... Л26д-8.
Армирование

Стадия	Лист	Листов
Р		1

ХАРЬКОВСКИЙ ПРОМСТРОЙНИИПРОЕКТ

Инв. № подл. | Подпись и дата | Взам. инв. №

Формат А3

План лотка

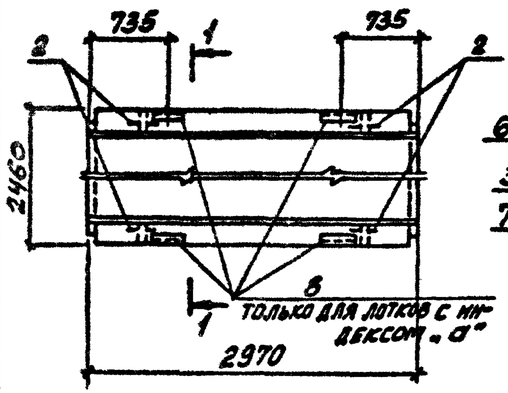

1-1 повернуто
Схема армирования

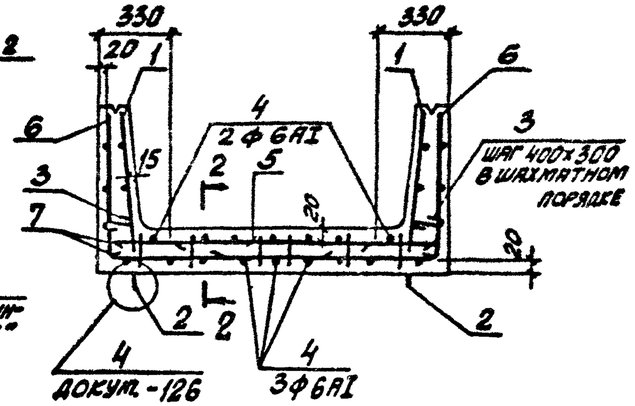

План раскладки верхних угловых сеток

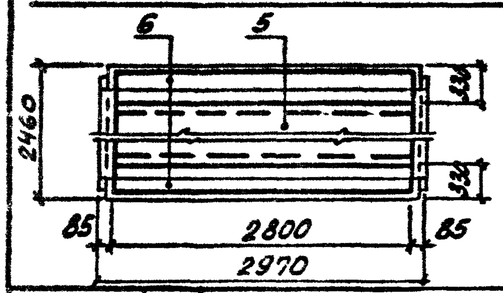

2-2

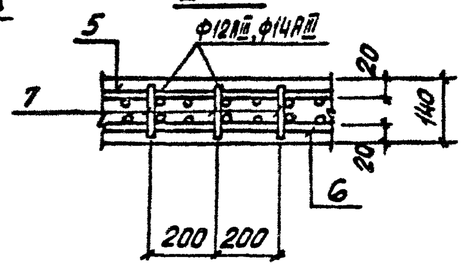

Марка лотка	Поз.	Наименование	Кол.	Обозначение документа
Для всех марок		Документация		
		Техническое описание		3.006.1-2.87.1 ТО
		Опалубочный чертеж		3.006.1-2.87.1-60
		Ведомость расхода стали		3.006.1-2.87.1 РС
		Сборочные единицы		
	1	Сетка С1-7	2	3.006.1-2.87.3-2
		Детали		
	2	Петля УП1-10	4	1.400-9 вып.1
	3	Стержень арматурный Ст2	45	3.006.1-2.87.3-129
	4	Ст5	5	-129

Марка лотка	Поз.	Наименование	Кол.	Обозначение документа
Л26-11		Сборочные единицы		
	5	Сетка С2-9	1	3.006.1-2.87.3-9
	6	С4-31-2	2	-57
	7	Каркас Кр1-3	16	-113
Л26-12		Сборочные единицы		
	5	Сетка С2-9	1	3.006.1-2.87.3-9
	6	С4-31-3	2	-57
	7	Каркас Кр1-2	16	-113
Л26-15		Сборочные единицы		
	5	Сетка С2-9-1	1	3.006.1-2.87.3-9
	6	С4-31-3	2	-57
	7	Каркас Кр1-2	16	-113
Л26-11а		Сборочные единицы		
	5	Сетка С2-9	1	3.006.1-2.87.3-9
	6	С4-31-2	2	-57
	7	Каркас Кр1-3	16	-113
	8	Изделие закладное М1	4	-118
Л26-12а		Сборочные единицы		
	5	Сетка С2-9	1	3.006.1-2.87.3-9
	6	С4-31-3	2	-57
	7	Каркас Кр1-2	16	-113
	8	Изделие закладное М1	4	-118
Л26-15а		Сборочные единицы		
	5	Сетка С2-9-1	1	3.006.1-2.87.3-9
	6	С4-31-3	2	-57
	7	Каркас Кр1-2	16	-113
	8	Изделие закладное М1	4	-118

Инв. № подл. | Подпись и дата | Взам. инв. №

Нач. отд.	Бродский		3.006.1-2.87.1-63
Н. контр.	Уманцева		
Гл. спец.	Коротецкий		Лоток Л26-11...Л26-15; Л26-11а...Л26-15а. Армирование
Рук. гр.	Чумакова		Стадия: Р; Лист: ; Листов: 1
Вед. инж.	Уманцева		ХАРЬКОВСКИЙ ПРОМСТРОЙНИИПРОЕКТ
Проверил	Уманцева		
Ст. техн.	Литвиненко		

Формат А3

План лотка

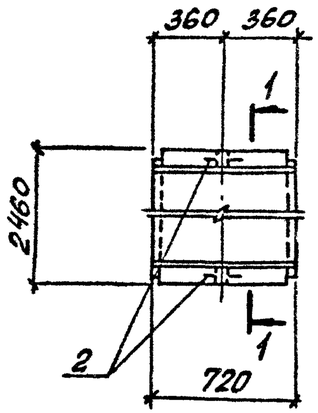

1-1 повернуто

Схема армирования

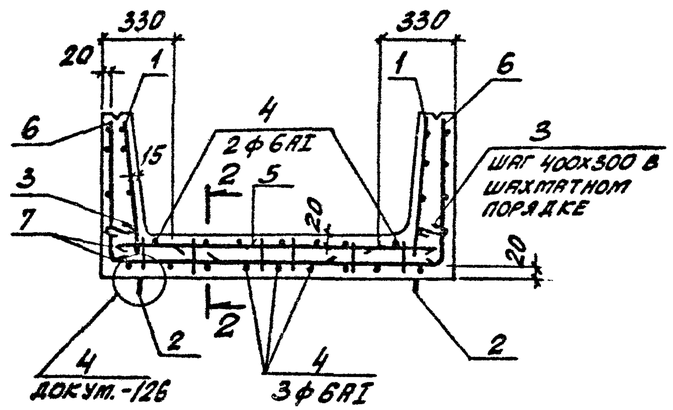

План раскладки верхних и угловых сеток

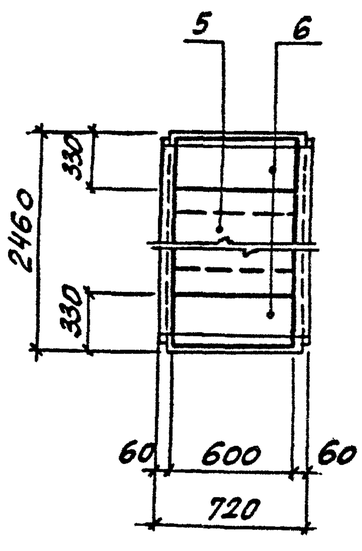

2-2

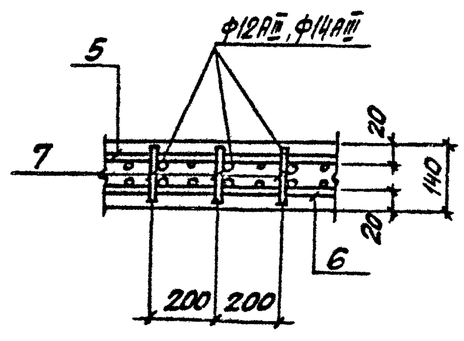

Марка лотка	Поз.	Наименование	Кол.	Обозначение документа
Для всех марок		Документация		
		Техническое описание		3.006.1-2.87.1 ТО
		Опалубочный чертеж		3.006.1-2.87.1-60
		Ведомость расхода стали		3.006.1-2.87.1 РС
		Сборочные единицы		
	1	Сетка С1-15	2	3.006.1-2.87.3-3
		Детали		
	2	Петля УП1-4	2	1.400-9 вып.1
	3	Стержень арматурный Ст2	10	3.006.1-2.87.3-129
	4	Ст6	5	-129
Л26g-11		Сборочные единицы		
	5	Сетка С2-26-2	1	3.006.1-2.87.3-20
	6	СН-78-2	2	-97
	7	Каркас Кр1-3	4	-113
Л26g-12		Сборочные единицы		
	5	Сетка С2-26-2	1	3.006.1-2.87.3-20
	6	СН-78-3	2	-97
	7	Каркас Кр1-2	4	-113
Л26g-15		Сборочные единицы		
	5	Сетка С2-26-3	1	3.006.1-2.87.3-20
	6	СН-78-3	2	-97
	7	Каркас Кр1-2	4	-113

Нач. отд.	Бродский	
Н. контр.	Уманцева	
Гл. спец.	Коротецкий	
Рук. гр.	Чумакова	
Вед. инж.	Уманцева	
Проверил	Уманцева	
Ст. техн.	Литвиненко	

3.006.1-2.87.1-64

Лоток

Л26g-11 ... Л26g-15.
Армирование

Стадия	Лист	Листов
Р		1

Харьковский Промстройниипроект

Инв. № подл. | Подпись и дата | Взам. инв. №

Лоток Л27-3... Л27-15; Л27-3а... Л27-15а

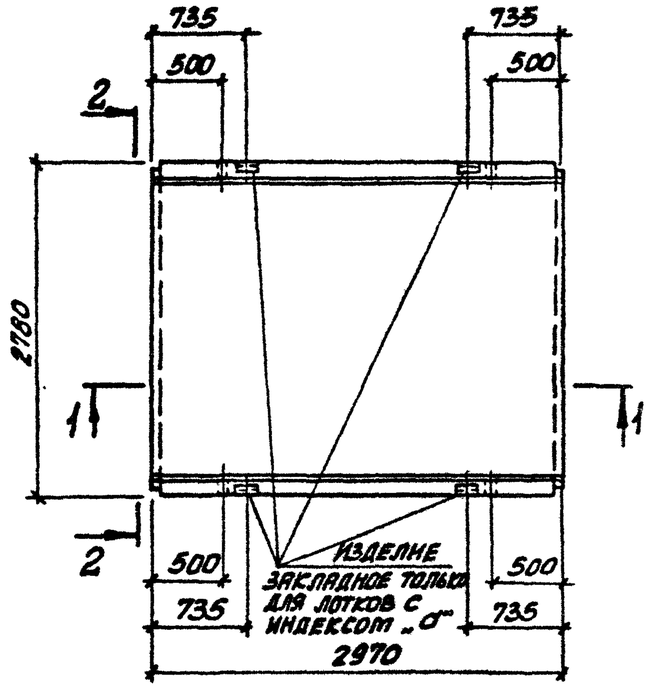

Лоток Л27д-3 ... Л27д-15

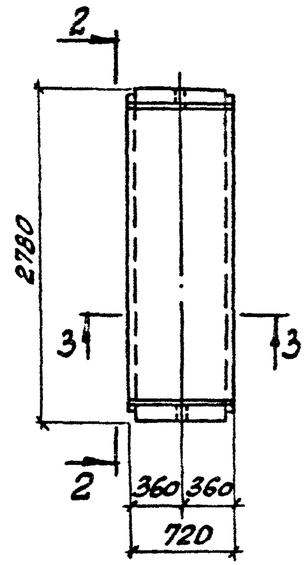

2-2 повернуто

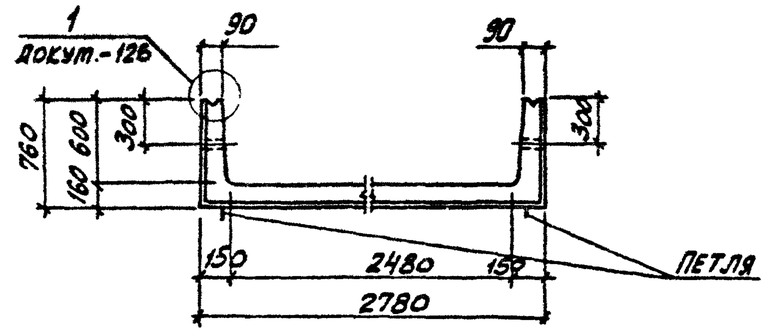

Марка лотка	Класс бетона	Объем бетона, м3	Масса, т
Л27-3; Л27-3а	В15	1,77	4,43
Л27-5; Л27-5а			
Л27-8; Л27-8а	В25		
Л27-11; Л27-11а	В30		
Л27-12; Л27-12а			
Л27-15; Л27-15а			
Л27д-3	В15	0,44	1,10
Л27д-5			
Л27д-8	В25		
Л27д-11	В30		
Л27д-12			
Л27д-15			

1-1

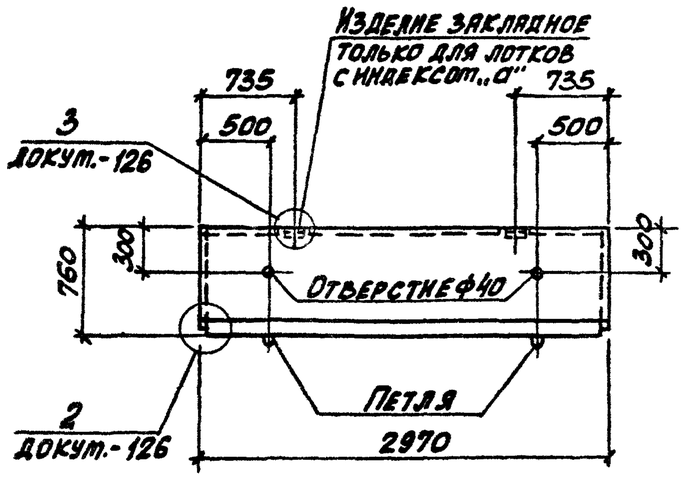

3-3

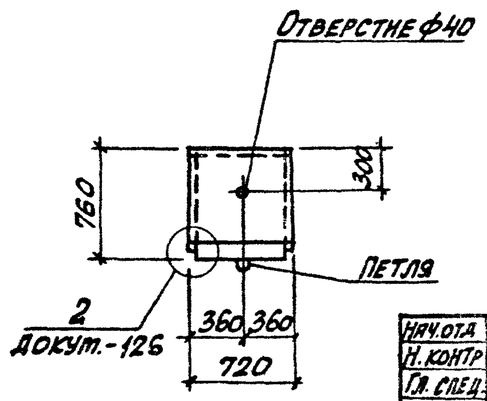

Нач.отд.	Бродский			3.006.1-2.87.1-65
Н.контр.	Утянцева			
Гл.спец.	Коротецкий			
Рук.гр.	Чумакова			Лоток Л27, Л27д. Опалубочный чертеж
Вед.инж.	Утянцева			
Провер.	Утянцева			
Инжен.	Камышова			

Стадия	Лист	Листов
Р		1

Харьковский Промстройниипроект

Инв.№ подл. | Подпись и дата | Взам. инв.№

22991-02 26

Формат А3

План лотка

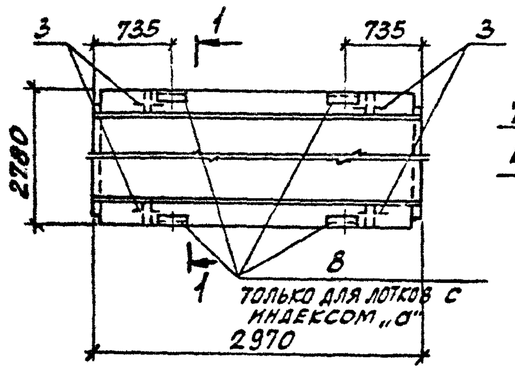

1-1 повернуто
Схема армирования

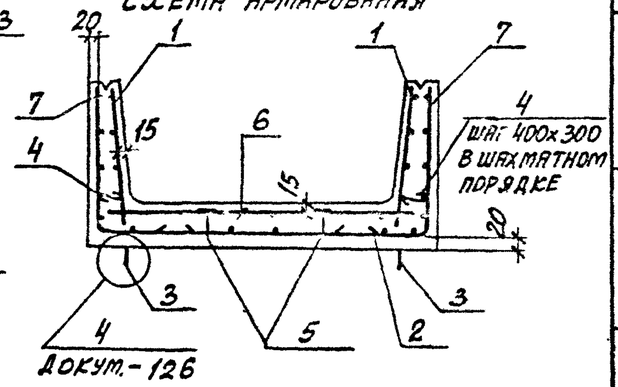

План раскладки нижних сеток

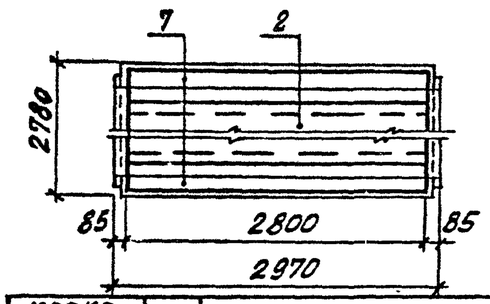

Марка лотка	Поз.	Наименование	Кол.	Обозначение документа
Для всех марок		Документация		
		Техническое описание		3.006.1-2.87.1 ТО
		Опалубочный чертеж		3.006.1-2.87.1-65
		Ведомость расхода стали		3.006.1-2.87.1 РС
		Схема фиксации сеток		3.006.1-2.87.1-127
		Сборочные единицы		
	1	Сетка С1-8	2	3.006.1-2.87.3-2
	2	С5-3	1	-111
		Детали		
	3	Петля УП1-8	4	1.400-9 вып.1
	4	Стержень арматурный Ст1	18	3.006.1-2.87.3-129
	5	Фиксатор Ф 3	10	-129

Марка лотка	Поз.	Наименование	Кол.	Обозначение документа
Л27-3		Сборочные единицы		
	6	Сетка С2-13-2	1	3.006.1-2.87.3-12
	7	С4-32	2	-58
Л27-5		Сборочные единицы		
	6	Сетка С2-13-3	1	3.006.1-2.87.3-12
	7	С4-32-1	2	-58
Л27-8		Сборочные единицы		
	6	Сетка С2-13-5	1	3.006.1-2.87.3-12
	7	С4-32-2	2	-58
Л27-3а		Сборочные единицы		
	6	Сетка С2-13-2	1	3.006.1-2.87.3-12
	7	С4-32	2	-58
	8	Изделие закладное М2	4	-118
Л27-5а		Сборочные единицы		
	6	Сетка С2-13-3	1	3.006.1-2.87.3-12
	7	С4-32-1	2	-58
	8	Изделие закладное М2	4	-118
Л27-8а		Сборочные единицы		
	6	Сетка С2-13-5	1	3.006.1-2.87.3-12
	7	С4-32-2	2	-58
	8	Изделие закладное М2	4	-118

Инж. отд.	Бродский	
Н.контр.	Уманцева	
Гл.спец.	Коротецкий	
Рук.гр.	Чумакова	
Вед.инж.	Уманцева	
Проверил	Уманцева	
Ст.техн.	Литвиненко	

3.006.1-2.87.1-66

Лоток Л27-3... Л27-8; Л27-3а... Л27-8а
Армирование

Стадия	Лист	Листов
Р		1

Харьковский Промстройниипроект

Инв. № подл. | Подпись и дата | Взам. инв. №

План лотка

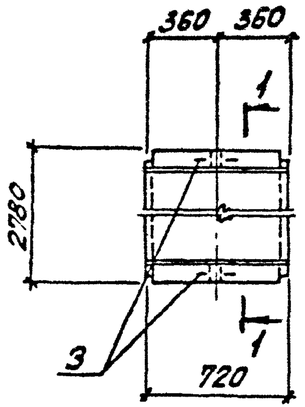

1-1 повернуто
Схема армирования

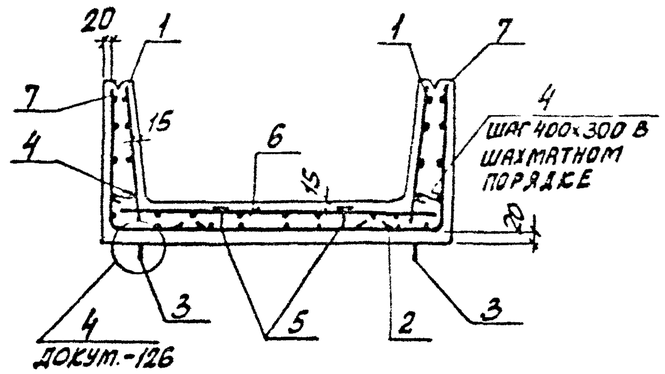

План раскладки нижних сеток

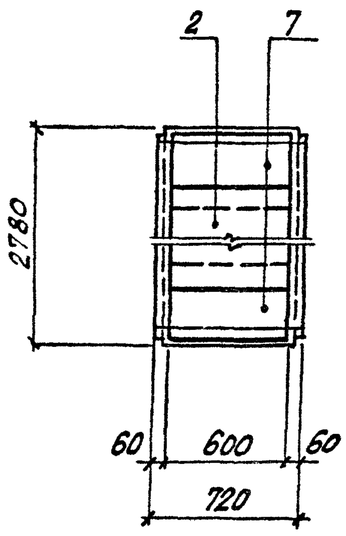

Марка лотка	Поз	Наименование	Кол.	Обозначение документа
Для всех марок		Документация		
		Техническое описание		3.006.1-2.87.1 ТО
		Опалубочный чертеж		3.006.1-2.87.1-65
		Ведомость расхода стали		3.006.1-2.87.1 РС
		Схема фиксации сеток		3.006.1-2.87.1-127
		Сборочные единицы		
	1	Сетка С1-12	2	3.006.1-2.87.3-3
	2	С5-7	1	-112
		Детали		
	3	Петля УП1-4	2	1.400-9 вып.1
	4	Стержень арматурный Ст1	6	3.006.1-2.87.3-129
	5	Фиксатор Ф3	4	-129
Л27д-3		Сборочные единицы		
	6	Сетка С2-29-2	1	3.006.1-2.87.3-23
	7	С4-79	2	-98
Л27д-5		Сборочные единицы		
	6	Сетка С2-29-3	1	3.006.1-2.87.3-23
	7	С4-79-1	2	-98
Л27д-8		Сборочные единицы		
	6	Сетка С2-29-5	1	3.006.1-2.87.3-23
	7	С4-79-2	2	-98

Нач. отд.	Бродский	
Н. контр.	Уманцева	
Гл. спец.	Коротецкий	
Рук. гр.	Чумакова	
Вед. инж.	Уманцева	
Проверил	Уманцева	
Ст. техн.	Литвиненко	

3.006.1-2.87.1-67

Лоток

Л27д-3 ... Л27д-8.
Армирование

Стадия	Лист	Листов
Р		1

Харьковский Промстройниипроект

Инв. № подл. | Подпись и дата | Взам. инв. №

22991-02 28

Формат А3

План лотка

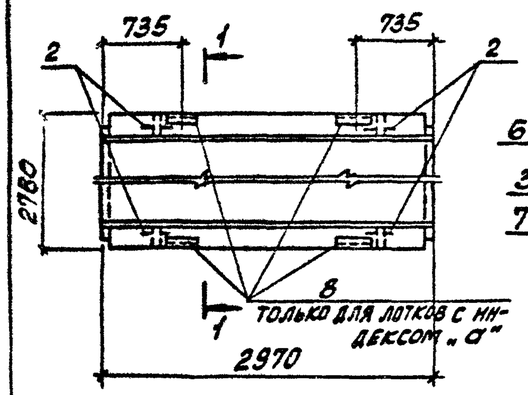

1-1 повернуто
Схема армирования

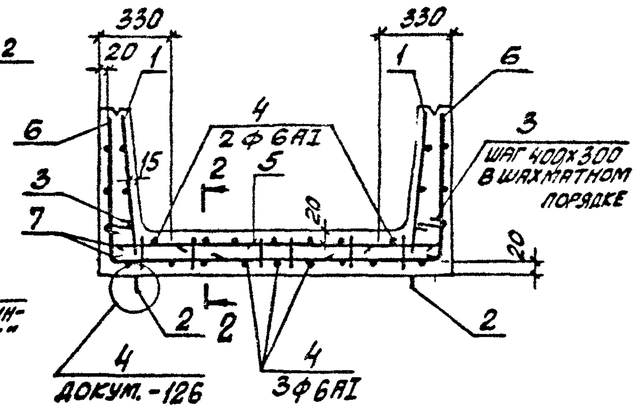

План раскладки верхних и угловых сеток

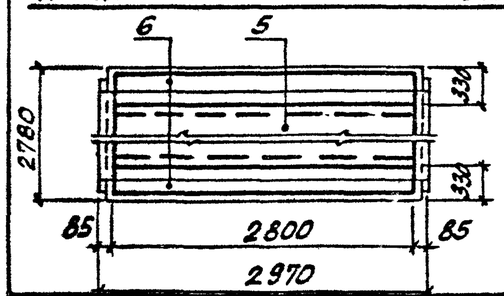

2-2

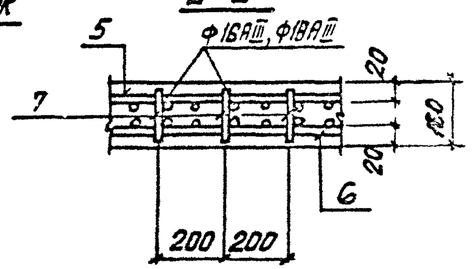

Марка лотка	Поз.	Наименование	Кол.	Обозначение документа
Для всех марок		Документация		
		Техническое описание		3.006.1-2.87.1 ТО
		Опалубочный чертеж		3.006.1-2.87.1-65
		Ведомость расхода стали		3.006.1-2.87.1 РС
		Сборочные единицы		
	1	Сетка С1-8	2	3.006.1-2.87.3 -2
		Детали		
	2	Петля УП1-8	4	1.400-9 вып. 1
	3	Стержень арматурный Ст 1	18	3.006.1-2.87.3 -129
	4	Ст 5	5	-129

Марка лотка	Поз.	Наименование	Кол.	Обозначение документа
Л27-11		Сборочные единицы		
	5	Сетка С2-10-4	1	3.006.1-2.87.3 -10
	6	С4-32-3	2	-58
	7	Каркас Кр2-1	16	-114
Л27-12		Сборочные единицы		
	5	Сетка С2-10-5	1	3.006.1-2.87.3 -10
	6	С4-32-3	2	-58
	7	Каркас Кр2	16	-114
Л27-15		Сборочные единицы		
	5	Сетка С2-10-5	1	3.006.1-2.87.3 -10
	6	С4-32-4	2	-58
	7	Каркас Кр2	16	-114
Л27-11а		Сборочные единицы		
	5	Сетка С2-10-4	1	3.006.1-2.87.3 -10
	6	С4-32-3	2	-58
	7	Каркас Кр2-1	16	-114
	8	Изделие закладное М2	4	-118
Л27-12а		Сборочные единицы		
	5	Сетка С2-10-5	1	3.006.1-2.87.3 -10
	6	С4-32-3	2	-58
	7	Каркас Кр2	16	-114
	8	Изделие закладное М2	4	-118
Л27-15а		Сборочные единицы		
	5	Сетка С2-10-5	1	3.006.1-2.87.3 -10
	6	С4-32-4	2	-58
	7	Каркас Кр2	16	-114
	8	Изделие закладное М2	4	-118

Нач. отд.	Бродский		3.006.1-2.87.1-68
Н. контр.	Уманцева		
Гл. спец.	Коротецкий		Лоток Л27-11... Л27-15; Л27-11а... Л27-15а. Армирование
Рук. гр.	Чумакова		Стадия: Р; Лист: ; Листов: 1
Вед. инж.	Уманцева		Харьковский Промстройниипроект
Проверил	Уманцева		
Ст. техн.	Литвиненко		

Инв. № подл. | Подпись и дата | Взам. инв. №

План лотка

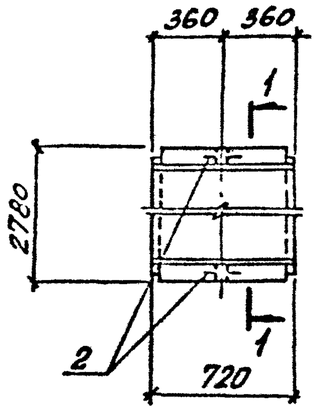

1-1 повернуто

Схема армирования

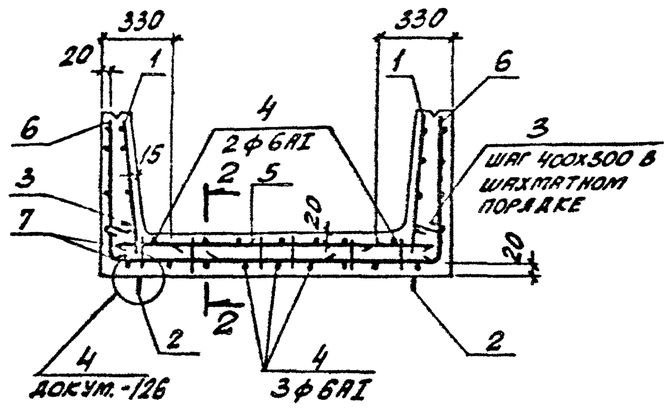

План раскладки верхних и угловых сеток

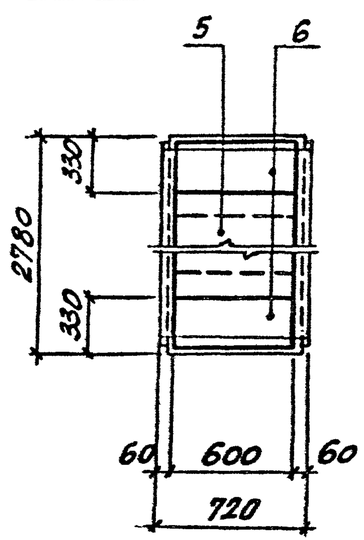

2-2

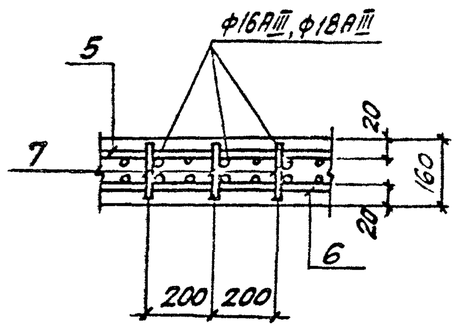

Марка лотка	Поз.	Наименование	Кол.	Обозначение документа
Для всех марок		Документация		
		Техническое описание		3.006.1-2.87.1 ТО
		Опалубочный чертеж		3.006.1-2.87.1-65
		Ведомость расхода стали		3.006.1-2.87.1 РС
		Сборочные единицы		
	1	Сетка С1-12	2	3.006.1-2.87.3-3
		Детали		
	2	Петля УП1-4	2	1.400-9 вып.1
	3	Стержень арматурный Ст1	6	3.006.1-2.87.3-129
	4	Ст6	5	-129
Л27g-11		Сборочные единицы		
	5	Сетка С2-27-4	1	3.006.1-2.87.3-21
	6	С4-79-3	2	-98
	7	Каркас Кр2-1	4	-114
Л27g-12		Сборочные единицы		
	5	Сетка С2-27-5	1	3.006.1-2.87.3-21
	6	С4-79-3	2	-98
	7	Каркас Кр2	4	-114
Л27g-15		Сборочные единицы		
	5	Сетка С2-27-5	1	3.006.1-2.87.3-21
	6	С4-79-4	2	-98
	7	Каркас Кр2	4	-114

Нач. отд.	Бродский		3.006.1-2.87.1-69
Н. контр.	Уманцева		
Гл. спец.	Коротецкий		Лоток Л27g-11 ... Л27g-15 Армирование
Рук. гр.	Чумакова		
Вед. инж.	Уманцева		
Проверил	Уманцева		
Ст. техн.	Литвиненко		

Стадия	Лист	Листов
Р		1

Харьковский Промстройниипроект

22991-02 30

Формат А3

Инв. № подл. | Подпись и дата | Взам. инв. №

Лоток Л28-3...Л28-15; Л28-3а...Л28-15а

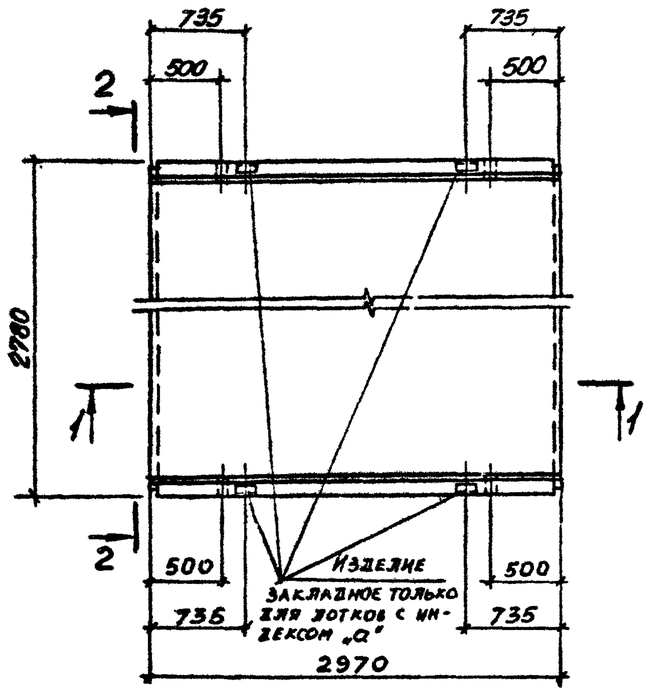

Лоток Л28д-3...Л28д-15

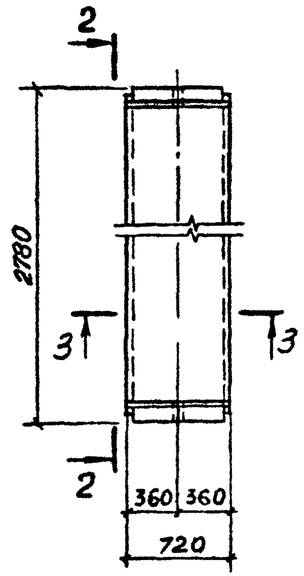

2-2 повернуто

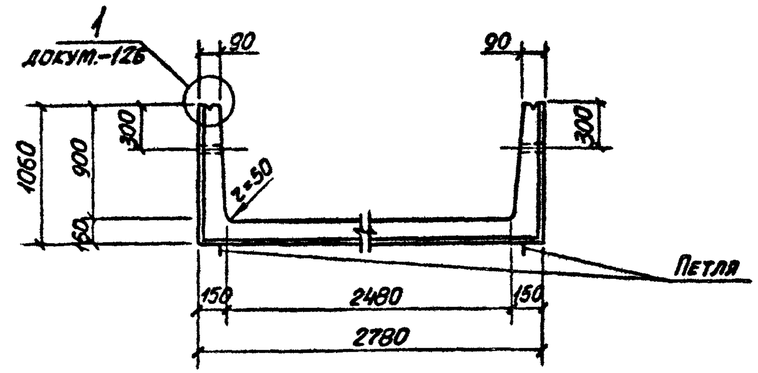

Марка лотка	Класс бетона	Объем бетона, м³	Масса, т
Л28-3; Л28-3а	В15	1,98	4,95
Л28-5; Л28-5а			
Л28-8; Л28-8а	В25		
Л28-11; Л28-11а	В30		
Л28-12; Л28-12а			
Л28-15; Л28-15а			
Л28д-3	В15	0,50	1,25
Л28д-5			
Л28д-8	В25		
Л28д-11	В30		
Л28д-12			
Л28д-15			

1 — 1

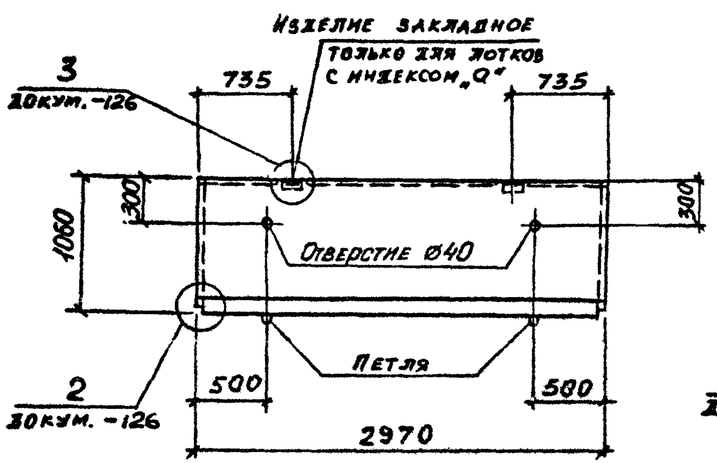

3 — 3

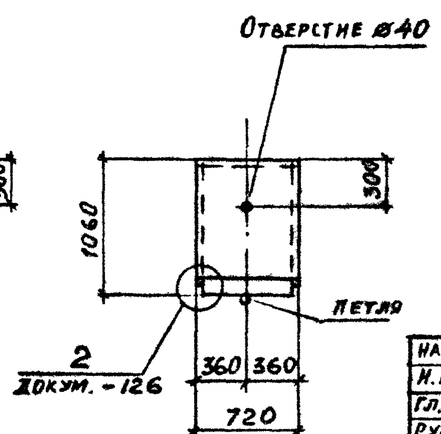

Нач.отд.	Бродский		
Н.контр.	Уманцева		
Гл.конст	Коротецкий		
Рук.гр.	Чумакова		
Вед.инж.	Уманцева		
Проверил	Уманцева		
Инж.ен.	Фомичёв		

3.006.1-2.87.1-70

Лоток Л28, Л28д. Опалубочный чертеж

Стадия	Лист	Листов
Р		1

Харьковский Промстройниипроект

Взам. инв. № | Подпись и дата | Инв. № подл.

План лотка

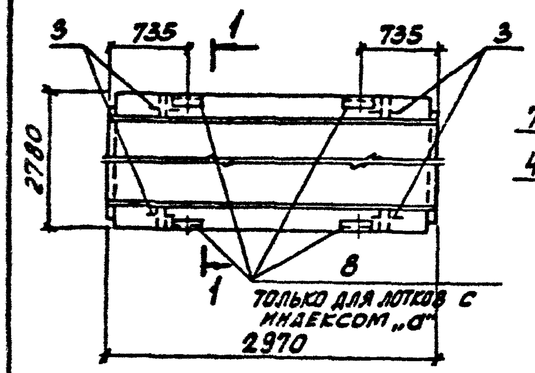

1-1 повернуто
Схема армирования

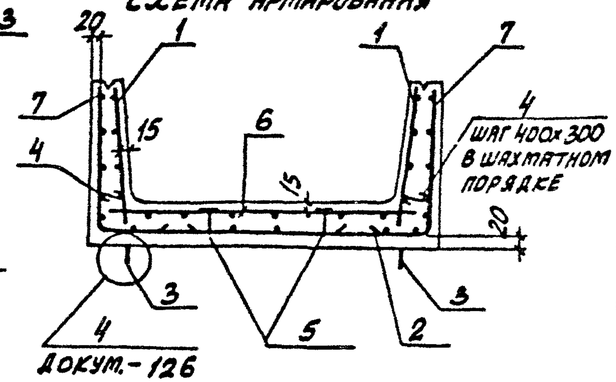

План раскладки нижних сеток

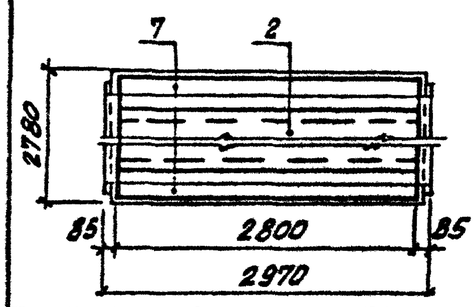

Марка лотка	Поз.	Наименование	Кол.	Обозначение документа
Для всех марок		Документация		
		Техническое описание		3.006.1-2.87.1 ТО
		Опалубочный чертеж		3.006.1-2.87.1-70
		Ведомость расхода стали		3.006.1-2.87.1 РС
		Схема фиксации сеток		3.006.1-2.87.1-127
		Сборочные единицы		
	1	Сетка С1-9	2	3.006.1-2.87.3 -2
	2	С5-3	1	-111
		Детали		
	3	Петля УП1-10	4	1.400-9 вып.1
	4	Стержень арматурный Ст 1	30	3.006.1-2.87.3 -129
	5	Фиксатор Ф 3	10	-129

Марка лотка	Поз.	Наименование	Кол.	Обозначение документа
Л28-3		Сборочные единицы		
	6	Сетка С2-13-1	1	3.006.1-2.87.3 -12
	7	С4-33	2	-59
Л28-5		Сборочные единицы		
	6	Сетка С2-13-3	1	3.006.1-2.87.3 -12
	7	С4-33-1	2	-59
Л28-8		Сборочные единицы		
	6	Сетка С2-13-4	1	3.006.1-2.87.3 -12
	7	С4-33-2	2	-59
Л28-3а		Сборочные единицы		
	6	Сетка С2-13-1	1	3.006.1-2.87.3 -12
	7	С4-33	2	-59
	8	Изделие закладное М2	4	-118
Л28-5а		Сборочные единицы		
	6	Сетка С2-13-3	1	3.006.1-2.87.3 -12
	7	С4-33-1	2	-59
	8	Изделие закладное М2	4	-118
Л28-8а		Сборочные единицы		
	6	Сетка С2-13-4	1	3.006.1-2.87.3 -12
	7	С4-33-2	2	-59
	8	Изделие закладное М2	4	-118

Нач. отд.	Бродский	
Н. контр.	Уманцева	
Гл. спец.	Коротецкий	
Рук. гр.	Чумакова	
Вед. инж.	Уманцева	
Проверил	Уманцева	
Ст. техн.	Литвиненко	

3.006.1-2.87.1-71

Лоток
Л28-3...Л28-8; Л28-3а...Л28-8а
Армирование

Стадия	Лист	Листов
Р		1

Харьковский Промстройниипроект

Инв. № подл. | Подпись и дата | Взам. инв. №

Формат А3

План лотка

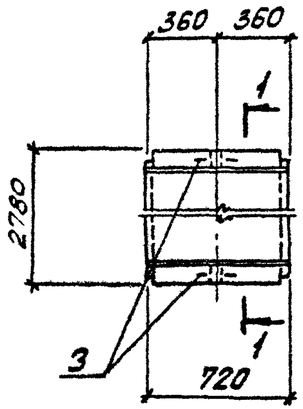

1-1 повернуто
Схема армирования

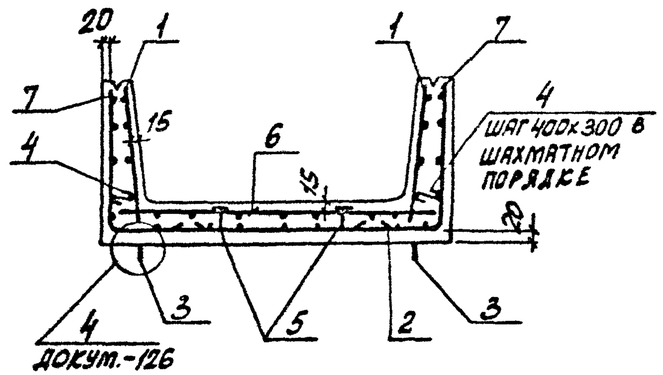

План раскладки нижних сеток

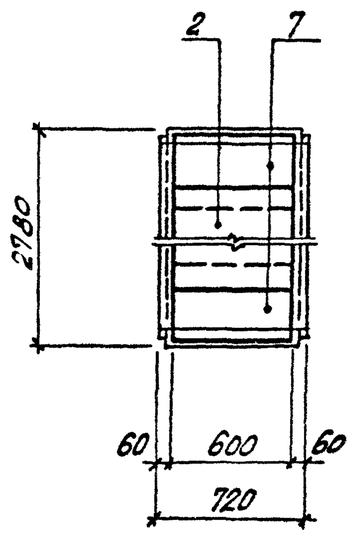

Марка лотка	Поз.	Наименование	Кол.	Обозначение документа
Для всех марок		Документация		
		Техническое описание		3.006.1-2.87.1 ТО
		Опалубочный чертеж		3.006.1-2.87.1-70
		Ведомость расхода стали		3.006.1-2.87.1 РС
		Схема фиксации сеток		3.006.1-2.87.1-127
		Сборочные единицы		
	1	Сетка С1-13	2	3.006.1-2.87.3-3
	2	С5-7	1	-112
		Детали		
	3	Петля УП1-4	2	1.400-9 вып.1
	4	Стержень арматурный СТ1	6	3.006.1-2.87.3-129
	5	Фиксатор ФЗ	4	-129
Л28д-3		Сборочные единицы		
	6	Сетка С2-29-1	1	3.006.1-2.87.3-23
	7	С4-80	2	-99
Л28д-5		Сборочные единицы		
	6	Сетка С2-29-3	1	3.006.1-2.87.3-23
	7	С4-80-1	2	-99
Л28д-8		Сборочные единицы		
	6	Сетка С2-29-4	1	3.006.1-2.87.3-23
	7	С4-80-2	2	-99

Нач. отд.	Бродский		3.006.1-2.87.1-72
Н. контр.	Уманцева		
Гл. спец.	Коротецкий		Лоток Л28д-3... Л28д-8. Армирование
Рук. гр.	Чумакова		Стадия: Р; Лист: ; Листов: 1
Вед. инж.	Уманцева		
Проверил	Уманцева		Харьковский Промстройниипроект
Ст. техн.	Литвинецко		

Инв. № подл. | Подпись и дата | Взам. инв. №

План лотка

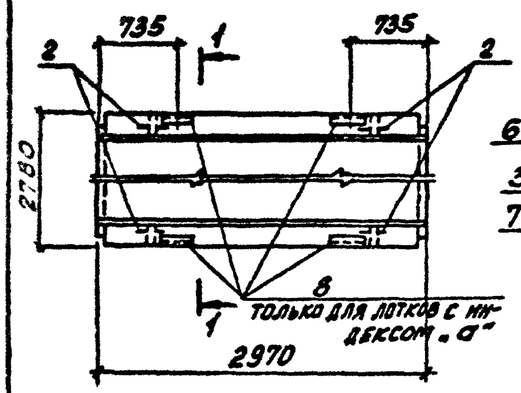

Схема армирования 1-1 повернуто

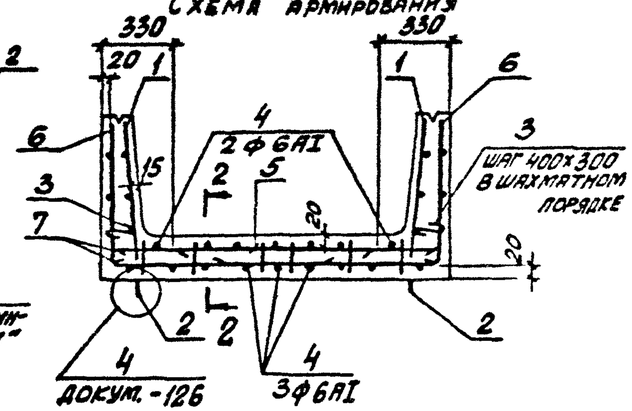

План раскладки верхних угловых сеток

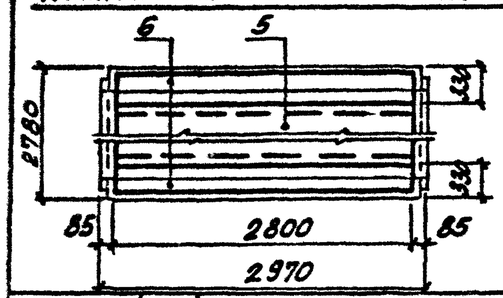

2-2

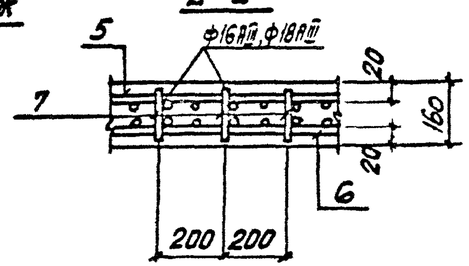

Марка лотка	Поз.	Наименование	Кол.	Обозначение документа
Для всех марок		Документация		
		Техническое описание		3.006.1-2.87.1 ТО
		Опалубочный чертеж		3.006.1-2.87.1-70
		Ведомость расхода стали		3.006.1-2.87.1 РС
		Сборочные единицы		
	1	Сетка С1-9	2	3.006.1-2.87.3-2
		Детали		
	2	Петля УП1-10	4	1.400-9 вып.1
	3	Стержень арматурный Ст1	30	3.006.1-2.87.3-129
	4	Ст5	5	-129

Марка лотка	Поз.	Наименование	Кол.	Обозначение документа
Л28-11		Сборочные единицы		
	5	Сетка С2-10-3	1	3.006.1-2.87.3-10
	6	С4-33-3	2	-59
	7	Каркас Кр2-1	16	-114
Л28-12		Сборочные единицы		
	5	Сетка С2-10-4	1	3.006.1-2.87.3-10
	6	С4-33-3	2	-59
	7	Каркас Кр2-1	16	-114
Л28-15		Сборочные единицы		
	5	Сетка С2-10-4	1	3.006.1-2.87.3-10
	6	С4-33-4	2	-59
	7	Каркас Кр2	16	-114
Л28-11а		Сборочные единицы		
	5	Сетка С2-10-3	1	3.006.1-2.87.3-10
	6	С4-33-3	2	-59
	7	Каркас Кр2-1	16	-114
	8	Изделие закладное М2	4	-118
Л28-12а		Сборочные единицы		
	5	Сетка С2-10-4	1	3.006.1-2.87.3-10
	6	С4-33-3	2	-59
	7	Каркас Кр2-1	16	-114
	8	Изделие закладное М2	4	-118
Л28-15а		Сборочные единицы		
	5	Сетка С2-10-4	1	3.006.1-2.87.3-10
	6	С4-33-4	2	-59
	7	Каркас Кр2	16	-114
	8	Изделие закладное М2	4	-118

Нач отд	Бродский		3.006.1-2.87.1-73
Н контр.	Уманцева		
Гл спец	Коротецкий		
Рук гр.	Чумакова		Лоток Л28-11...Л28-15; Л28-11а...Л28-15а Армирование
Вед инж	Уманцева		Стадия: Р; Лист: ; Листов: 1
Проверил	Уманцева		Харьковский Промстройниипроект
Ст техн.	Литвиненко		

Инв. № подл. | Подпись и дата | Взам. инв. №

22991-02 34

Формат А3

План лотка

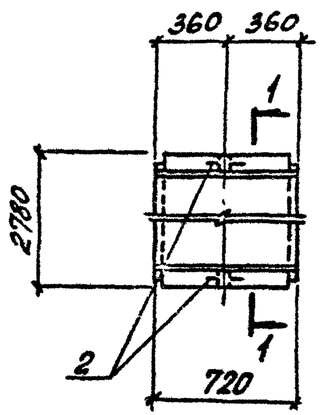

1-1 повернуто

Схема армирования

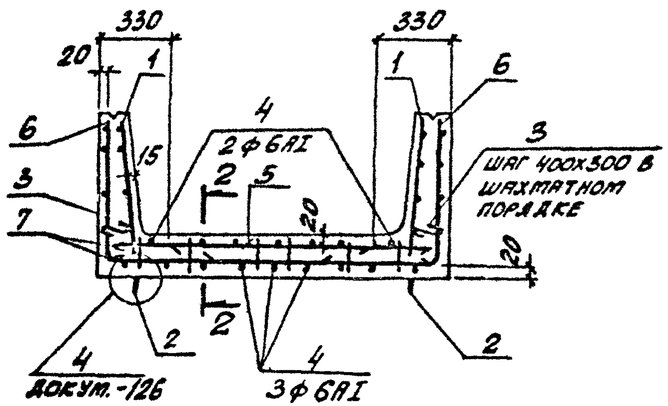

План раскладки верхних и угловых сеток

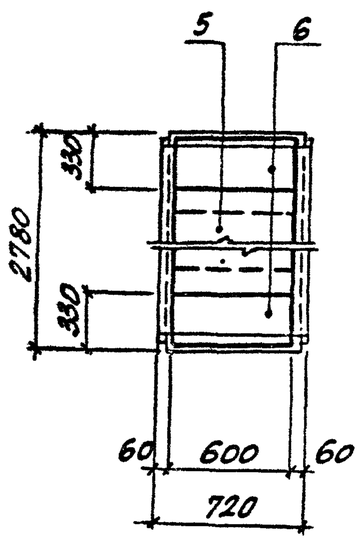

2-2

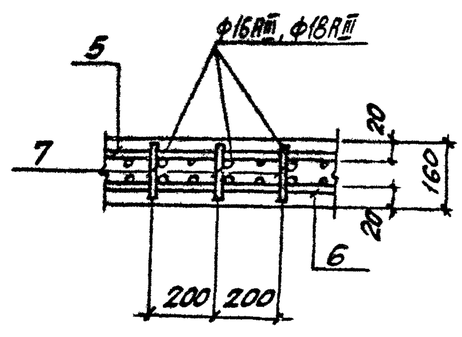

Марка лотка	Поз.	Наименование	Кол.	Обозначение документа
Для всех марок		Документация		
		Техническое описание		3.006.1-2.87.1 ТО
		Опалубочный чертеж		3.006.1-2.87.1-70
		Ведомость расхода стали		3.006.1-2.87.1 РС
		Сборочные единицы		
	1	Сетка С1-13	2	3.006.1-2.87.3 -3
		Детали		
	2	Петля УП1-4	2	1.400-9 вып.1
	3	Стержень арматурный Ст1	6	3.006.1-2.87.3 -129
	4	Ст6	5	-129
Л28g-11		Сборочные единицы		
	5	Сетка С2-27-3	1	3.006.1-2.87.3 -21
	6	С4-80-3	2	-99
	7	Каркас Кр2-1	4	-114
Л28g-12		Сборочные единицы		
	5	Сетка С2-27-4	1	3.006.1-2.87.3 -21
	6	С4-80-3	2	-99
	7	Каркас Кр2-1	4	-114
Л28g-15		Сборочные единицы		
	5	Сетка С2-27-4	1	3.006.1-2.87.3 -21
	6	С4-80-4	2	-99
	7	Каркас Кр2	4	-114

Нач. отд.	Бродский	
Н. контр.	Уманцева	
Гл. спец.	Коротецкий	
Рук. гр.	Чумакова	
Вед. инж.	Уманцева	
Проверил	Уманцева	
Ст. техн.	Литвиненко	

3.006.1-2.87.1-74

Лоток

Л28g-11... Л28g-15.

Армирование

Стадия	Лист	Листов
Р		1

Харьковский Промстройниипроект

Инв. № подл. | Подпись и дата | Взам. инв. №

Лоток Л29-3... Л29-15; Л29-3а... Л29-15а

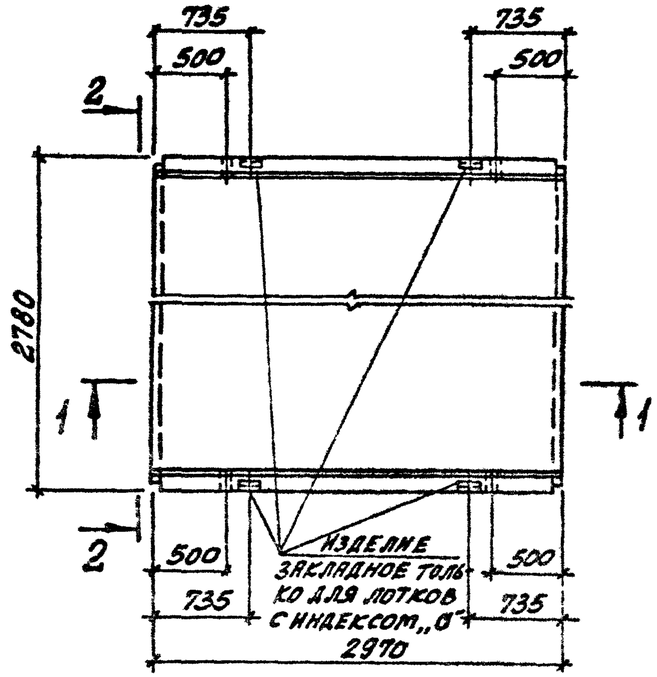

1-1

Лоток Л29д-3... Л29д-15

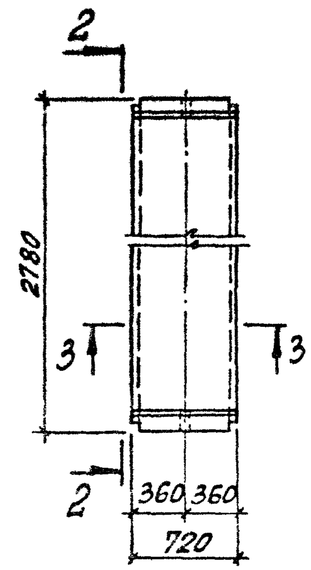

3-3

2-2 повернуто

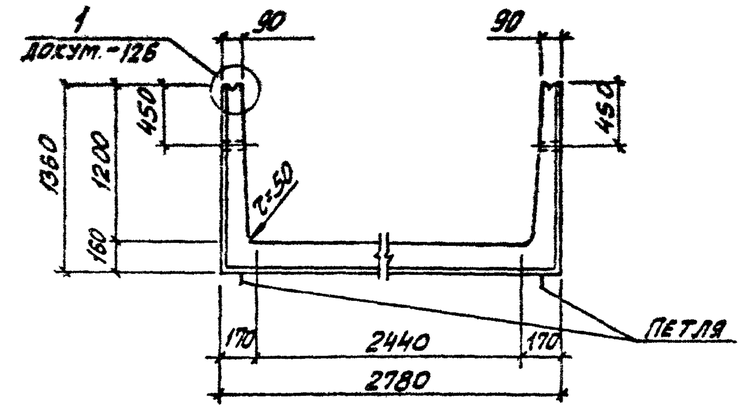

Марка лотка	Класс бетона	Объем бетона, м³	Масса, т
Л29-3; Л29-3а	В15	2,28	5,70
Л29-5; Л29-5а			
Л29-8; Л29-8а	В25		
Л29-11; Л29-11а	В30		
Л29-12; Л29-12а			
Л29-15; Л29-15а			
Л29д-3	В15	0,57	1,43
Л29д-5			
Л29д-8	В25		
Л29д-11	В30		
Л29д-12			
Л29д-15			

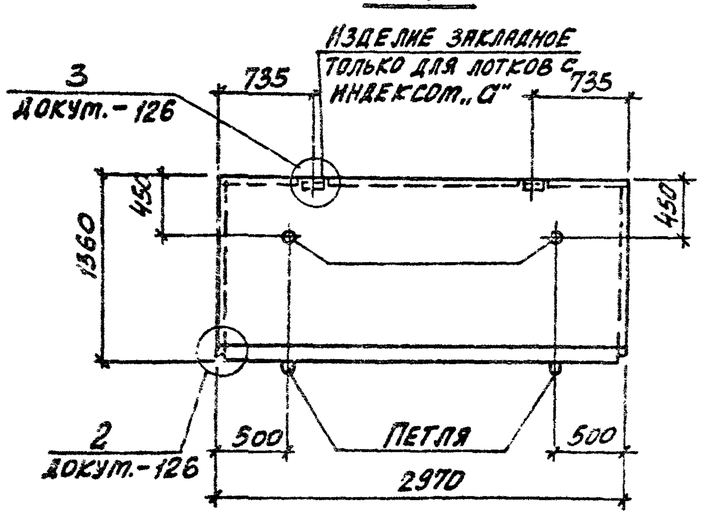

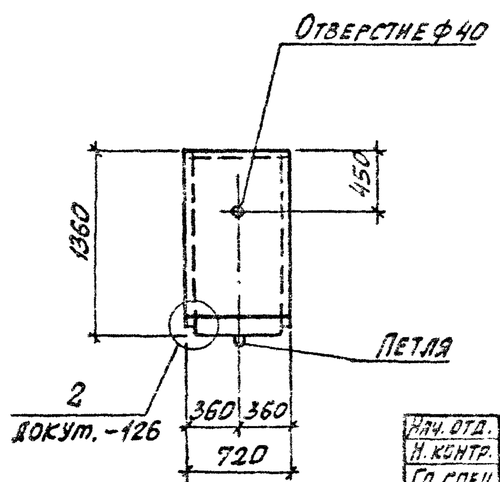

Нач. отд.	Бродский		
Н. контр.	Уманцева		
Гл. спец.	Коротецкий		
Рук. гр.	Чумакова		
Вед. инж.	Уманцева		
Провер.	Уманцева		
Инжен.	Камышова		

3.006.1-2.87.1-75

Лоток Л29, Л29д.

Опалубочный чертеж

Стадия	Лист	Листов
Р		1

Харьковский Промстройниипроект

Инв. № подл. | Подпись и дата | Взам. инв. №

22991-02 36

Формат А3

План лотка

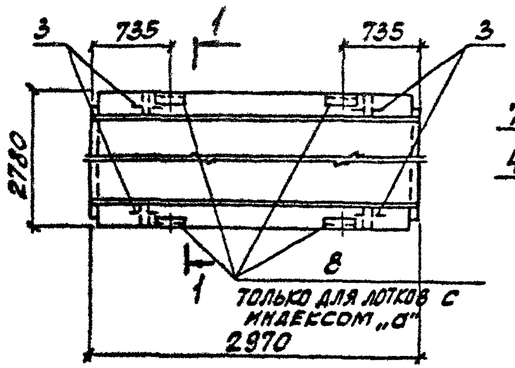

1-1 повернуто
Схема армирования

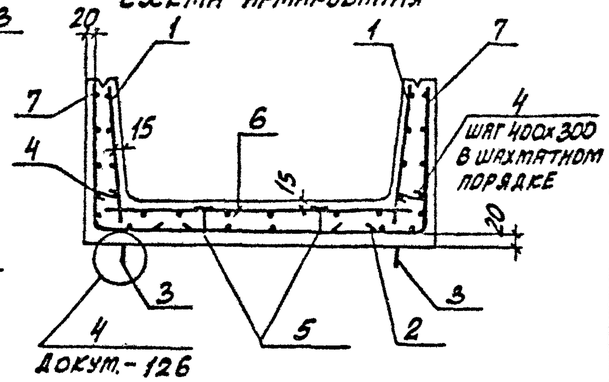

План раскладки нижних сеток

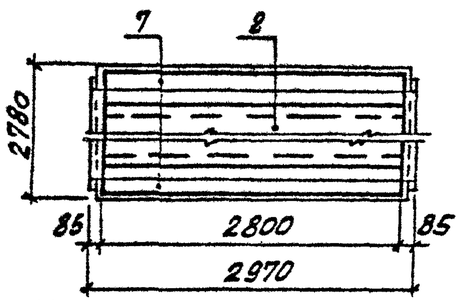

Марка	Поз.	Наименование	Кол.	Обозначение документа
Для всех марок		Документация		
		Техническое описание		3.006.1-2.87.1 ТО
		Опалубочный чертеж		3.006.1-2.87.1-75
		Ведомость расхода стали		3.006.1-2.87.1 РС
		Схема фиксации сеток		3.006.1-2.87.1-127
		Сборочные единицы		
	1	Сетка С1-6	2	3.006.1-2.87.3-2
	2	С5-3	1	-111
		Детали		
	3	Петля УП1-10	4	1.400-9 вып.1
	4	Стержень арматурный ст 2	40	3.006.1-2.87.3-129
	5	Фиксатор ф 3	10	-129

Марка лотка	Поз.	Наименование	Кол.	Обозначение документа
Л29-3		Сборочные единицы		
	6	Сетка С 2-13-1	1	3.006.1-2.87.3-12
	7	С4-34	2	-60
Л29-5		Сборочные единицы		
	6	Сетка С2-13-2	1	3.006.1-2.87.3-12
	7	С4-34-1	2	-60
Л29-8		Сборочные единицы		
	6	Сетка С2-13-4	1	3.006.1-2.87.3-12
	7	С4-34-1	2	-60
Л29-3а		Сборочные единицы		
	6	Сетка С 2-13-1	1	3.006.1-2.87.3-12
	7	С4-34	2	-60
	8	Изделие закладное М 2	4	-118
Л29-5а		Сборочные единицы		
	6	Сетка С2-13-2	1	3.006.1-2.87.3-12
	7	С4-34-1	2	-60
	8	Изделие закладное М2	4	-118
Л29-8а		Сборочные единицы		
	6	Сетка С2-13-4	1	3.006.1-2.87.3-12
	7	С4-34-1	2	-60
	8	Изделие закладное М2	4	-118

Нач. отд.	Бродский	
Н. контр.	Уманцева	
Гл. спец	Коротецкий	
Рук. гр.	Чумакова	
Вед. инж.	Уманцева	
Проверил	Уманцева	
Ст. техн.	Литвиненко	

3.006.1-2.87.1-76

Лоток
Л29-3...Л29-8; Л29-3а...Л29-8а.
Армирование

Стадия	Лист	Листов
Р		1

Харьковский Промстройниипроект

22991-02 37

Взам. инв. № | Подпись и дата | Инв. № подл.

Формат А3

План лотка

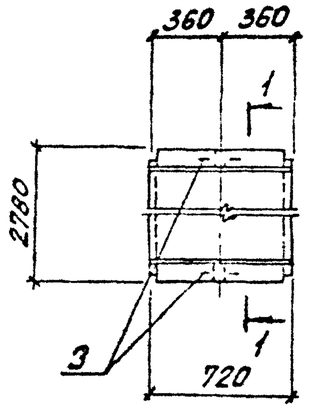

1-1 повернуто
Схема армирования

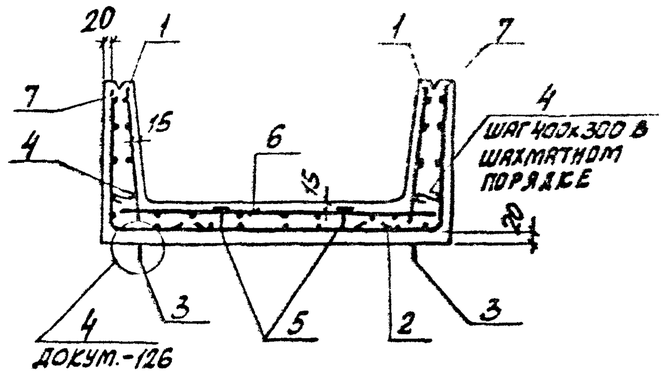

План раскладки нижних сеток

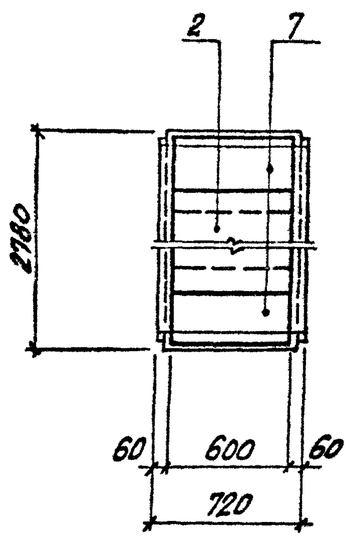

Марка лотка	Поз.	Наименование	Кол.	Обозначение документа
Для всех марок		Документация		
		Техническое описание		3.006.1-2.87.1 ТО
		Опалубочный чертеж		3.006.1-2.87.1-75
		Ведомость расхода стали		3.006.1-2.87.1 РС
		Схема фиксации сеток		3.006.1-2.87.1-127
		Сборочные единицы		
	1	Сетка С1-14	2	3.006.1-2.87.3-3
	2	С5-7	1	-112
		Детали		
	3	Петля УП1-6	2	1.400-9 вып.1
	4	Стержень арматурный ст 2	8	3.006.1-2.87.3 -129
	5	Фиксатор ФЗ	4	-129
Л29д-3		Сборочные единицы		
	6	Сетка С 2-29-1	1	3.006.1-2.87.3-23
	7	С4-81	2	-100
Л29д-5		Сборочные единицы		
	6	Сетка С2-29-2	1	3.006.1-2.87.3 -23
	7	С4-81-1	2	-100
Л29д-8		Сборочные единицы		
	6	Сетка С 2-29-4	1	3.006.1-2.87.3-23
	7	С4-81-1	2	-100

Нач. отд.	Бродский	
Н. контр.	Уманцева	
Гл. спец.	Коротецкий	
Рук. гр.	Чумакова	
Вед. инж.	Уманцева	
Проверил	Уманцева	
Ст. техн.	Литвиненко	

3.006.1-2.87.1-77

Лоток
Л29д-3... Л29д-8.
Армирование

Стадия	Лист	Листов
Р		1

ХАРЬКОВСКИЙ ПРОМСТРОЙНИИПРОЕКТ

22991-02 38

Инв. № подл. | Подпись и дата | Взам. инв. №

Формат А3

План лотка

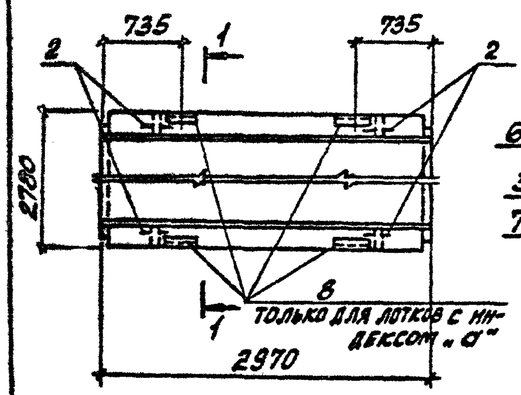

1-1 повернуто
Схема армирования

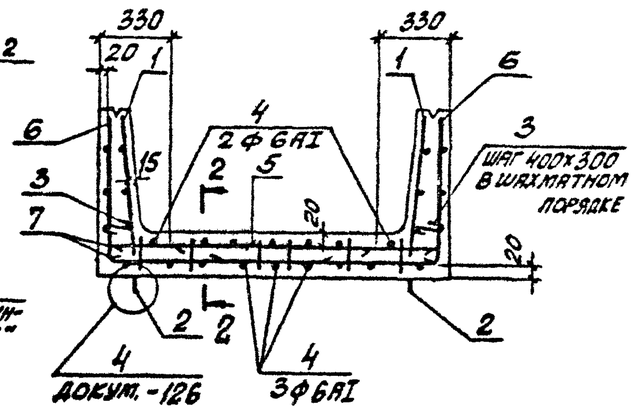

План раскладки верхних и угловых сеток

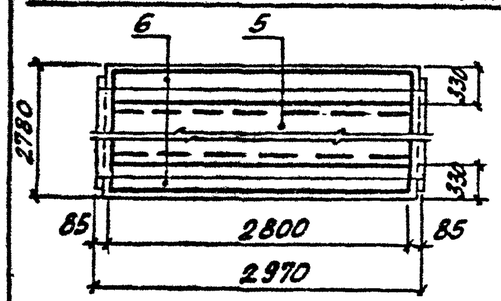

2-2

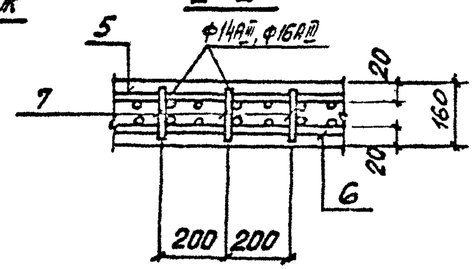

Марка лотка	Поз.	Наименование	Кол.	Обозначение документа
Для всех марок		Документация		
		Техническое описание		3.006.1-2.87.1 ТО
		Опалубочный чертеж		3.006.1-2.87.1-75
		Ведомость расхода стали		3.006.1-2.87.1 РС
		Сборочные единицы		
	1	Сетка С1-6	2	3.006.1-2.87.3-2
		Детали		
	2	Петля УП1-10	4	1.400-9 вып.1
	3	Стержень арматурный Ст 2	40	3.006.1-2.87.3-129
	4	Ст5	5	-129

Марка лотка	Поз.	Наименование	Кол.	Обозначение документа
Л29-11		Сборочные единицы		
	5	Сетка С2-10-3	1	3.006.1-2.87.3-10
	6	С4-34-2	2	-60
	7	Каркас Кр2-2	16	-114
Л29-12		Сборочные единицы		
	5	Сетка С2-10-4	1	3.006.1-2.87.3-10
	6	С4-34-2	2	-60
	7	Каркас Кр2-1	16	-114
Л29-15		Сборочные единицы		
	5	Сетка С2-10-4	1	3.006.1-2.87.3-10
	6	С4-34-3	2	-60
	7	Каркас Кр2-1	16	-114
Л29-11а		Сборочные единицы		
	5	Сетка С2-10-3	1	3.006.1-2.87.3-10
	6	С4-34-2	2	-60
	7	Каркас Кр2-2	16	-114
	8	Изделие закладное М2	4	-118
Л29-12а		Сборочные единицы		
	5	Сетка С2-10-4	1	3.006.1-2.87.3-10
	6	С4-34-2	2	-60
	7	Каркас Кр2-1	16	-114
	8	Изделие закладное М2	4	-118
Л29-15а		Сборочные единицы		
	5	Сетка С2-10-4	1	3.006.1-2.87.3-10
	6	С4-34-3	2	-60
	7	Каркас Кр2-1	16	-114
	8	Изделие закладное М2	4	-118

Инв. № подл. | Подпись и дата | Взам. инв. №

Нач. отд.	Бродский	
Н. контр.	Уманцева	
Гл. спец.	Коротецкий	
Рук. гр.	Чумакова	
Вед. инж.	Уманцева	
Проверил	Уманцева	
Ст. техн.	Литвиненко	

3.006.1-2.87.1-78

Лоток

Л29-11...Л29-15; Л29-11а...Л29-15а
Армирование

Стадия	Лист	Листов
Р		1

ХАРЬКОВСКИЙ ПРОМСТРОЙНИИПРОЕКТ

22991-02 39

Формат А3

План лотка

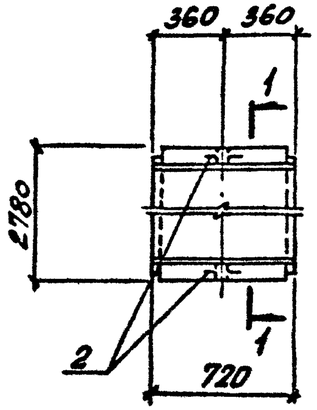

1-1 повернуто
Схема армирования

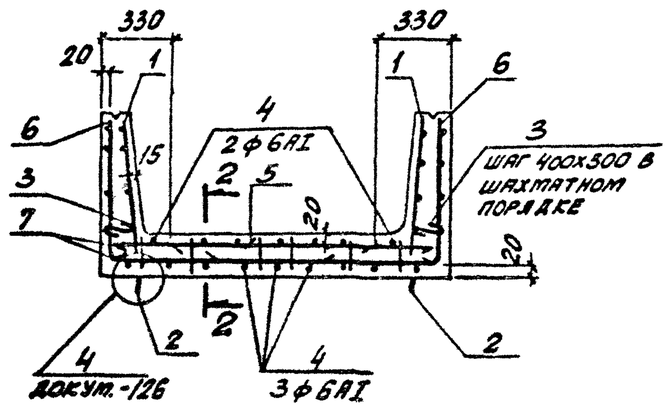

План раскладки верхних и угловых сеток

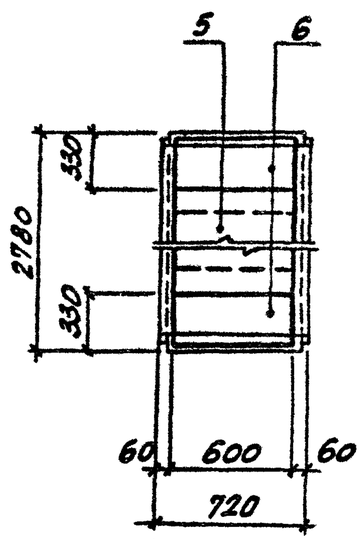

2-2

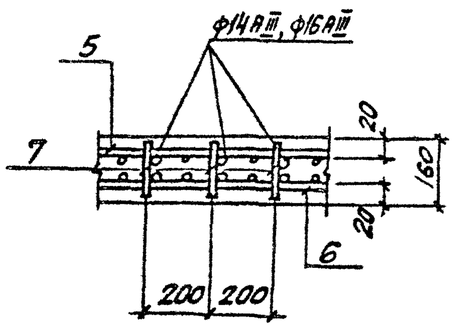

Марка лотка	Поз.	Наименование	Кол.	Обозначение документа
Для всех марок		Документация		
		Техническое описание		3.006.1-2.87.1 ТО
		Опалубочный чертеж		3.006.1-2.87.1-75
		Ведомость расхода стали		3.006.1-2.87.1 РС
		Сборочные единицы		
	1	Сетка С1-14	2	3.006.1-2.87.3-3
		Детали		
	2	Петля УП1-6	2	1.400-9 вып. 1
	3	Стержень арматурный Ст 2	8	3.006.1-2.87.3-129
	4	Ст 6	5	-129
Л29g-11		Сборочные единицы		
	5	Сетка С2-27-3	1	3.006.1-2.87.3-21
	6	С4-81-2	2	-100
	7	Каркас Кр 2-2	4	-114
Л29g-12		Сборочные единицы		
	5	Сетка С2-27-4	1	3.006.1-2.87.3-21
	6	С4-81-2	2	-100
	7	Каркас Кр 2-1	4	-114
Л29g-15		Сборочные единицы		
	5	Сетка С2-27-4	1	3.006.1-2.87.3-21
	6	С4-81-3	2	-100
	7	Каркас Кр 2-1	4	-114

Нач. отд.	Бродский	
Н. контр.	Уманцева	
Гл. спец.	Коротецкий	
Рук. гр.	Чумакова	
Вед. инж.	Уманцева	
Проверил	Уманцева	
Ст. техн.	Литвиненко	

3.006.1-2.87.1-79

Лоток
Л29g-11... Л29g-15.
Армирование

Стадия	Лист	Листов
Р		1

ХАРЬКОВСКИЙ ПРОМСТРОЙНИИПРОЕКТ

Инв. № подл. | Подпись и дата | Взам. инв. №

22991-02 40

Формат А3

Лоток Л30-3...Л30-15; Л30-3а...Л30-15а Лоток Л30д-3...Л30д-15

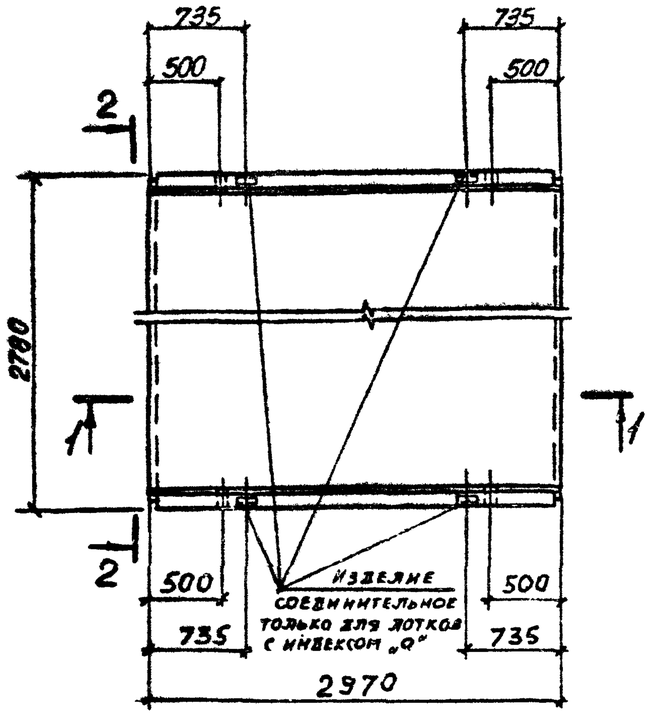

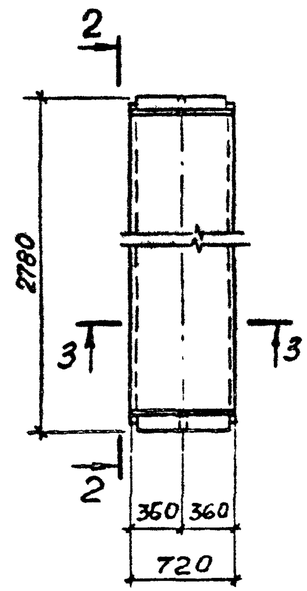

2-2 повернуто

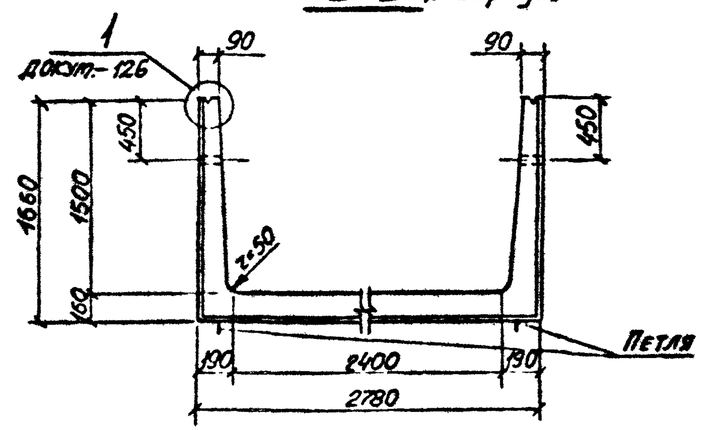

Марка лотка	Класс бетона	Объем бетона, м³	Масса, т
Л30-3; Л30-3а	В15	2,58	6,45
Л30-5; Л30-5а			
Л30-8; Л30-8а	В25		
Л30-11; Л30-11а	В30		
Л30-12; Л30-12а			
Л30-15; Л30-15а			
Л30д-3	В15	0,65	1,63
Л30д-5			
Л30д-8	В25		
Л30д-11	В30		
Л30д-12			
Л30д-15			

1-1

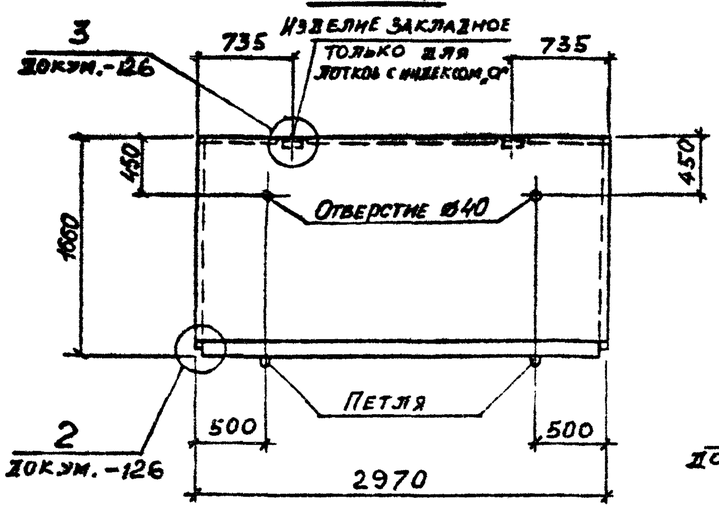

3-3

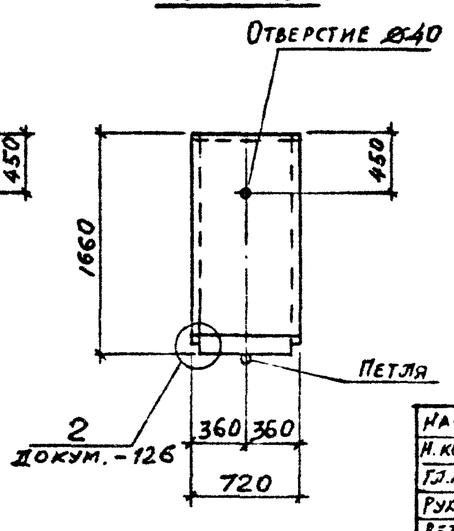

Нач.отд.	Бродский		
Н.контр.	Уманцева		
Гл.конст.	Коротецкий		
Рук.гр.	Чумакова		
Вед.инж.	Уманцева		
Проверил	Уманцева		
Инжен.	Фомичев		

3.006.1-2.87.1-80

Лоток Л30, Л30д.
Опалубочный чертеж

Стадия	Лист	Листов
Р		1

Харьковский Проистройниипроект

Инв. № подл. | Подпись и дата | Взам. инв. №

План лотка

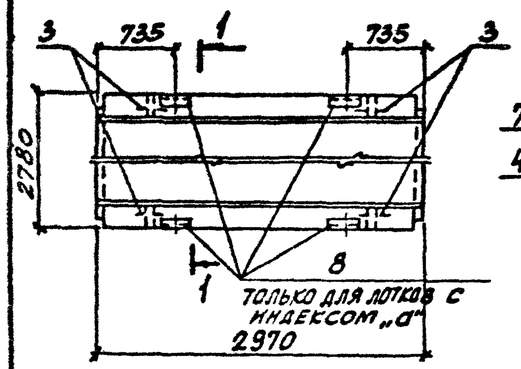

1-1 повернуто
Схема армирования

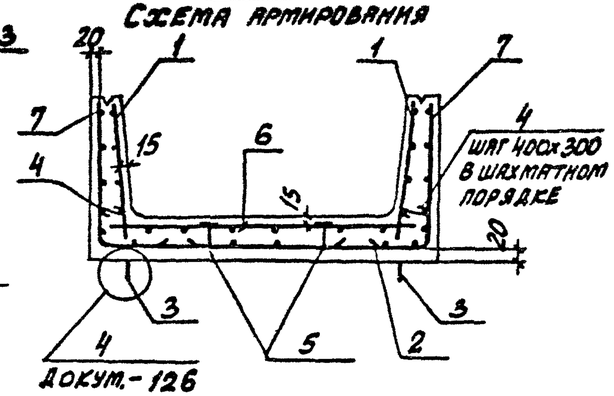

План раскладки нижних сеток

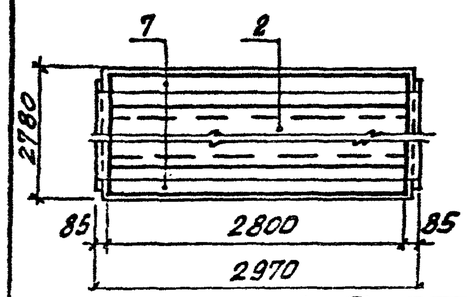

Марка лотка	Поз.	Наименование	Кол.	Обозначение документа
Для всех марок		Документация		
		Техническое описание		3.006.1-2.87.1 ТО
		Опалубочный чертеж		3.006.1-2.87.1-80
		Ведомость расхода стали		3.006.1-2.87.1 РС
		Схема фиксации сеток		3.006.1-2.87.1-127
		Сборочные единицы		
	1	Сетка С1-7	2	3.006.1-2.87.3-2
	2	С5-3	1	-111
		Детали		
	3	Петля УП1-12	4	1.400-9 вып.1
	4	Стержень арматурный Ст 2	45	3.006.1-2.87.3 -129
	5	Фиксатор Ф 3	10	-129

Марка лотка	Поз.	Наименование	Кол.	Обозначение документа
Л30-3		Сборочные единицы		
	6	Сетка С2-13	1	3.006.1-2.87.3 -12
	7	С4-35	2	-61
Л30-5		Сборочные единицы		
	6	Сетка С2-13-2	1	3.006.1-2.87.3 -12
	7	С4-35-1	2	-61
Л30-8		Сборочные единицы		
	6	Сетка С2-13-3	1	3.006.1-2.87.3-12
	7	С4-35-2	2	-61
Л30-3а		Сборочные единицы		
	6	Сетка С2-13	1	3.006.1-2.87.3-12
	7	С4-35	2	-61
	8	Изделие закладное М2	4	-118
Л30-5а		Сборочные единицы		
	6	Сетка С2-13-2	1	3.006.1-2.87.3 -12
	7	С4-35-1	2	-61
	8	Изделие закладное М2	4	-118
Л30-8а		Сборочные единицы		
	6	Сетка С 2-13-3	1	3.006.1-2.87.3 -12
	7	С4-35-2	2	-61
	8	Изделие закладное М2	4	-118

Взам. инв. № | Подпись и дата | Инв. № подл.

Нач. отд.	Бродский		3.006.1-2.87.1-81
Н. контр.	Уманцева		
Гл. спец.	Коротецкий		Лоток Л30-3... Л30-8; Л30-3а... Л30-8а Армирование
Рук. гр.	Чумакова		Стадия Р, Лист, Листов 1
Вед. инж.	Уманцева		Харьковский Промстройниипроект
Проверил	Уманцева		
Ст. техн.	Литвиненко		

Формат А3

План лотка

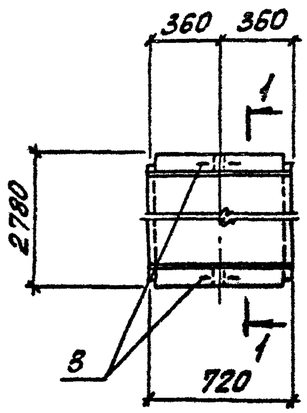

1-1 повернуто
Схема армирования

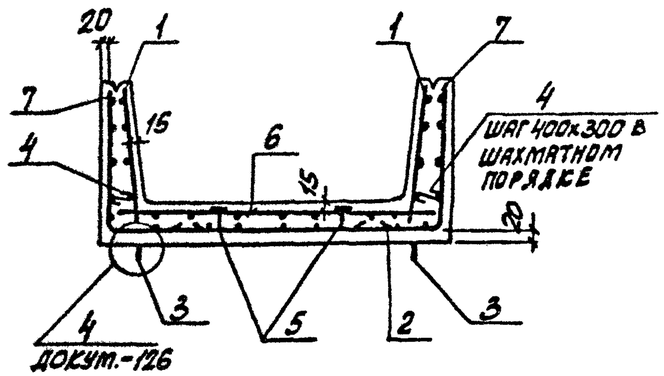

План раскладки нижних сеток

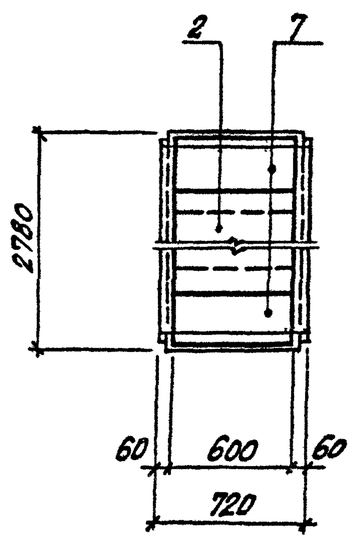

Марка лотка	Поз.	Наименование	Кол.	Обозначение документа
Для всех марок		Документация		
		Техническое описание		3.006.1-2.87.1 ТО
		Опалубочный чертеж		3.006.1-2.87.1-80
		Ведомость расхода стали		3.006.1-2.87.1 РС
		Схема фиксации сеток		3.006.1-2.87.1-127
		Сборочные единицы		
	1	Сетка С1-15	2	3.006.1-2.87.3-3
	2	С5-7	1	-112
		Детали		
	3	Петля УП1-6	2	1.400-9 вып.1
	4	Стержень арматурный Ст2	10	3.006.1-2.87.3-129
	5	Фиксатор Ф3	4	-129
Л30д-3		Сборочные единицы		
	6	Сетка С2-29	1	3.006.1-2.87.3-23
	7	С4-82	2	-101
Л30д-5		Сборочные единицы		
	6	Сетка С2-29-2	1	3.006.1-2.87.3-23
	7	С4-82-1	2	-101
Л30д-8		Сборочные единицы		
	6	Сетка С2-29-3	1	3.006.1-2.87.3-23
	7	С4-82-2	2	-101

Нач. отд.	Бродский		3.006.1-2.87.1-82
Н. контр.	Уманцева		
Гл. спец.	Коротецкий		
Рук. гр.	Чумакова		Лоток Л30д-3... Л30д-8. Армирование
Вед. инж.	Уманцева		
Проверил	Уманцева		
Ст. техн.	Литвиненко		

Стадия	Лист	Листов
Р		1

ХАРЬКОВСКИЙ ПРОМСТРОЙНИИПРОЕКТ

Инв. № подл. | Подпись и дата | Взам. инв. №

План лотка

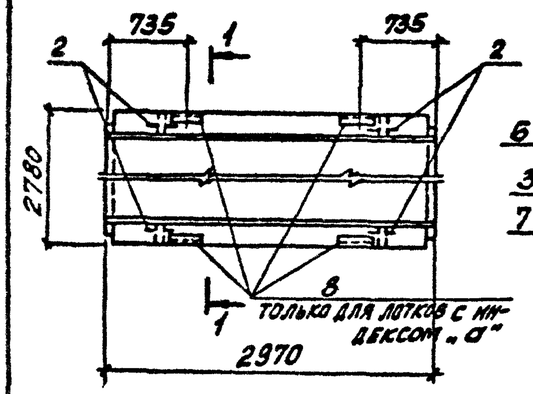

1-1 повернуто
Схема армирования

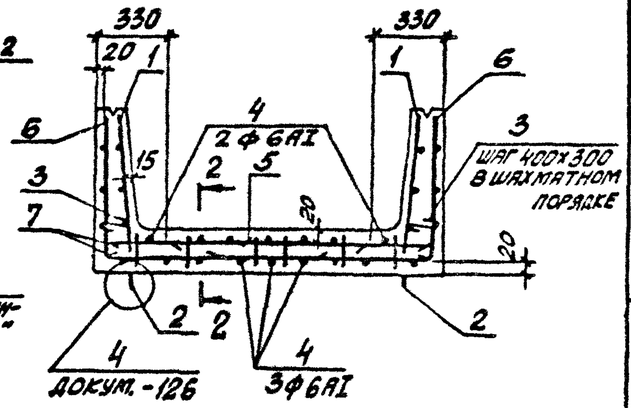

План раскладки верхних и угловых сеток

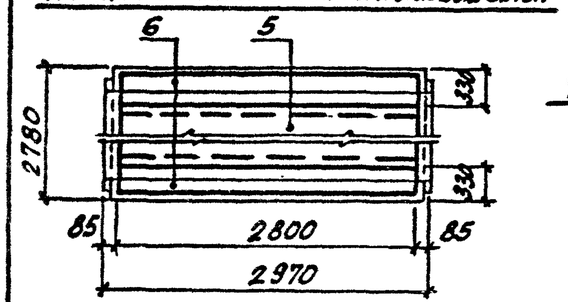

2-2

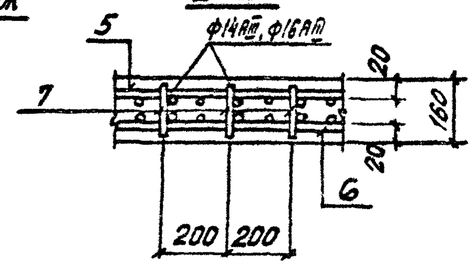

Марка лотка	Поз.	Наименование	Кол.	Обозначение документа
Для всех марок		Документация		
		Техническое описание		3.006.1-2.87.1 ТО
		Опалубочный чертеж		3.006.1-2.87.1-80
		Ведомость расхода стали		3.006.1-2.87.1 РС
		Сборочные единицы		
	1	Сетка С1-7	2	3.006.1-2.87.3-2
		Детали		
	2	Петля УП1-12	4	1.400-9 вып.1
	3	Стержень арматурный Ст2	45	3.006.1-2.87.3-129
	4	Ст5	5	-129

Марка лотка	Поз.	Наименование	Кол.	Обозначение документа
Л30-11		Сборочные единицы		
	5	Сетка С2-10-2	1	3.006.1-2.87.3-10
	6	С4-35-3	2	-61
	7	Каркас Кр2-2	16	-114
Л30-12		Сборочные единицы		
	5	Сетка С2-10-3	1	3.006.1-2.87.3-10
	6	С4-35-3	2	-61
	7	Каркас Кр2-1	16	-114
Л30-15		Сборочные единицы		
	5	Сетка С2-10-3	1	3.006.1-2.87.3-10
	6	С4-35-4	2	-61
	7	Каркас Кр2-1	16	-114
Л30-11а		Сборочные единицы		
	5	Сетка С2-10-2	1	3.006.1-2.87.3-10
	6	С4-35-3	2	-61
	7	Каркас Кр2-2	16	-114
	8	Изделие закладное М2	4	-118
Л30-12а		Сборочные единицы		
	5	Сетка С2-10-3	1	3.006.1-2.87.3-10
	6	С4-35-3	2	-61
	7	Каркас Кр2-1	16	-114
	8	Изделие закладное М2	4	-118
Л30-15а		Сборочные единицы		
	5	Сетка С2-10-3	1	3.006.1-2.87.3-10
	6	С4-35-4	2	-61
	7	Каркас Кр2-1	16	-114
	8	Изделие закладное М2	4	-118

Нач. отд.	Бродский	
Н. контр.	Уманцева	
Гл. спец.	Коротецкий	
Рук. гр.	Чумакова	
Вед. инж.	Уманцева	
Проверил	Уманцева	
Ст. техн.	Литвиненко	

3.006.1-2.87.1-83

Лоток

Л30-11... Л30-15; Л30-11а... Л30-15а

Армирование

Стадия	Лист	Листов
Р		1

Харьковский Промстройниипроект

Инв. № подл. | Подпись и дата | Взам. инв. №

22991-02 44

Формат А3

План лотка

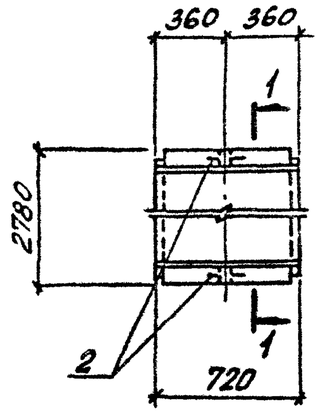

1-1 повернуто
Схема армирования

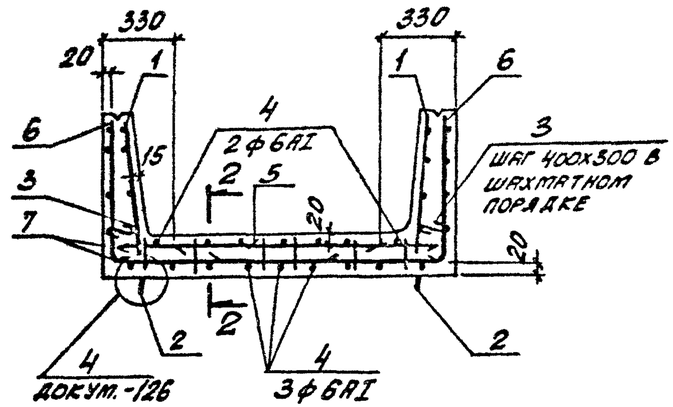

План раскладки верхних и угловых сеток

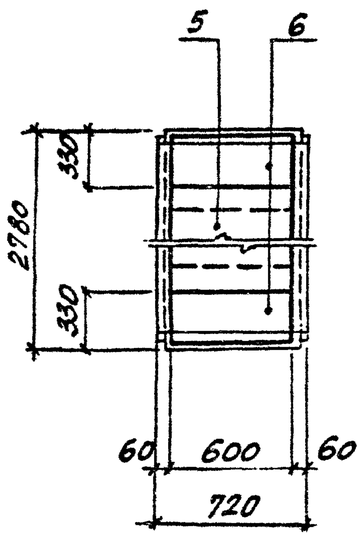

2-2

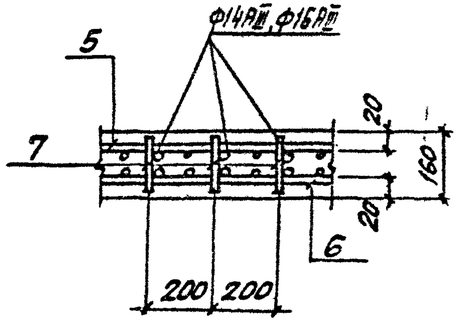

Марка лотка	Поз.	Наименование	Кол.	Обозначение документа
Для всех марок		Документация		
		Техническое описание		3.006.1-2.87.1 ТО
		Опалубочный чертеж		3.006.1-2.87.1-80
		Ведомость расхода стали		3.006.1-2.87.1 РС
		Сборочные единицы		
	1	Сетка С1-15	2	3.006.1-2.87.3-3
		Детали		
	2	Петля УП1-6	2	1.400-9 вып. 1
	3	Стержень арматурный Ст 2	10	3.006.1-2.87.3-129
	4	Ст 6	5	-129
Л30д-11		Сборочные единицы		
	5	Сетка С2-27-2	1	3.006.1-2.87.3-21
	6	С4-82-3	2	-101
	7	Каркас Кр2-2	4	-114
Л30д-12		Сборочные единицы		
	5	Сетка С2-27-3	1	3.006.1-2.87.3-21
	6	С4-82-3	2	-101
	7	Каркас Кр2-1	4	-114
Л30д-15		Сборочные единицы		
	5	Сетка С2-27-3	1	3.006.1-2.87.3-21
	6	С4-82-4	2	-101
	7	Каркас Кр2-1	4	-114

Нач. отд.	Бродский	
Н. контр.	Уманцева	
Гл. спец.	Коротецкий	
Рук. гр.	Чумакова	
Вед. инж.	Уманцева	
Проверил	Уманцева	
Ст. техн.	Литвиненко	

3.006.1-2.87.1-84

Лоток Л30д-11... Л30д-15. Армирование

Стадия	Лист	Листов
Р		1

Харьковский Промстройниипроект

Инв. № подл. | Подпись и дата | Взам. инв. №

Лоток Л31-3... Л31-15; Л31-3а ... Л31-15а

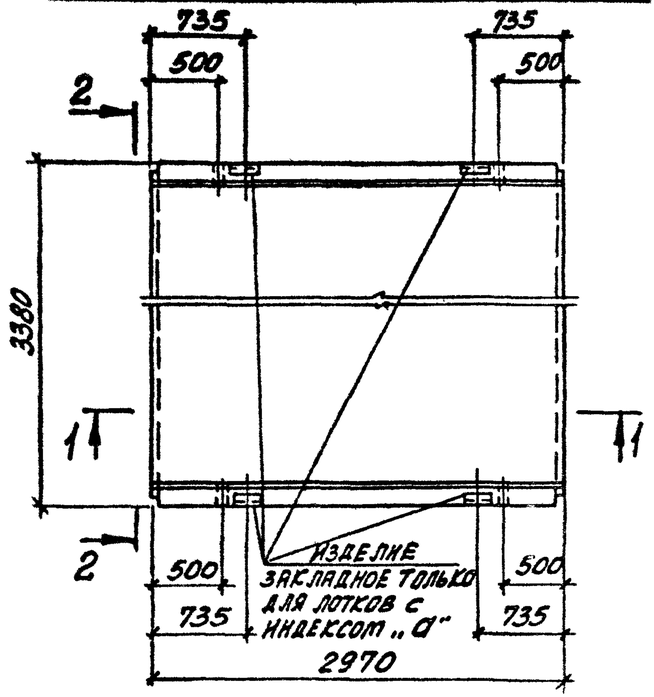

Лоток Л31д-3...Л31д-15

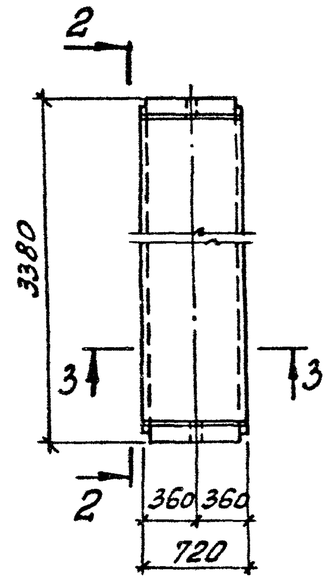

2-2 повернуто

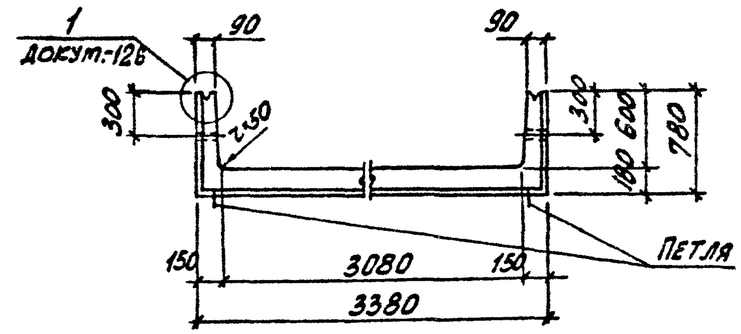

1-1

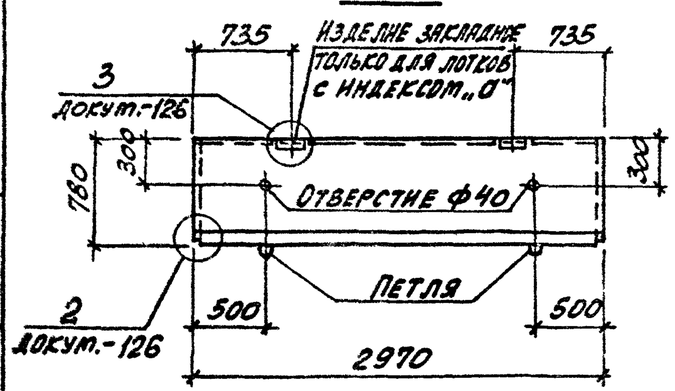

3-3

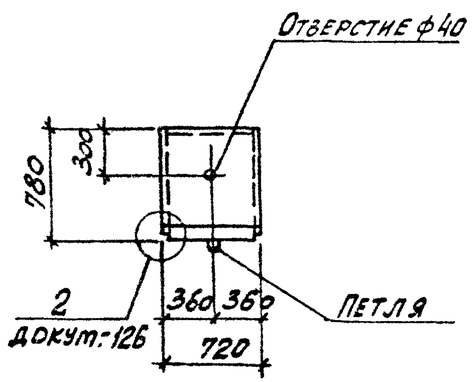

Марка лотка	Класс бетона	Объем бетона, м3	Масса, т
Л31-3; Л31-3а	В15	2,25	5,63
Л31-5; Л31-5а			
Л31-8; Л31-8а	В30		
Л31-11; Л31-11а			
Л31-12; Л31-12а			
Л31-15; Л31-15а			
Л31д-3	В15	0,56	1,40
Л31д-5			
Л31д-8	В30		
Л31д-11			
Л31д-12			
Л31д-15			

Нач. отд.	Бродский		
Н. контр.	Уманцева		
Гл. конст.	Коротецкий		
Рук. гр.	Чумакова		
Вед. инж.	Уманцева		
Провер.	Уманцева		
Инжен.	Катышова		

3.006.1-2.87.1-85

Лоток Л31, Л31д.
Опалубочный чертеж

Стадия	Лист	Листов
Р		1

Харьковский Промстройниипроект

Инв. № подл. | Подпись и дата | Взам. инв. №

22991-02 46

Формат А3

План лотка

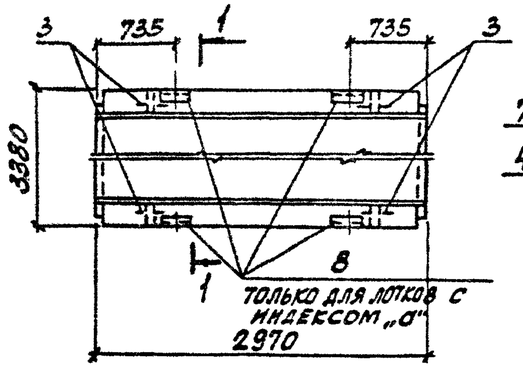

1-1 повернуто
Схема армирования

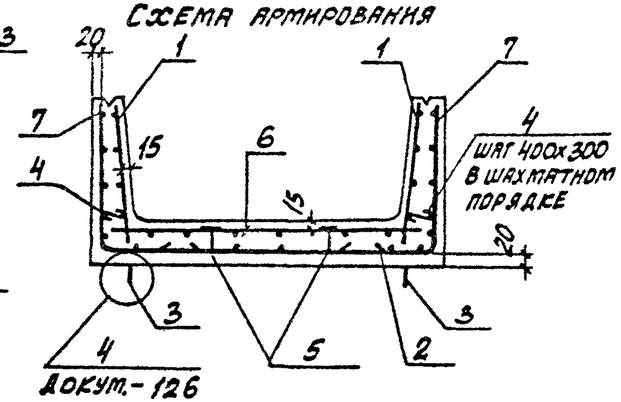

План раскладки нижних сеток

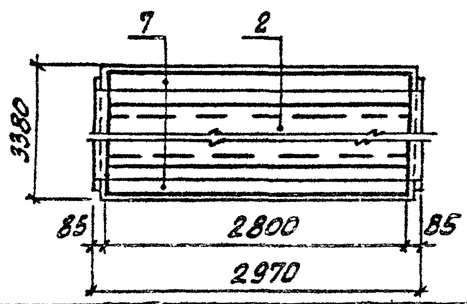

Марка лотка	Поз.	Наименование	Кол.	Обозначение документа
Для всех марок		Документация		
		Техническое описание		3.006.1-2.87.1 ТО
		Опалубочный чертеж		3.006.1-2.87.1-85
		Ведомость расхода стали		3.006.1-2.87.1 РС
		Схема фиксации сеток		3.006.1-2.87.1-127
		Сборочные единицы		
	1	Сетка С1-8	2	3.006.1-2.87.3-2
	2	С5-4	1	-111
		Детали		
	3	Петля УП1-10	4	1.400-9 вып.1
	4	Стержень арматурный Ст1	20	3.006.1-2.87.3-129
	5	Фиксатор Ф 4	10	-129

Марка лотка	Поз.	Наименование	Кол.	Обозначение документа
Л31-3		Сборочные единицы		
	6	Сетка С2-14-2	1	3.006.1-2.87.3-13
	7	С4-36	2	-62
Л31-5		Сборочные единицы		
	6	Сетка С2-14-4	1	3.006.1-2.87.3-13
	7	С4-36-1	2	-62
Л31-8		Сборочные единицы		
	6	Сетка С2-14-5	1	3.006.1-2.87.3-13
	7	С4-36-2	2	-62
Л31-3а		Сборочные единицы		
	6	Сетка С2-14-2	1	3.006.1-2.87.3-13
	7	С4-36	2	-62
	8	Изделие закладное М2	4	-118
Л31-5а		Сборочные единицы		
	6	Сетка С2-14-4	1	3.006.1-2.87.3-13
	7	С4-36-1	2	-62
	8	Изделие закладное М2	4	-118
Л31-8а		Сборочные единицы		
	6	Сетка С2-14-5	1	3.006.1-2.87.3-13
	7	С4-36-2	2	-62
	8	Изделие закладное М2	4	-118

Нач. отд.	Бродский	
Н. контр.	Уманцева	
Гл. спец.	Коротецкий	
Рук. гр.	Чумакова	
Вед. инж.	Уманцева	
Проверил	Уманцева	
Ст. техн.	Литвиненко	

3.006.1-2.87.1-86

Лоток
Л31-3... Л31-8; Л31-3а... Л31-8а.
Армирование

Стадия	Лист	Листов
Р		1

Харьковский Промстройниипроект

Инв. № подл. | Подпись и дата | Взам. инв. №

План лотка

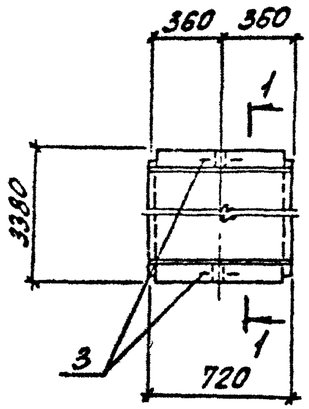

1-1 повернуто

Схема армирования

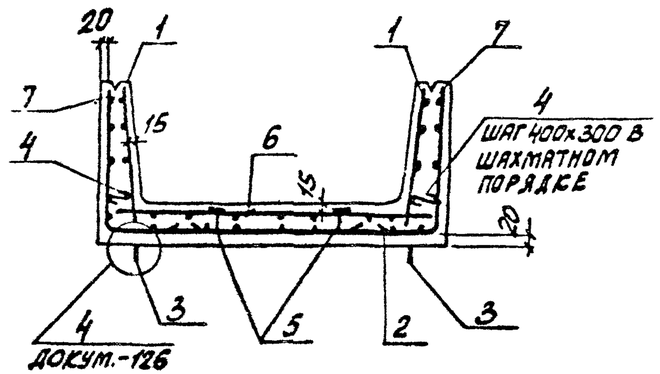

План раскладки нижних сеток

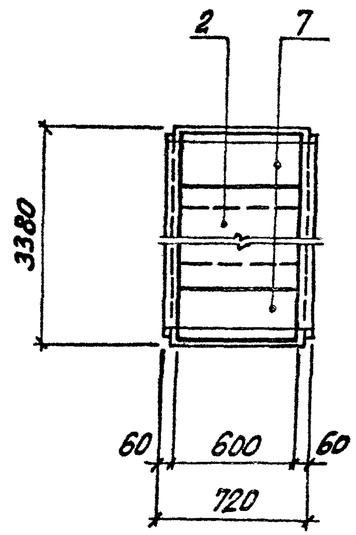

Марка лотка	Поз.	Наименование	Кол.	Обозначение документа
Для всех марок		Документация		
		Техническое описание		3.006.1-2.87.1 ТО
		Опалубочный чертеж		3.006.1-2.87.1-85
		Ведомость расхода стали		3.006.1-2.87.1 РС
		Схема фиксации сеток		3.006.1-2.87.1-127
		Сборочные единицы		
	1	Сетка С1-12	2	3.006.1-2.87.3-3
	2	С5-8	1	-112
		Детали		
	3	Петля УП1-4	2	1.400-9 вып. 1
	4	Стержень арматурный Ст1	6	3.006.1-2.87.3-129
	5	Фиксатор Ф 4	4	-129
ЛЗ1$_д$-3		Сборочные единицы		
	6	Сетка С2-30-2	1	3.006.1-2.87.3-24
	7	С4-83	2	-102
ЛЗ1$_д$-5		Сборочные единицы		
	6	Сетка С2-30-4	1	3.006.1-2.87.3-24
	7	С4-83-1	2	-102
ЛЗ1$_д$-8		Сборочные единицы		
	6	Сетка С2-30-5	1	3.006.1-2.87.3-24
	7	С4-83-2	2	-102

Нач. отд.	Бродский	
Н. контр.	Уманцева	
Гл. спец.	Коротецкий	
Рук. гр.	Чумакова	
Вед. инж.	Уманцева	
Проверил	Уманцева	
Ст. техн.	Литвиненко	

3.006.1-2.87.1-87

Лоток ЛЗ1$_д$-3... ЛЗ1$_д$-8. Армирование

Стадия	Лист	Листов
Р		1

ХАРЬКОВСКИЙ ПРОМСТРОЙНИИПРОЕКТ

Инв. № подл. | Подпись и дата | Взам. инв. №

План лотка

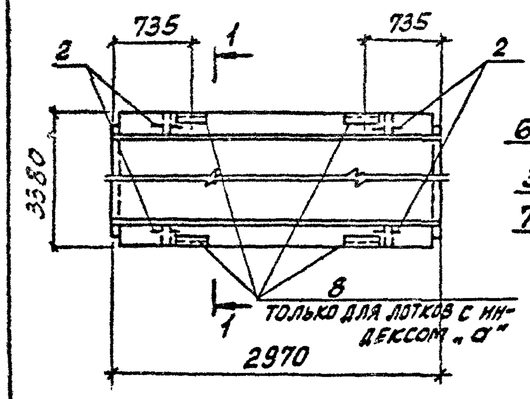

1-1 повернуто
Схема армирования

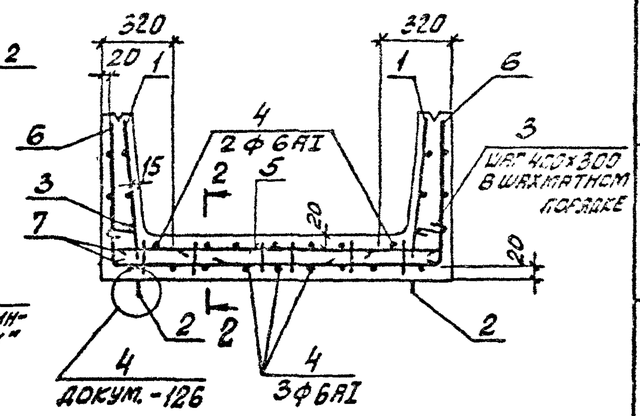

План раскладки верхних угловых сеток

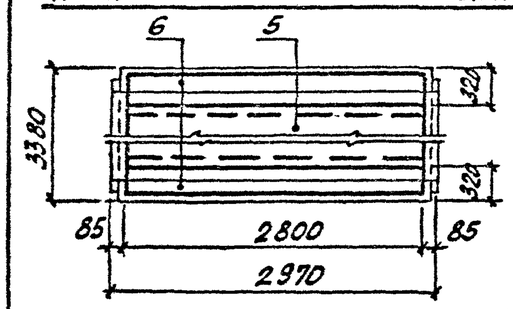

2-2

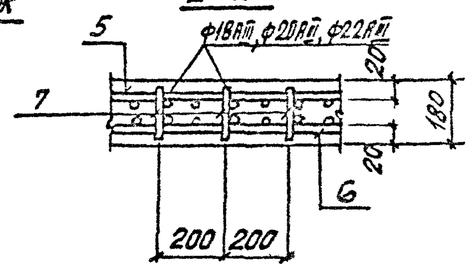

Марка лотка	Поз.	Наименование	Кол.	Обозначение документа
Для всех марок		Документация		
		Техническое описание		3.006.1-2.87.1 ТО
		Опалубочный чертеж		3.006.1-2.87.1-85
		Ведомость расхода стали		3.006.1-2.87.1 РС
		Сборочные единицы		
	1	Сетка С1-8	2	3.006.1-2.87.3-2
		Детали		
	2	Петля УП1-10	4	1.400-9 вып.1
	3	Стержень арматурный Ст 1	20	3.006.1-2.87.3-129
	4	Ст 6	5	-129

Марка лотка	Поз.	Наименование	Кол.	Обозначение документа
Л31-11		Сборочные единицы		
	5	Сетка С2-13-4	1	3.006.1-2.87.3-12
	6	С4-36-3	2	-62
	7	Каркас Кр3	16	-115
Л31-12		Сборочные единицы		
	5	Сетка С2-13-5	1	3.006.1-2.87.3-12
	6	С4-36-3	2	-62
	7	Каркас Кр3-1	16	-115
Л31-15		Сборочные единицы		
	5	Сетка С2-13-6	1	3.006.1-2.87.3-12
	6	С4-36-4	2	-62
	7	Каркас Кр3-2	16	-115
Л31-11а		Сборочные единицы		
	5	Сетка С2-13-4	1	3.006.1-2.87.3-12
	6	С4-36-3	2	-62
	7	Каркас Кр3	16	-115
	8	Изделие закладное М2	4	-118
Л31-12а		Сборочные единицы		
	5	Сетка С2-13-5	1	3.006.1-2.87.3-12
	6	С4-36-3	2	-62
	7	Каркас Кр3-1	16	-115
	8	Изделие закладное М2	4	-118
Л31-15а		Сборочные единицы		
	5	Сетка С2-13-6	1	3.006.1-2.87.3-12
	6	С4-36-4	2	-62
	7	Каркас Кр3-2	16	-115
	8	Изделие закладное М2	4	-118

Нач. отд.	Бродский	
Н. контр.	Уманцева	
Гл. спец.	Коротецкий	
Рук. гр.	Чумакова	
Вед. инж.	Уманцева	
Проверил	Уманцева	
Ст. техн.	Литвиненко	

3.006.1-2.87.1-88

Лоток
Л31-11... Л31-15; Л31-11а... Л31-15а
Армирование

Стадия	Лист	Листов
Р		1

Харьковский Промстройниипроект

Инв. № подл. | Подпись и дата | Взам. инв. №

План лотка

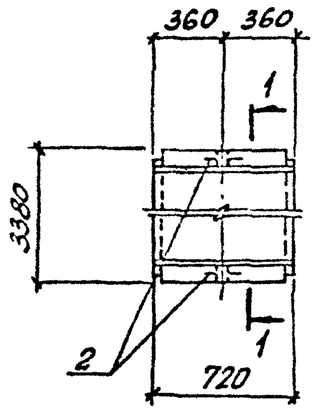

1-1 повернуто
Схема армирования

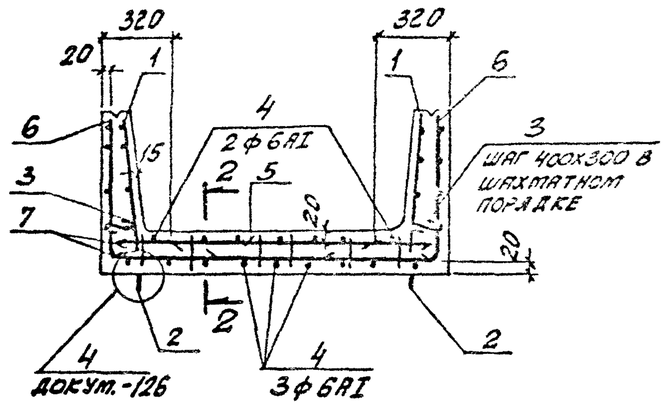

План раскладки верхних и угловых сеток

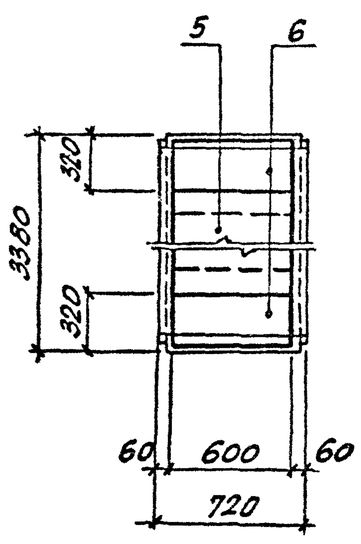

2-2

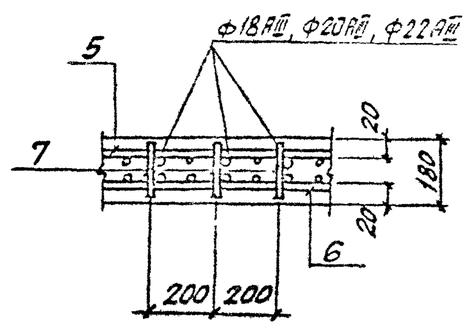

Марка лотка	Поз.	Наименование	Кол.	Обозначение документа
Для всех марок		Документация		
		Техническое описание		3.006.1-2.87.1 ТО
		Опалубочный чертеж		3.006.1-2.87.1-85
		Ведомость расхода стали		3.006.1-2.87.1 РС
		Сборочные единицы		
	1	Сетка С1-12	2	3.006.1-2.87.3-3
		Детали		
	2	Петля УП1-4	2	1.400-9 вып.1
	3	Стержень арматурный Ст 1	6	3.006.1-2.87.3-129
	4	Ст 6	5	-129
Л31 д-11		Сборочные единицы		
	5	Сетка С2-29-4	1	3.006.1-2.87.3 - 23
	6	С4-83-3	2	- 102
	7	Каркас Кр3	4	- 115
Л31 д-12		Сборочные единицы		
	5	Сетка С2-29-5	1	3.006.1-2.87.3 - 23
	6	С4-83-3	2	- 102
	7	Каркас Кр3-1	4	- 115
Л31 д-15		Сборочные единицы		
	5	Сетка С2-29-6	1	3.006.1-2.87.3 - 23
	6	С4-83-4	2	- 102
	7	Каркас Кр3-2	4	- 115

Нач. СТД	Бродский		3.006.1-2.87.1-89
Н. контр.	Уманцева		
Гл. спец.	Коротецкий		
Рук. гр.	Чумакова		Лоток Л31 д-11... Л31 д-15. Армирование
Вед. инж.	Уманцева		
Проверил	Уманцева		
Ст. техн.	Литвиненко		

Стадия	Лист	Листов
Р		1

ХАРЬКОВСКИЙ ПРОМСТРОЙНИИПРОЕКТ

Инв. № подл. | Подпись и дата | Взам. инв. №

22991-02 50

Формат А3

Лоток Л32-3...Л32-15; Л32-3а...Л32-15а

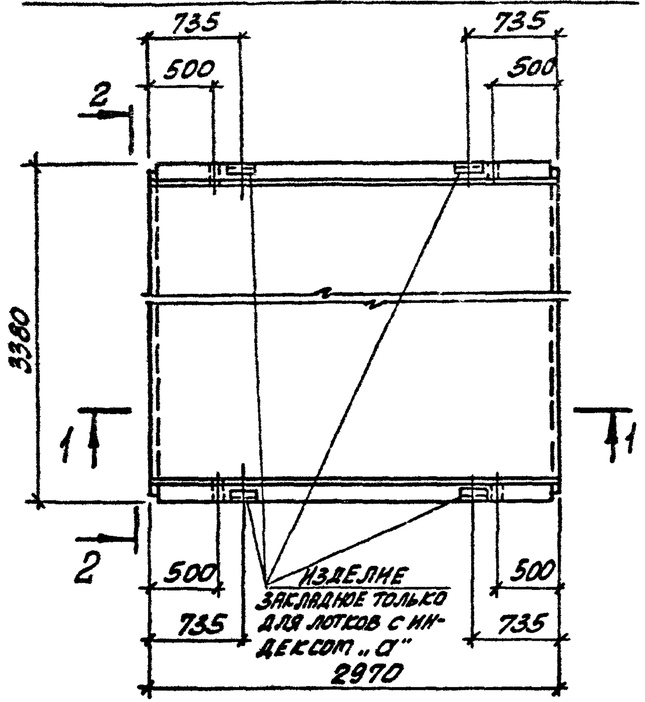

Лоток Л32д-3...Л32д-15

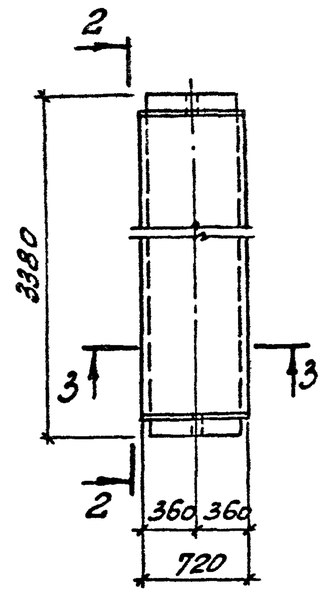

2-2 повернуто

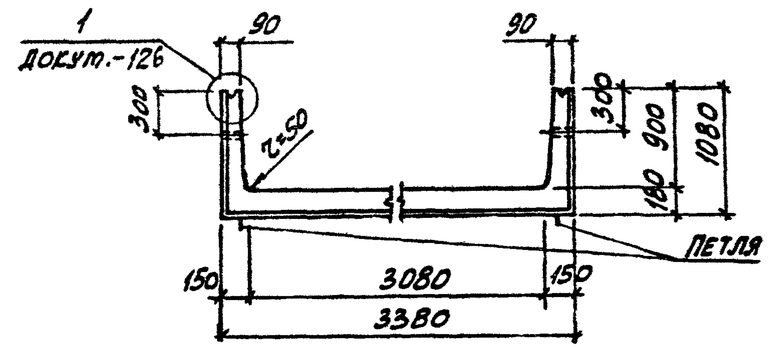

Марка лотка	Класс бетона	Объем бетона, м3	Масса, т
Л32-3; Л32-3а	В15	2,46	6,15
Л32-5; Л32-5а			
Л32-8; Л32-8а	В30		
Л32-11; Л32-11а			
Л32-12; Л32-12а			
Л32-15; Л32-15а			
Л32д-3	В15	0,62	1,55
Л32д-5			
Л32д-8	В30		
Л32д-11			
Л32д-12			
Л32д-15			

1-1

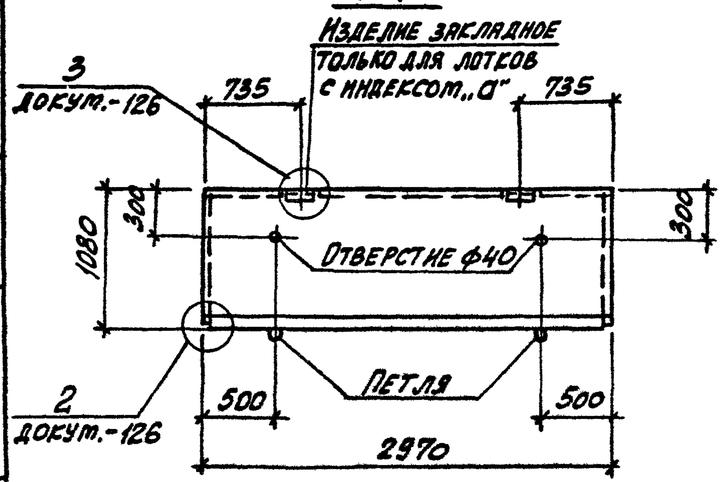

3-3

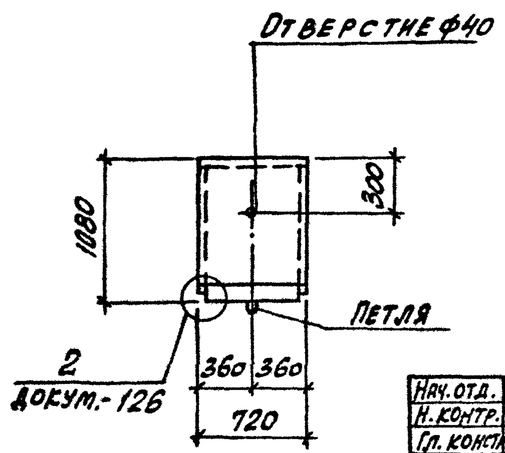

Нач. отд.	Бродский		
Н. контр.	Уманцева		
Гл. констр.	Коротецкий		
Рук. гр.	Чумакова		
Вед. инж.	Уманцева		
Провер.	Уманцева		
Инжен.	Фомичев		

3.006.1-2.87.1-90

Лоток Л32, Л32д. Опалубочный чертеж

Стадия	Лист	Листов
Р		1

Харьковский Промстройниипроект

Инв. № подл. | Подпись и дата | Взам. инв. №

План лотка

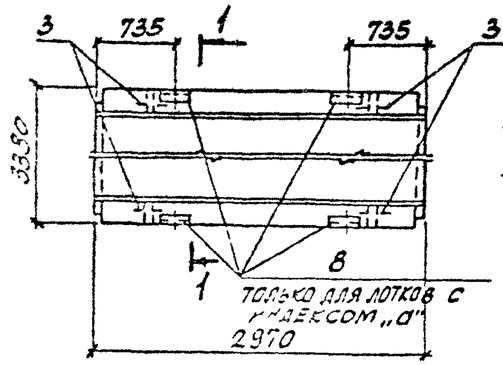

1-1 повернуто
Схема армирования

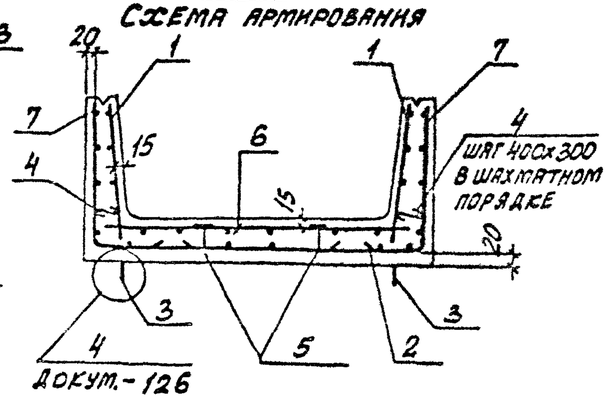

План раскладки нижних сеток

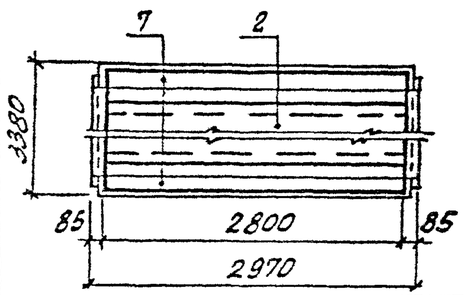

Марка лотка	Поз.	Наименование	Кол.	Обозначение документа
Для всех марок		Документация		
		Техническое описание		3.006.1-2.87.1 ТО
		Опалубочный чертеж		3.006.1-2.87.1-90
		Ведомость расхода стали		3.006.1-2.87.1 РС
		Схема фиксации сеток		3.006.1-2.87.1-127
		Сборочные единицы		
	1	Сетка С 1-9	2	3.006.1-2.87.3-2
	2	С 5-4	1	-111
		Детали		
	3	Петля УП1-12	4	1.400-9 вып.1
	4	Стержень арматурный Ст1	30	3.006.1-2.87.3-129
	5	Фиксатор Ф 4	10	-129

Марка лотка	Поз	Наименование	Кол.	Обозначение документа
Л32-3		Сборочные единицы		
	6	Сетка С 2-14-1	1	3.006.1-2.87.3-13
	7	С 4-37	2	-63
Л32-5		Сборочные единицы		
	6	Сетка С 2-14-3	1	3.006.1-2.87.3-13
	7	С 4-37-1	2	-63
Л32-8		Сборочные единицы		
	6	Сетка С 2-14-5	1	3.006.1-2.87.3-13
	7	С 4-37-2	2	-63
Л32-3а		Сборочные единицы		
	6	Сетка С2-14-1	1	3.006.1-2.87.3-13
	7	С 4-37	2	-63
	8	Изделие закладное М2	4	-118
Л32-5а		Сборочные единицы		
	6	Сетка С2-14-3	1	3.006.1-2.87.3-13
	7	С4-37-1	2	-63
	8	Изделие закладное М2	4	-118
Л32-8а		Сборочные единицы		
	6	Сетка С 2-14-5	1	3.006.1-2.87.3-13
	7	С 4-37-2	2	-63
	8	Изделие закладное М 2	4	-118

Взам. инв. № | Подпись и дата | Инв. № подл.

Нач. отд.	Бродский		3.006.1-2.87.1-91
Н. контр.	Уманцева		
Гл. спец.	Корстецкий		Лоток Л32-3...Л32-8; Л32-3а...Л32-8а. Армирование
Рук. гр.	Чумакова		Стадия: Р; Лист: ; Листов: 1
Вед. инж.	Уманцева		Харьковский Промстройниипроект
Проверил	Уманцева		
Ст. техн.	Литвиненко		

22991-02 52

Формат А3

План лотка

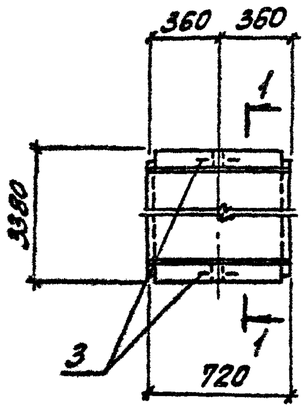

1-1 повернуто
Схема армирования

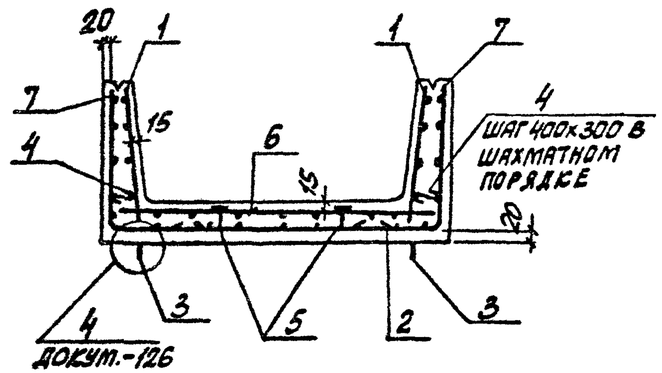

План раскладки нижних сеток

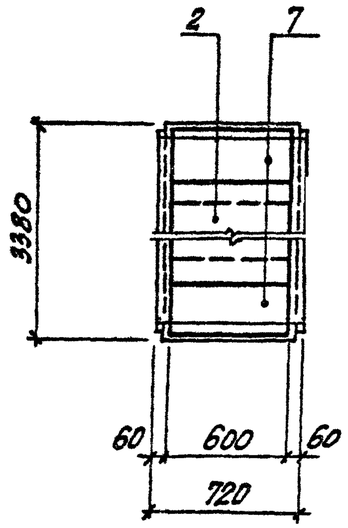

Марка лотка	Поз.	Наименование	Кол.	Обозначение документа
Для всех марок		Документация		
		Техническое описание		3.006.1-2.87.1 ТО
		Опалубочный чертеж		3.006.1-2.87.1-90
		Ведомость расхода стали		3.006.1-2.87.1 РС
		Схема фиксации сеток		3.006.1-2.87.1-127
		Сборочные единицы		
	1	Сетка С1-13	2	3.006.1-2.87.3-3
	2	С5-8	1	-112
		Детали		
	3	Петля УП1-6	2	1.400-9 вып.1
	4	Стержень арматурный Ст 1	6	3.006.1-2.87.3-129
	5	Фиксатор Ф 4	4	-129
Л32д-3		Сборочные единицы		
	6	Сетка С2-30-1	1	3.006.1-2.87.3-24
	7	С4-84	2	-103
Л32д-5		Сборочные единицы		
	6	Сетка С2-30-3	1	3.006.1-2.87.3-24
	7	С4-84-1	2	-103
Л32д-8		Сборочные единицы		
	6	Сетка С2-30-5	1	3.006.1-2.87.3-24
	7	С4-84-2	2	-103

Нач. отд.	Бродский	
Н. контр.	Уманцева	
Гл. спец.	Коротецкий	
Рук. гр.	Чумакова	
Вед. инж.	Уманцева	
Проверил	Уманцева	
Ст. техн.	Литвиненко	

3.006.1-2.87.1-92

Лоток Л32д-3... Л32д-8. Армирование

Стадия	Лист	Листов
Р		1

Харьковский Промстройниипроект

22991-02 53

Инв. № подл. | Подпись и дата | Взам. инв. №

План лотка

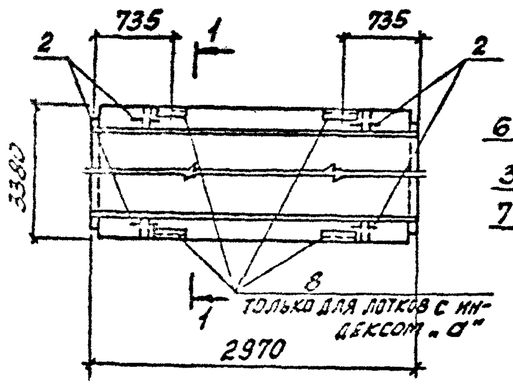

1-1 повернуто
Схема армирования

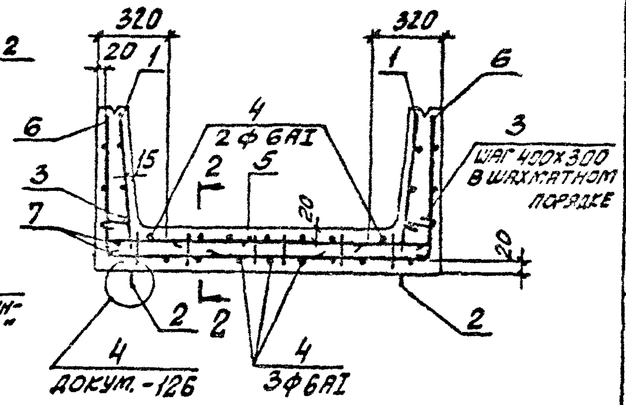

План раскладки верхних угловых сеток

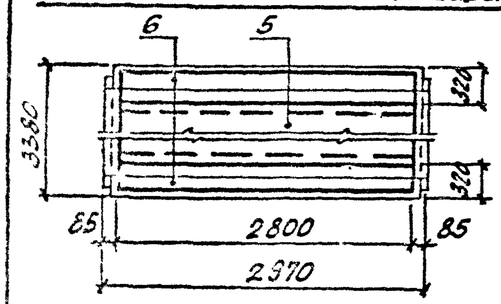

2-2

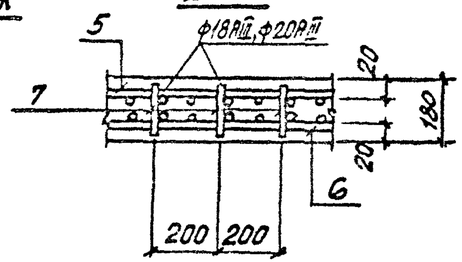

Марка лотка	Поз.	Наименование	Кол.	Обозначение документа
Для всех марок		Документация		
		Техническое описание		3.006.1-2.87.1 ТО
		Опалубочный чертеж		3.006.1-2.87.1-90
		Ведомость расхода стали		3.006.1-2.87.1 РС
		Сборочные единицы		
	1	Сетка С1-9	2	3.006.1-2.87.3-2
		Детали		
	2	Петля УП1-12	4	1.400-9 вып.1
	3	Стержень арматурный Ст 1	30	3.006.1-2.87.3-129
	4	Ст 5	5	-129

Марка лотка	Поз.	Наименование	Кол.	Обозначение документа
Л32-11		Сборочные единицы		
	5	Сетка С2-13-4	1	3.006.1-2.87.3-12
	6	С4-37-3	2	-63
	7	Каркас Кр3	16	-115
Л32-12		Сборочные единицы		
	5	Сетка С2-13-4	1	3.006.1-2.87.3-12
	6	С4-37-4	2	-63
	7	Каркас Кр3	16	-115
Л32-15		Сборочные единицы		
	5	Сетка С2-13-5	1	3.006.1-2.87.3-12
	6	С4-37-4	2	-63
	7	Каркас Кр3-1	16	-115
Л32-11а		Сборочные единицы		
	5	Сетка С2-13-4	1	3.006.1-2.87.3-12
	6	С4-37-3	2	-63
	7	Каркас Кр3	16	-115
	8	Изделие закладное М2	4	-118
Л32-12а		Сборочные единицы		
	5	Сетка С2-13-4	1	3.006.1-2.87.3-12
	6	С4-37-4	2	-63
	7	Каркас Кр3	16	-115
	8	Изделие закладное М2	4	-118
Л32-15а		Сборочные единицы		
	5	Сетка С2-13-5	1	3.006.1-2.87.3-12
	6	С4-37-4	2	-63
	7	Каркас Кр3-1	16	-115
	8	Изделие закладное М2	4	-118

Нач отд	Бродский	
Н контр.	Уманцева	
Гл спец	Коротецкий	
Рук. гр.	Чумакова	
Вед. инж.	Уманцева	
Проверил	Уманцева	
Ст. техн.	Литвиненко	

3.006.1-2.87.1-93

Лоток

Л32-11... Л32-15; Л32-11а... Л32-15а.
Армирование

Стадия	Лист	Листов
Р		1

Харьковский Промстройниипроект

Инв. № подл. | Подпись и дата | Взам. инв. №

22991-02 54

Формат А3

План лотка

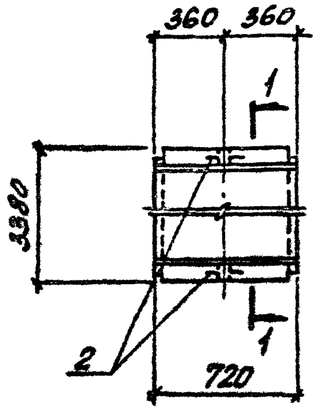

1-1 повернуто
Схема армирования

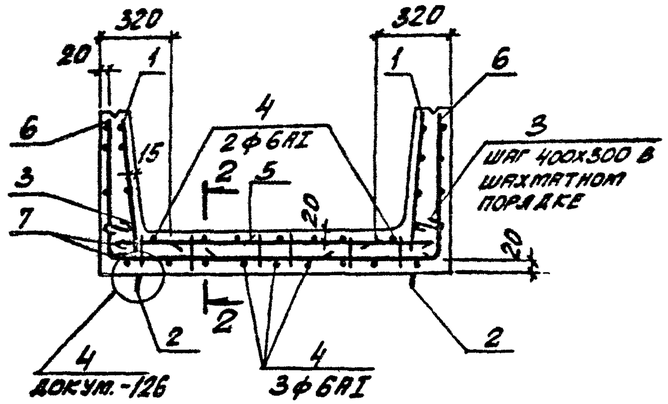

План раскладки верхних и угловых сеток

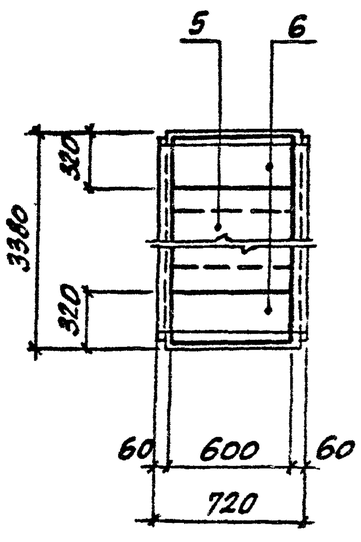

2-2

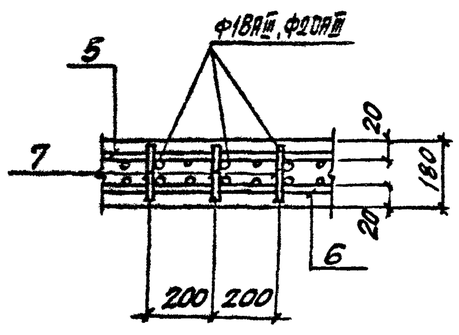

Марка лотка	Поз.	Наименование	Кол.	Обозначение документа
Для всех марок		Документация		
		Техническое описание		3.006.1-2.87.1 ТО
		Опалубочный чертеж		3.006.1-2.87.1-90
		Ведомость расхода стали		3.006.1-2.87.1 РС
		Сборочные единицы		
	1	Сетка С1-13	2	3.006.1-2.87.3-3
		Детали		
	2	Петля УП1-6	2	1.400-9 вып.1
	3	Стержень арматурный Ст1	6	3.006.1-2.87.3-129
	4	Ст6	5	-129
Л32д-11		Сборочные единицы		
	5	Сетка С2-29-4	1	3.006.1-2.87.3-23
	6	С4-84-3	2	-103
	7	Каркас Кр3	4	-115
Л32д-12		Сборочные единицы		
	5	Сетка С2-29-4	1	3.006.1-2.87.3-23
	6	С4-84-4	2	-103
	7	Каркас Кр3	4	-115
Л32д-15		Сборочные единицы		
	5	Сетка С2-29-5	1	3.006.1-2.87.3-23
	6	С4-84-4	2	-103
	7	Каркас Кр3-1	4	-115

Нач. отд.	Бродский	
Н. контр.	Уманцева	
Гл. спец.	Коротецкий	
Рук. гр.	Чумакова	
Вед. инж.	Уманцева	
Проверил	Уманцева	
Ст. техн.	Литвиненко	

3.006.1-2.87.1-94

Лоток

Л32д-11... Л32д-15.
Армирование

Стадия	Лист	Листов
Р		1

ХАРЬКОВСКИЙ ПРОМСТРОЙНИИПРОЕКТ

Инв. № подл. | Подпись и дата | Взам. инв. №

22991-02 55

Лоток Л33-3... Л33-15; Л33-3а... Л33-15а

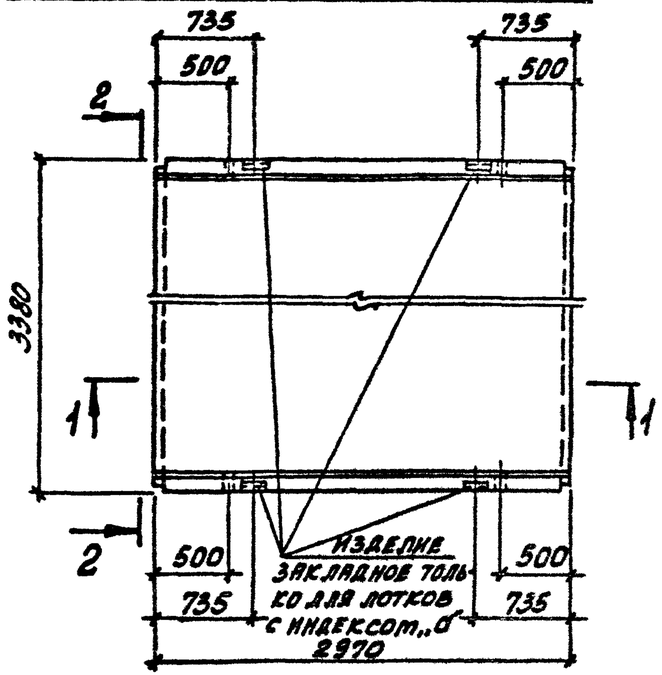

Лоток Л33д-3... Л33д-15

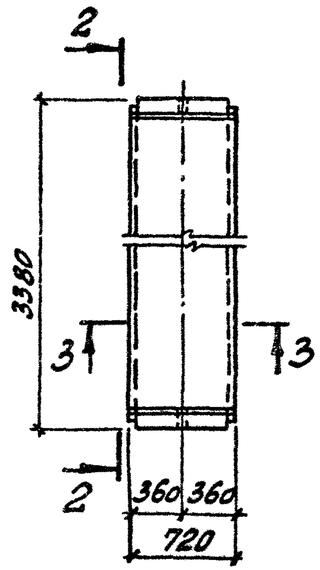

2-2 повернуто

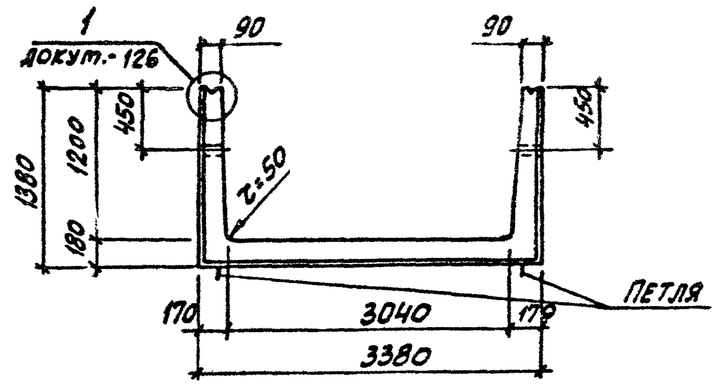

Марка лотка	Класс бетона	Объем бетона, м3	Масса, т
Л33-3; Л33-3а	В15	2,76	6,90
Л33-5; Л33-5а			
Л33-8; Л33-8а	В30		
Л33-11; Л33-11а			
Л33-12; Л33-12а			
Л33-15; Л33-15а			
Л33д-3	В15	0,69	1,73
Л33д-5			
Л33д-8	В30		
Л33д-11			
Л33д-12			
Л33д-15			

1-1

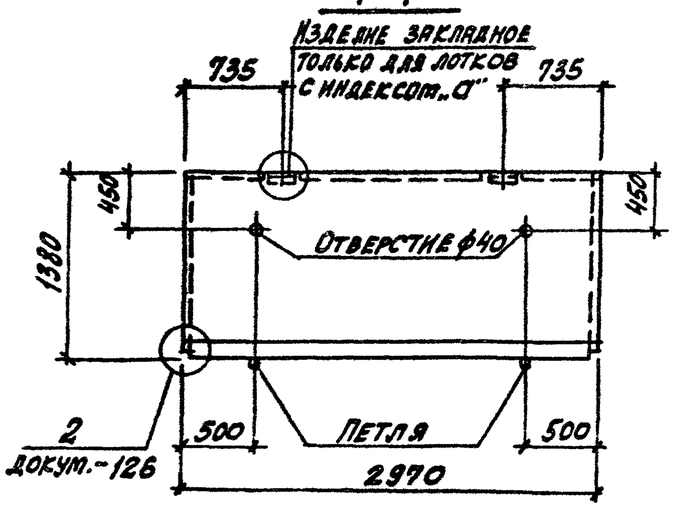

3-3

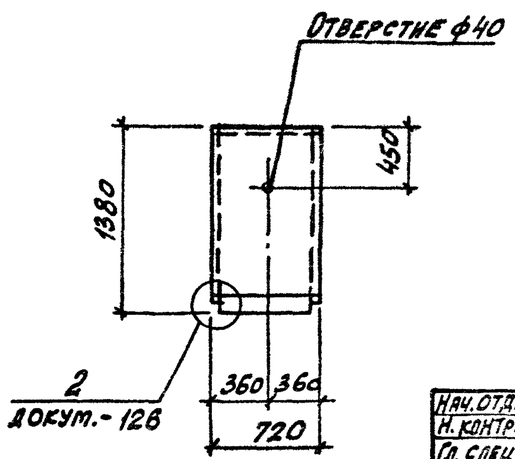

Нач.отд.	Бродский		
Н.контр.	Уманцева		
Гл.спец.	Коротецкий		
Рук.гр.	Чумакова		
Вед.инж.	Уманцева		
Провер.	Уманцева		
Инженер	Камышова		

3.006.1-2.87.1-95

Лоток Л33, Л33д. Опалубочный чертеж

Стадия	Лист	Листов
Р		1

Харьковский Промстройниипроект

Инв.№ подл. | Подпись и дата | Взам. инв.№

22991-02 56

Формат А3

План лотка

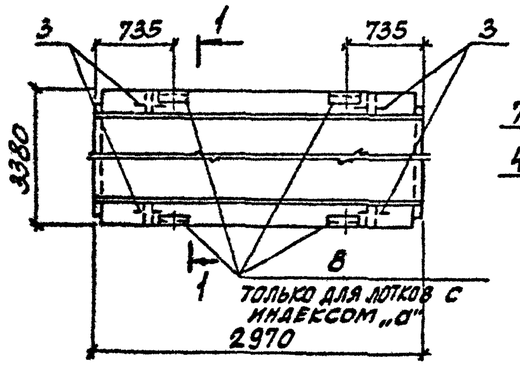

1-1 повернуто
Схема армирования

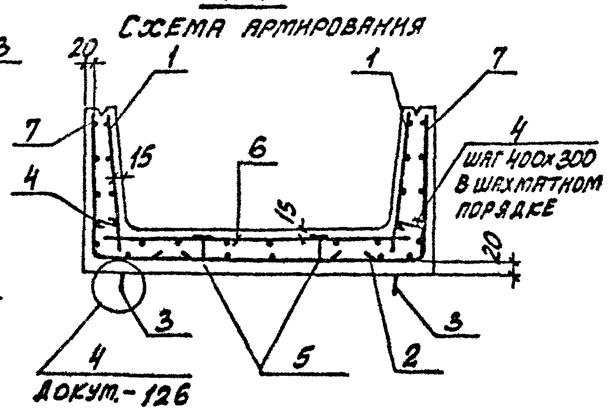

План раскладки нижних сеток

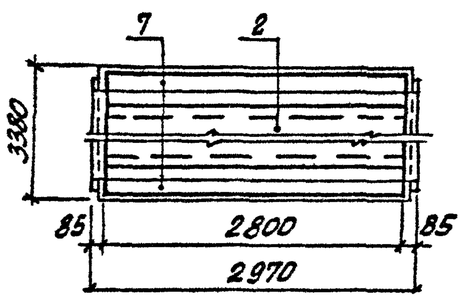

Марка лотка	Поз.	Наименование	Кол.	Обозначение документа
Для всех марок		Документация		
		Техническое описание		3.006.1-2.87.1 ТО
		Опалубочный чертеж		3.006.1-2.87.1-95
		Ведомость расхода стали		3.006.1-2.87.1 РС
		Схема фиксации сеток		3.006.1-2.87.1-127
		Сборочные единицы		
	1	Сетка С1-6	2	3.006.1-2.87.3-2
	2	С5-4	1	-111
		Детали		
	3	Петля УП1-12	4	1.400-9 вып.1
	4	Стержень арматурный Ст2	40	3.006.1-2.87.3-129
	5	Фиксатор Ф 4	10	-129

Марка лотка	Поз.	Наименование	Кол.	Обозначение документа
Л33-3		Сборочные единицы		
	6	Сетка С2-14-1	1	3.006.1-2.87.3-13
	7	С4-38	2	-64
Л33-5		Сборочные единицы		
	6	Сетка С2-14-3	1	3.006.1-2.87.3-13
	7	С4-38-1	2	-64
Л33-8		Сборочные единицы		
	6	Сетка С2-14-4	1	3.006.1-2.87.3-13
	7	С4-38-2	2	-64
Л33-3а		Сборочные единицы		
	6	Сетка С2-14-1	1	3.006.1-2.87.3-13
	7	С4-38	2	-64
	8	Изделие закладное М2	4	-118
Л33-5а		Сборочные единицы		
	6	Сетка С2-14-3	1	3.006.1-2.87.3-13
	7	С4-38-1	2	-64
	8	Изделие закладное М2	4	-118
Л33-8а		Сборочные единицы		
	6	Сетка С2-14-4	1	3.006.1-2.87.3-13
	7	С4-38-2	2	-64
	8	Изделие закладное М2	4	-118

Инв. № подл. | Подпись и дата | Взам. инв. №

Нач. отд.	Бродский	
Н. контр.	Уманцева	
Гл. спец.	Коротецкий	
Рук. гр. 1	Чумакова	
Вед. инж.	Уманцева	
Проверил	Уманцева	
Ст. техн.	Литвиненко	

3.006.1-2.87.1-96

Лоток

Л33-3... Л33-8; Л33-3а... Л33-8а.
Армирование

Стадия	Лист	Листов
Р		1

Харьковский Промстройниипроект

22991-02 57

Формат А3

План лотка

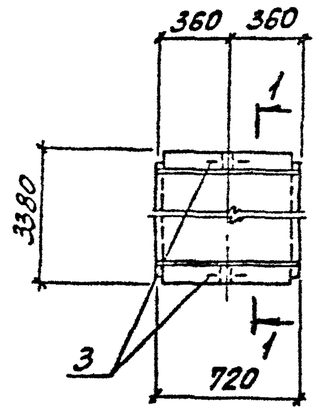

1-1 повернуто
Схема армирования

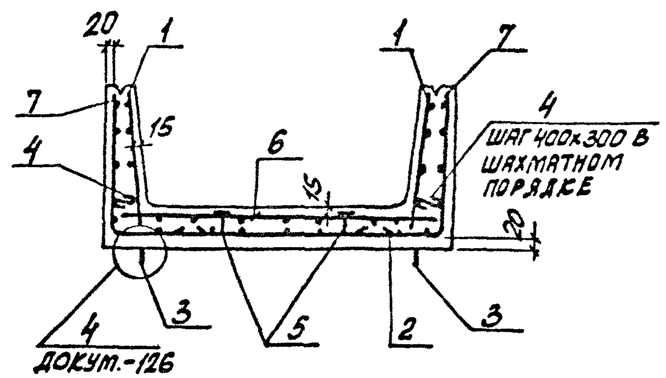

План раскладки нижних сеток

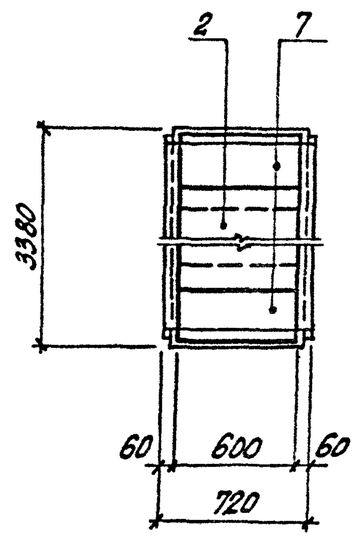

Марка лотка	Поз.	Наименование	Кол.	Обозначение документа
Для всех марок		Документация		
		Техническое описание		3.006.1-2.87.1 ТО
		Опалубочный чертеж		3.006.1-2.87.1-95
		Ведомость расхода стали		3.006.1-2.87.1 РС
		Схема фиксации сеток		3.006.1-2.87.1-127
		Сборочные единицы		
	1	Сетка С1-14	2	3.006.1-2.87.3-3
	2	С5-8	1	-112
		Детали		
	3	Петля УП1-6	2	1.400-9 вып.1
	4	Стержень арматурный Ст2	8	3.006.1-2.87.3-129
	5	Фиксатор Ф4	4	-129
ЛЗ3д-3		Сборочные единицы		
	6	Сетка С2-30-1	1	3.006.1-2.87.3-24
	7	С4-85	2	-104
ЛЗ3д-5		Сборочные единицы		
	6	Сетка С2-30-3	1	3.006.1-2.87.3-24
	7	С4-85-1	2	-104
ЛЗ3д-8		Сборочные единицы		
	6	Сетка С2-30-4	1	3.006.1-2.87.3-24
	7	С4-85-2	2	-104

Нач. отд.	Бродский	
Н. контр.	Уманцева	
Гл. спец.	Коротецкий	
Рук. гр.	Чумакова	
Вед. инж.	Уманцева	
Проверил	Уманцева	
Ст. техн.	Литвиненко	

3.006.1-2.87.1-97

Лоток ЛЗ3д-3... ЛЗ3д-8. Армирование

Стадия	Лист	Листов
Р		1

Харьковский Промстройниипроект

Инв. № подл. | Подпись и дата | Взам. инв. №

Формат А3

План лотка

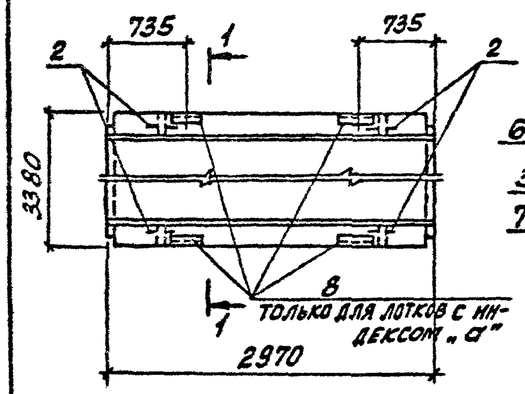

1-1 повернуто
Схема армирования

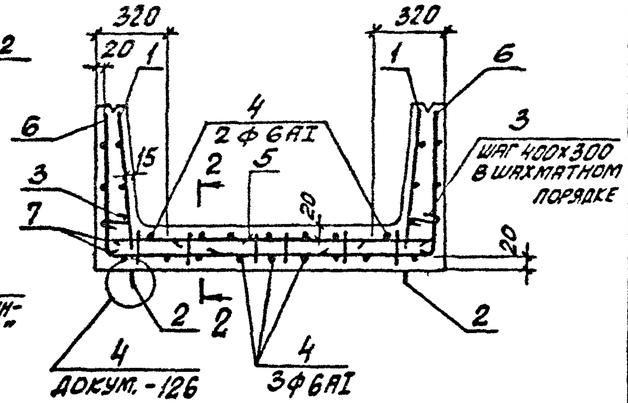

План раскладки верхних угловых сеток

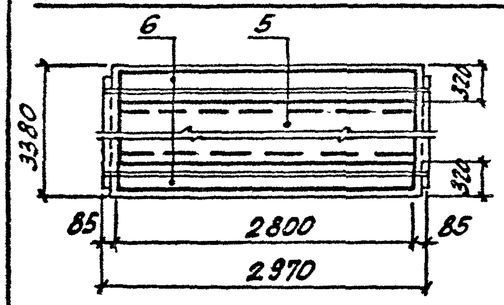

2-2

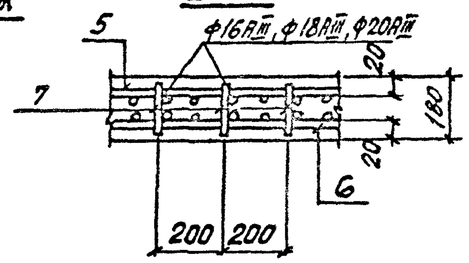

Марка лотка	Поз.	Наименование	Кол.	Обозначение документа
Для всех марок		Документация		
		Техническое описание		3.006.1-2.87.1 ТО
		Опалубочный чертеж		3.006.1-2.87.1-95
		Ведомость расхода стали		3.006.1-2.87.1 РС
		Сборочные единицы		
	1	Сетка С1-6	2	3.006.1-2.87.3-2
		Детали		
	2	Петля УП1-12	4	1.400-9 вып.1
	3	Стержень арматурный Ст 2	40	3.006.1-2.87.3-129
	4	Ст 5	5	-129

Марка лотка	Поз.	Наименование	Кол.	Обозначение документа
Л33-11		Сборочные единицы		
	5	Сетка С2-13-3	1	3.006.1-2.87.3-12
	6	С4-38-3	2	-64
	7	Каркас Кр3-3	16	-115
Л33-12		Сборочные единицы		
	5	Сетка С2-13-4	1	3.006.1-2.87.3-12
	6	С4-38-4	2	-64
	7	Каркас Кр3	16	-115
Л33-15		Сборочные единицы		
	5	Сетка С2-13-5	1	3.006.1-2.87.3-12
	6	С4-38-4	2	-64
	7	Каркас Кр3-1	16	-115
Л33-11а		Сборочные единицы		
	5	Сетка С2-13-3	1	3.006.1-2.87.3-12
	6	С4-38-3	2	-64
	7	Каркас Кр3-3	16	-115
	8	Изделие закладное М2	4	-118
Л33-12а		Сборочные единицы		
	5	Сетка С2-13-4	1	3.006.1-2.87.3-12
	6	С4-38-4	2	-64
	7	Каркас Кр3	16	-115
	8	Изделие закладное М2	4	-118
Л33-15а		Сборочные единицы		
	5	Сетка С2-13-5	1	3.006.1-2.87.3-12
	6	С4-38-4	2	-64
	7	Каркас Кр3-1	16	-115
	8	Изделие закладное М2	4	-118

Взам. инв. № | Подпись и дата | Инв. № подл.

Нач. отд.	Бродский	
Н. контр.	Уманцева	
Гл. спец.	Коротецкий	
Рук. гр.	Чумакова	
Вед. инж.	Уманцева	
Проверил	Уманцева	
Ст. техн.	Литвиненко	

3.006.1-2.87.1-98

Лоток

Л33-11... Л33-15; Л33-11а... Л33-15а
Армирование

Стадия	Лист	Листов
Р		1

Харьковский Промстройниипроект

План лотка

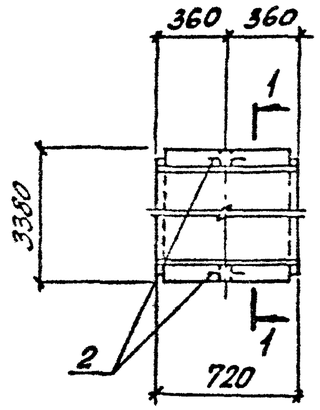

1-1 повернуто

Схема армирования

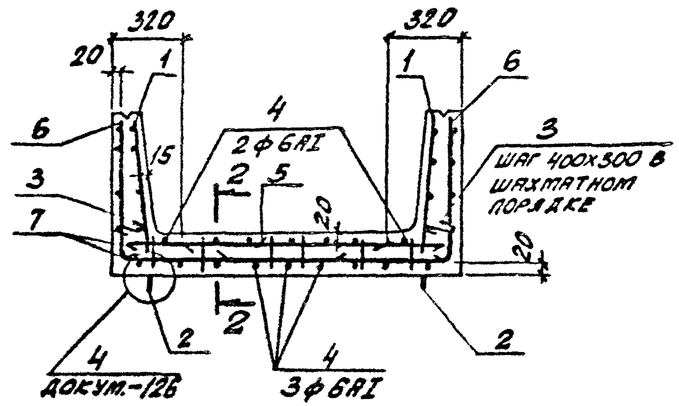

План раскладки верхних и угловых сеток

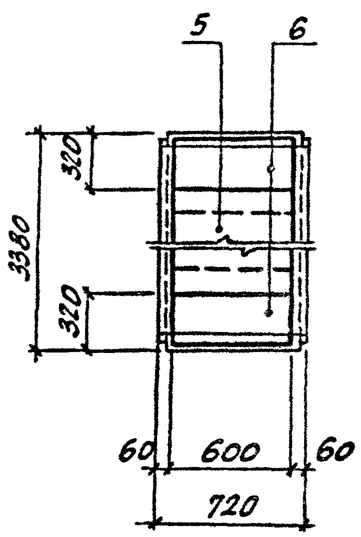

2-2

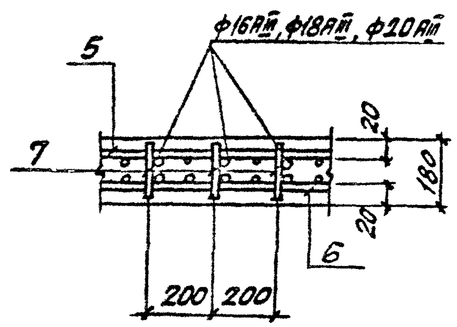

Марка лотка	Поз.	Наименование	Кол.	Обозначение документа
Для всех марок		Документация		
		Техническое описание		3.006.1-2.87.1 ТО
		Опалубочный чертеж		3.006.1-2.87.1-95
		Ведомость расхода стали		3.006.1-2.87.1 РС
		Сборочные единицы		
	1	Сетка С1-14	2	3.006.1-2.87.3-3
		Детали		
	2	Петля УП1-6	2	1.400-9 вып.1
	3	Стержень арматурный Ст2	8	3.006.1-2.87.3-129
	4	Ст6	5	-129
Л33д-11		Сборочные единицы		
	5	Сетка С2-29-3	1	3.006.1-2.87.3-23
	6	С4-85-3	2	-104
	7	Каркас Кр3-3	4	-115
Л33д-12		Сборочные единицы		
	5	Сетка С2-29-4	1	3.006.1-2.87.3-23
	6	С4-85-4	2	-104
	7	Каркас Кр3	4	-115
Л33д-15		Сборочные единицы		
	5	Сетка С2-29-5	1	3.006.1-2.87.3-23
	6	С4-85-4	2	-104
	7	Каркас Кр3-1	4	-115

Нач отд	Бродский	
Н контр	Уманцева	
Гл спец	Коротецкий	
Рук. гр.	Чумакова	
Вед. инж	Уманцева	
Проверил	Уманцева	
Ст. техн.	Литвиненко	

3.006.1-2.87.1-99

Лоток

Л33 д-11... Л33 д-15.

Армирование

Стадия	Лист	Листов
Р		1

Харьковский Промстройниипроект

22991-02 60

Формат А3

Инв. № подл. | Подпись и дата | Взам. инв. №

Лоток Л34-3...Л34-15; Л34-3а...Л34-15а

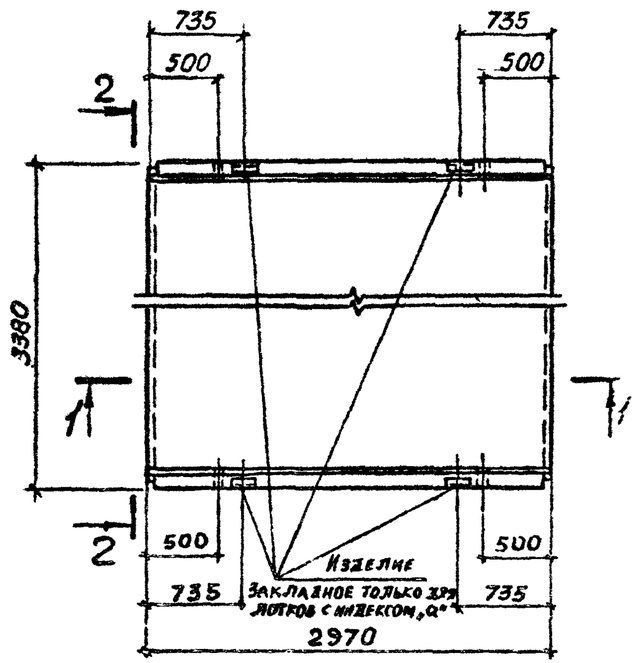

Лоток Л34д-3...Л34д-15

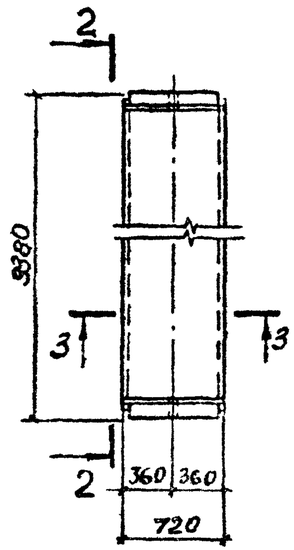

2-2 повернуто

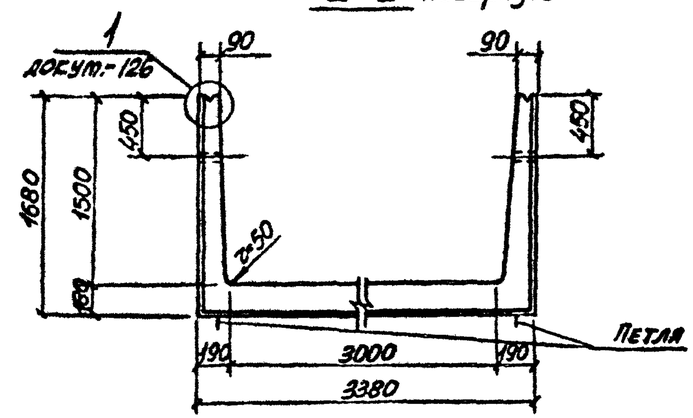

Марка лотка	Класс бетона	Объем бетона, м³	Масса, т
Л34-3; Л34-3а	В15	3,09	7,73
Л34-5; Л34-5а			
Л34-8; Л34-8а	В30		
Л34-11; Л34-11а			
Л34-12; Л34-12а			
Л34-15; Л34-15а			
Л34д-3	В15	0,77	1,93
Л34д-5			
Л34д-8	В30		
Л34д-11			
Л34д-12			
Л34д-15			

1 – 1

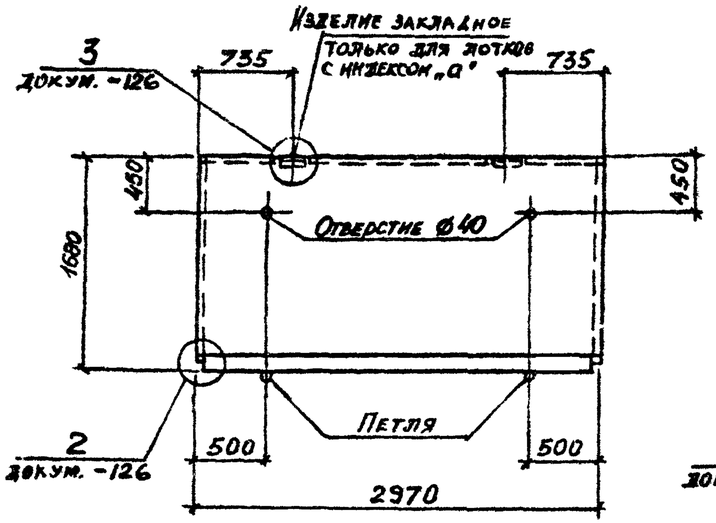

3 – 3

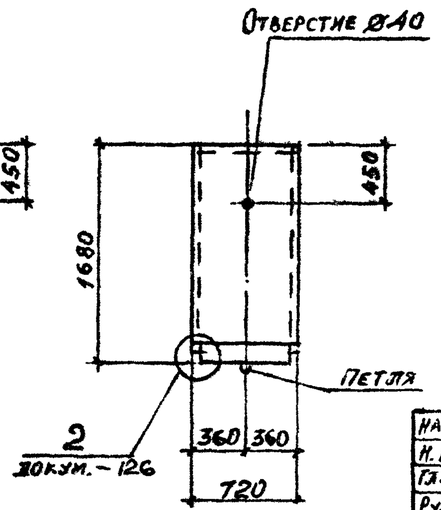

Нач. отд.	Бродский		
Н. контр.	Уманцева		
Гл. конст.	Коротецкий		
Рук. гр.	Чумакова		
Вед. инж.	Уманцева		
Проверил	Уманцева		
Инжен.	Фомичёв		

3.006.1-2.87.1-100

Лоток Л34,34д
Опалубочный чертеж.

Стадия	Лист	Листов
Р		1

Харьковский Промстройниипроект

Инв. № подл. | Подпись и дата | Взам. инв. №

План лотка

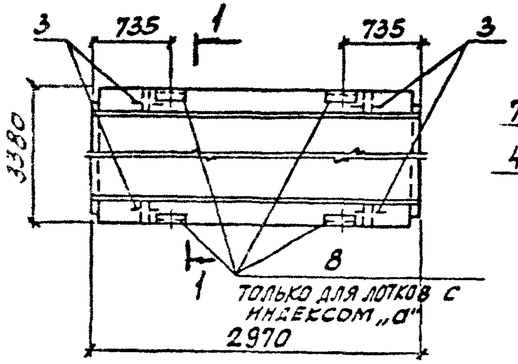

1-1 повернуто
Схема армирования

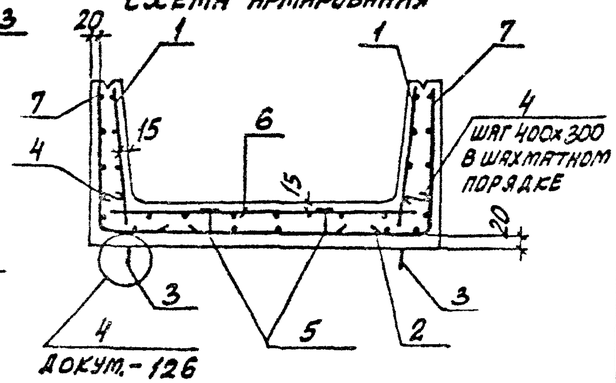

План раскладки нижних сеток

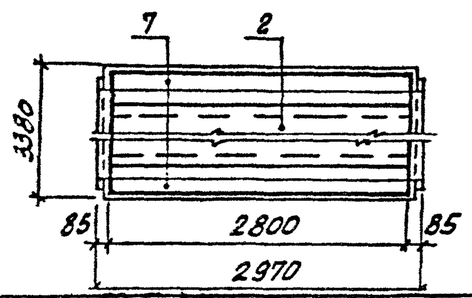

Марка лотка	Поз.	Наименование	Кол.	Обозначение документа
Для всех марок		Документация		
		Техническое описание		3.006.1-2.87.1 ТО
		Опалубочный чертеж		3.006.1-2.87.1-100
		Ведомость расхода стали		3.006.1-2.87.1 РС
		Схема фиксации сеток		3.006.1-2.87.1-127
		Сборочные единицы		
	1	Сетка С1-7	2	3.006.1-2.87.3-2
	2	С5-4	1	-111
		Детали		
	3	Петля НУП1	4	3.006.1-2.87.3-125
	4	Стержень арматурный Ст2	45	-129
	5	Фиксатор Ф 4	10	-129

Марка лотка	Поз.	Наименование	Кол.	Обозначение документа
Л34-3		Сборочные единицы		
	6	Сетка С2-14	1	3.006.1-2.87.3-13
	7	С4-43	2	-69
Л34-5		Сборочные единицы		
	6	Сетка С2-14-2	1	3.006.1-2.87.3-13
	7	С4-43-1	2	-69
Л34-8		Сборочные единицы		
	6	Сетка С2-14-4	1	3.006.1-2.87.3-13
	7	С4-43-2	2	-69
Л34-3а		Сборочные единицы		
	6	Сетка С2-14	1	3.006.1-2.87.3-13
	7	С4-43	2	-69
	8	Изделие закладное М2	4	-118
Л34-5а		Сборочные единицы		
	6	Сетка С2-14-2	1	3.006.1-2.87.3-13
	7	С4-43-1	2	-69
	8	Изделие закладное М2	4	-118
Л34-8а		Сборочные единицы		
	6	Сетка С2-14-4	1	3.006.1-2.87.3-13
	7	С4-43-2	2	-69
	8	Изделие закладное М2	4	-118

Взам. инв. № | Подпись и дата | Инв. № подл.

Нач. отд.	Бродский	
Н. контр.	Уманцева	
Гл. спец.	Коротецкий	
Рук. гр.	Чумакова	
Вед. инж.	Уманцева	
Проверил	Уманцева	
Ст. техн.	Литвиненко	

3.006.1-2.87.1-101

Лоток
Л34-3...Л34-8; Л34-3а...Л34-8а.
Армирование

Стадия	Лист	Листов
Р		1

Харьковский Промстройниипроект

План лотка

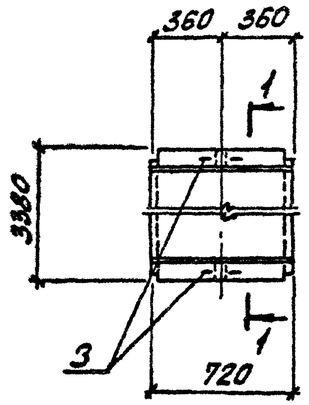

1-1 повернуто
Схема армирования

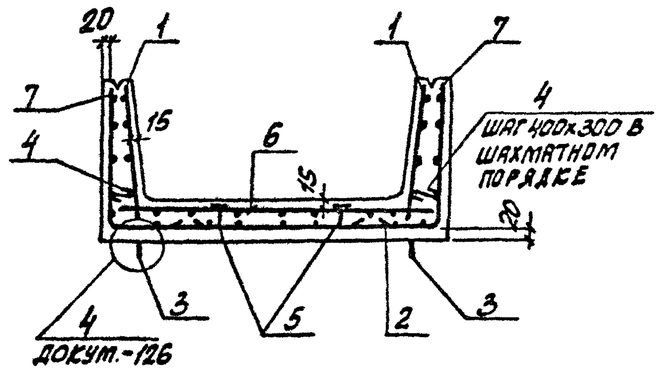

План раскладки нижних сеток

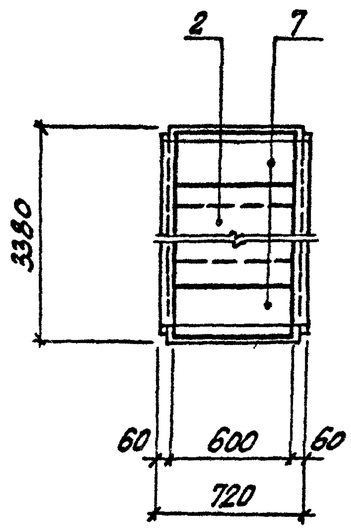

Марка лотка	Поз.	Наименование	Кол.	Обозначение документа
Для всех марок		Документация		
		Техническое описание		3.006.1-2.87.1 ТО
		Опалубочный чертеж		3.006.1-2.87.1-100
		Ведомость расхода стали		3.006.1-2.87.1 РС
		Схема фиксации сеток		3.006.1-2.87.1-127
		Сборочные единицы		
	1	Сетка С1-15	2	3.006.1-2.87.3 -3
	2	С5-8	1	-112
		Детали		
	3	Петля УП1-6	2	1.400-9 вып.1
	4	Стержень арматурный Ст2	10	3.006.1-2.87.3 -129
	5	Фиксатор Ф 4	4	-129
Л34д-3		Сборочные единицы		
	6	Сетка С2-30	1	3.006.1-2.87.3-24
	7	С4-90	2	-109
Л34д-5		Сборочные единицы		
	6	Сетка С2-30-2	1	3.006.1-2.87.3-24
	7	С4-90-1	2	-109
Л34д-8		Сборочные единицы		
	6	Сетка С2-30-4	1	3.006.1-2.87.3-24
	7	С4-90-2	2	-109

Нач. отд.	Бродский		3.006.1-2.87.1-102
Н. контр.	Умянцева		
Гл. спец.	Коротецкий		
Рук. гр.	Чумакова		Лоток Л34д-3... Л34д-8. Армирование
Вед. инж.	Умянцева		
Проверил	Умянцева		
Ст. техн.	Литвиненко		

Стадия	Лист	Листов
Р		1

Харьковский Промстройниипроект

Инв. № подл. | Подпись и дата | Взам. инв. №

План лотка

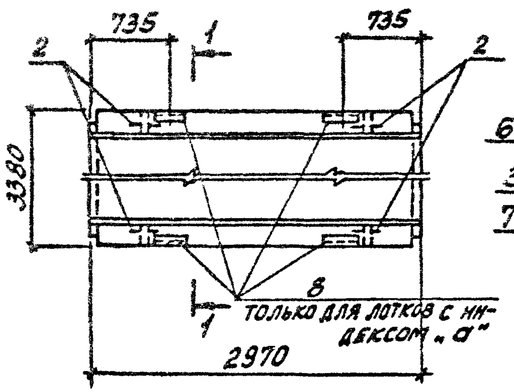

1-1 повернуто
Схема армирования

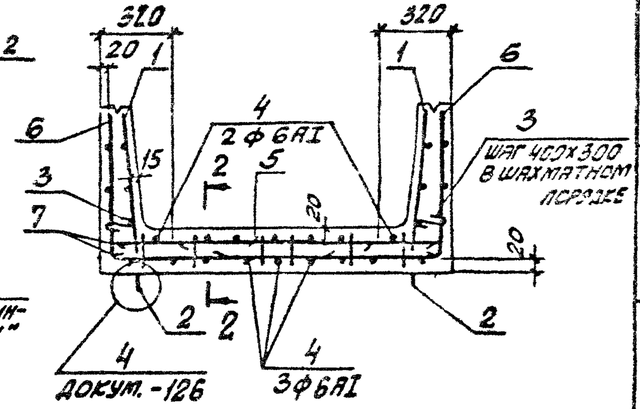

План раскладки верхних угловых сеток

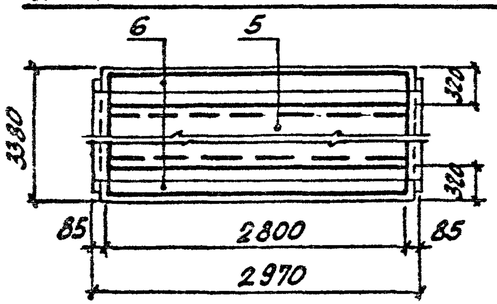

2-2

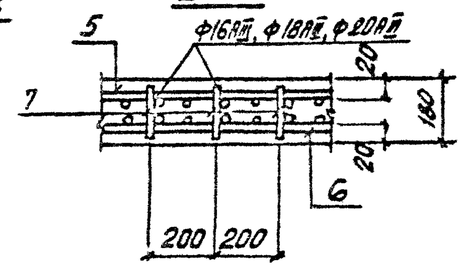

Марка лотка	Поз.	Наименование	Кол.	Обозначение документа
Для всех марок		Документация		
		Техническое описание		3.006.1-2.87.1 ТО
		Опалубочный чертеж		3.006.1-2.87.1-100
		Ведомость расхода стали		3.006.1-2.87.1 РС
		Сборочные единицы		
	1	Сетка С1-7	2	3.006.1-2.87.3-2
		Детали		
	2	Петля НУП1	4	3.006.1-2.87.3-125
	3	Стержень арматурный Ст 2	45	-129
	4	Ст 5	5	-129

Марка лотка	Поз.	Наименование	Кол.	Обозначение документа
Л34-11		Сборочные единицы		
	5	Сетка С2-13-3	1	3.006.1-2.87.3-12
	6	С4-43-3	2	-69
	7	Каркас Кр3-3	16	-115
Л34-12		Сборочные единицы		
	5	Сетка С2-13-4	1	3.006.1-2.87.3-12
	6	С4-43-4	2	-69
	7	Каркас Кр3	16	-115
Л34-15		Сборочные единицы		
	5	Сетка С2-13-4	1	3.006.1-2.87.3-12
	6	С4-43-4	2	-69
	7	Каркас Кр3-1	16	-115
Л34-11а		Сборочные единицы		
	5	Сетка С2-13-3	1	3.006.1-2.87.3-12
	6	С4-43-3	2	-69
	7	Каркас Кр3-3	16	-115
	8	Изделие закладное М2	4	-118
Л34-12а		Сборочные единицы		
	5	Сетка С2-13-4	1	3.006.1-2.87.3-12
	6	С4-43-4	2	-69
	7	Каркас Кр3	16	-115
	8	Изделие закладное М2	4	-118
Л34-15а		Сборочные единицы		
	5	Сетка С2-13-4	1	3.006.1-2.87.3-12
	6	С4-43-4	2	-69
	7	Каркас Кр3-1	16	-115
	8	Изделие закладное М2	4	-118

Инв. № подл. | Подпись и дата | Взам. инв. №

Нач. отд.	Бродский	
Н. контр.	Уманцева	
Гл. спец.	Коротецкий	
Рук. гр.	Чумакова	
Вед. инж.	Уманцева	
Проверил	Уманцева	
Ст. техн.	Литвиненко	

3.006.1-2.87.1-103

Лоток

Л34-11...Л34-15; Л34-11а...Л34-15а

Армирование

Стадия	Лист	Листов
Р		1

Харьковский Промстройниипроект

План лотка

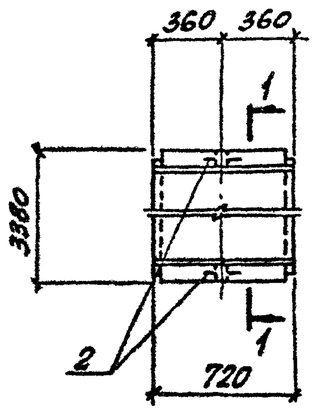

1-1 повернуто

Схема армирования

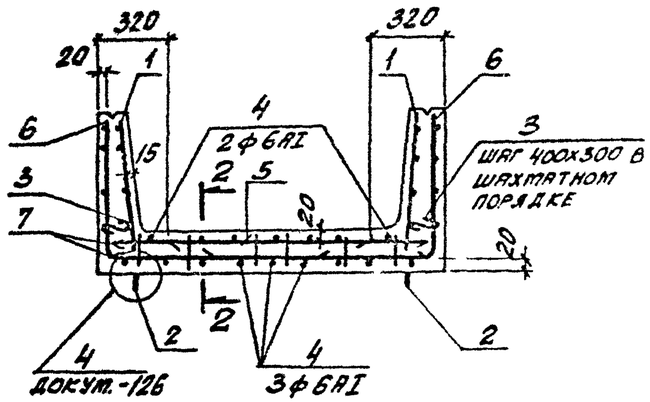

План раскладки верхних и угловых сеток

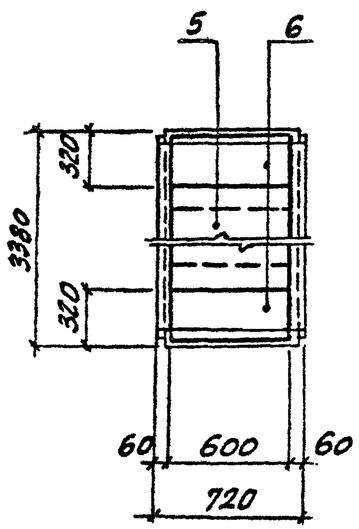

2-2

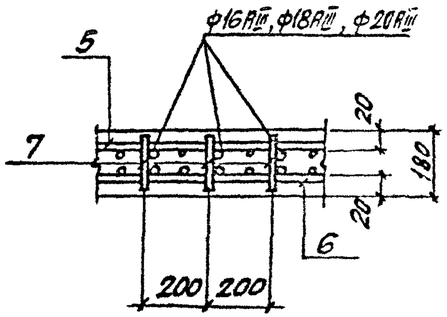

Марка лотка	Поз.	Наименование	Кол.	Обозначение документа
Для всех марок		Документация		
		Техническое описание		3.006.1-2.87.1 ТО
		Опалубочный чертеж		3.006.1-2.87.1-100
		Ведомость расхода стали		3.006.1-2.87.1 РС
		Сборочные единицы		
	1	Сетка С1-15	2	3.006.1-2.87.3-3
		Детали		
	2	Петля УП1-6	2	1.400-9 вып.1
	3	Стержень арматурный Ст 2	10	3.006.1-2.87.3-129
	4	Ст6	5	-129
Л34д-11		Сборочные единицы		
	5	Сетка С2-29-3	1	3.006.1-2.87.3 -23
	6	С4-90-3	2	-109
	7	Каркас Кр3-3	4	-115
Л34д-12		Сборочные единицы		
	5	Сетка С2-29-4	1	3.006.1-2.87.3 -23
	6	С4-90-4	2	-109
	7	Каркас Кр3	4	-115
Л34д-15		Сборочные единицы		
	5	Сетка С2-29-4	1	3.006.1-2.87.3 -23
	6	С4-90-4	2	-109
	7	Каркас Кр3-1	4	-115

Нач отд.	Бродский		3.006.1-2.87.1-104
Н. контр.	Уманцева		
Гл спец.	Коротецкий		
Рук. гр.	Чумакова		Лоток Л34 д-11... Л34 д-15. Армирование
Вед инж.	Уманцева		
Проверил	Уманцева		
Ст. техн.	Литвиненко		

Стадия	Лист	Листов
Р		1

ХАРЬКОВСКИЙ ПРОМСТРОЙНИИПРОЕКТ

Инв. № подл. | Подпись и дата | Взам. инв. №

Лоток Л35-3...Л35-15; Л35-3а...Л35-15а

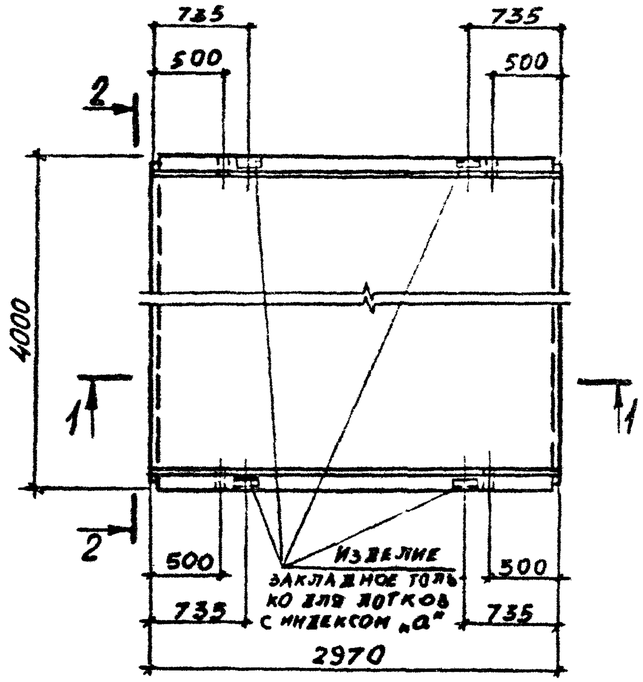

Лоток Л35д-3...Л35д-15

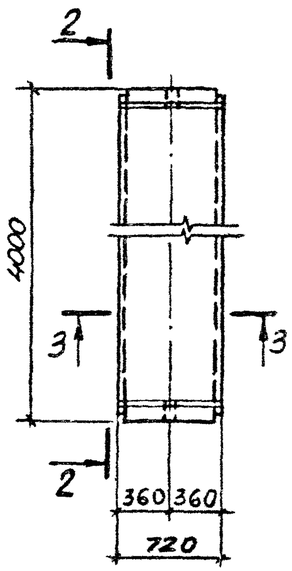

2-2 повернуто

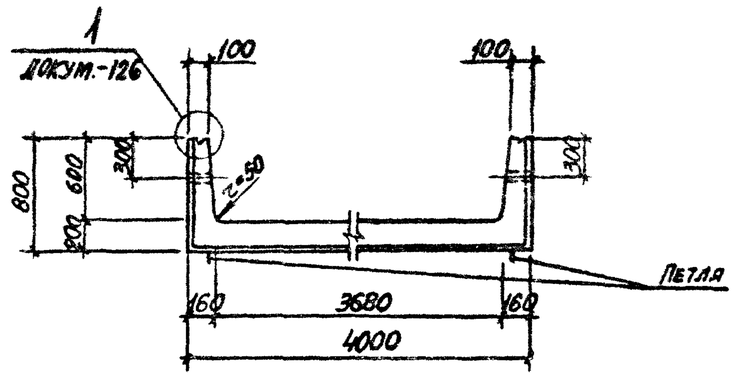

Марка лотка	Класс бетона	Объем бетона, м³	Масса, т
Л35-3; Л35-3а	В15	2,88	7,20
Л35-5; Л35-5а	В25		
Л35-8; Л35-8а	В30		
Л35-11; Л35-11а			
Л35-12; Л35-12а			
Л35-15; Л35-15а			
Л35д-3	В15	0,72	1,80
Л35д-5	В25		
Л35д-8	В30		
Л35д-11			
Л35д-12			
Л35д-15			

1-1

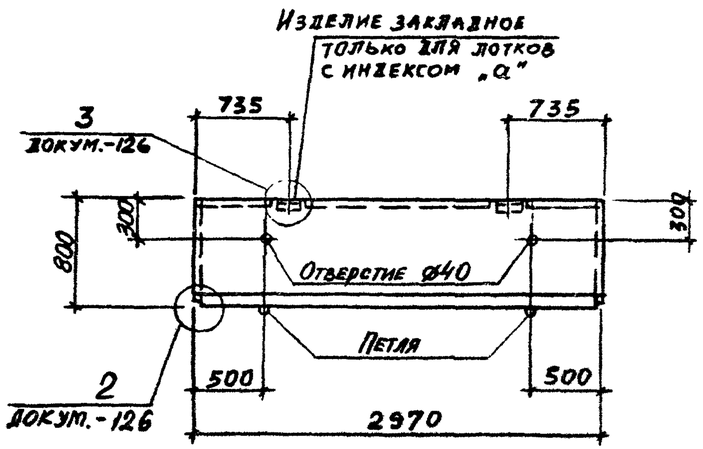

3-3

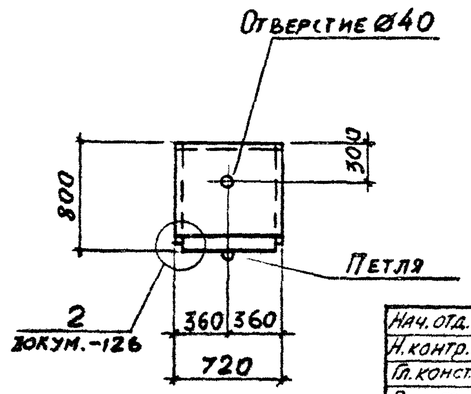

Нач. отд.	Бродский		
Н. контр.	Уманцева		
Гл. конст.	Коротецкий		
Рук. гр.	Чумакова		
Вед. инж.	Уманцева		
Проверил	Уманцева		
Инженер	Камышова		

3.006.1-2.87.1-105

Лоток Л35, Л35д.
Опалубочный чертеж

Стадия	Лист	Листов
Р		1

Харьковский Промстройниипроект

Инв. № подл. | Подпись и дата | Взам. инв. №

22991-02 66

Формат А3

План лотка

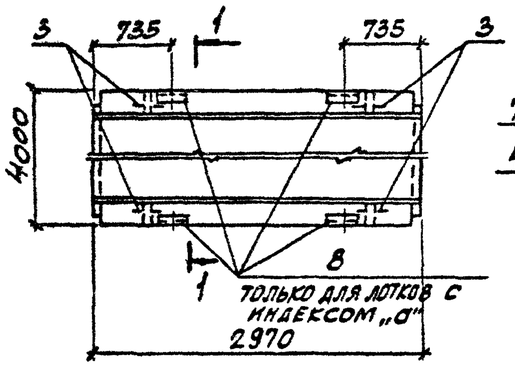

1-1 повернуто
Схема армирования

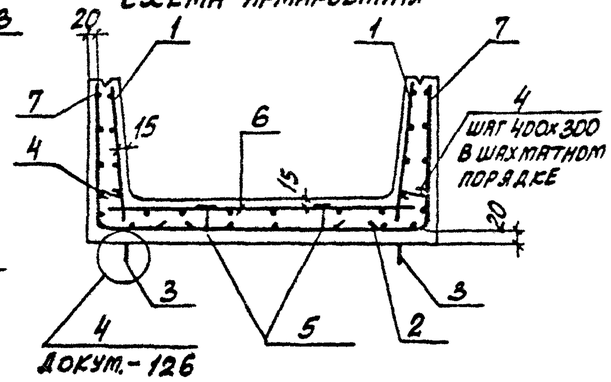

План раскладки нижних сеток

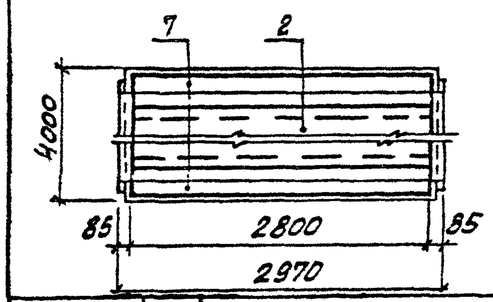

Марка лотка	Поз.	Наименование	Кол.	Обозначение документа
Для всех марок		Документация		
		Техническое описание		3.006.1-2.87.1 ТО
		Опалубочный чертеж		3.006.1-2.87.1-105
		Ведомость расхода стали		3.006.1-2.87.1 РС
		Схема фиксации сеток		3.006.1-2.87.1-127
		Сборочные единицы		
	1	Сетка С1-8	2	3.006.1-2.87.3-2
	2	С5-5	1	-111
		Детали		
	3	Петля УП1-12	4	1.400-9 вып.1
	4	Стержень арматурный Ст1	20	3.006.1-2.87.3-129
	5	Фиксатор Ф 5	10	-129

Марка лотка	Поз.	Наименование	Кол.	Обозначение документа
Л35-3		Сборочные единицы		
	6	Сетка С2-15-1	1	3.006.1-2.87.3-14
	7	С4-39	2	-65
Л35-5		Сборочные единицы		
	6	Сетка С2-15-4	1	3.006.1-2.87.3-14
	7	С4-39-1	2	-65
Л35-3а		Сборочные единицы		
	6	Сетка С2-15-1	1	3.006.1-2.87.3-14
	7	С4-39	2	-65
	8	Изделие закладное М2	4	-118
Л35-5а		Сборочные единицы		
	6	Сетка С2-15-4	1	3.006.1-2.87.3-14
	7	С4-39-1	2	-65
	8	Изделие закладное М2	4	-118

Взам. инв. № | Подпись и дата | Инв. № подл.

Нач. отд.	Бродский		3.006.1-2.87.1-106
Н. контр.	Уманцева		
Гл. спец.	Коротецкий		
Рук. гр.	Чумакова		Лоток Л35-3, Л35-5; Л35-3а, Л35-5а. Армирование
Вед. инж.	Уманцева		Стадия: Р; Лист: ; Листов: 1
Проверил	Уманцева		Харьковский Промстройниипроект
Ст. техн.	Литвиненко		

Лоток Л35-3...Л35-15; Л35-3а...Л35-15а

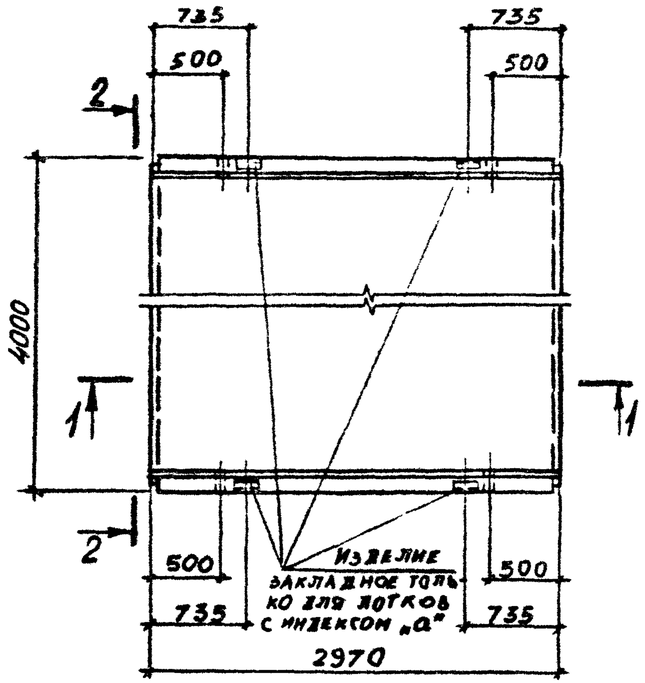

Лоток Л35g-3...Л35g-15

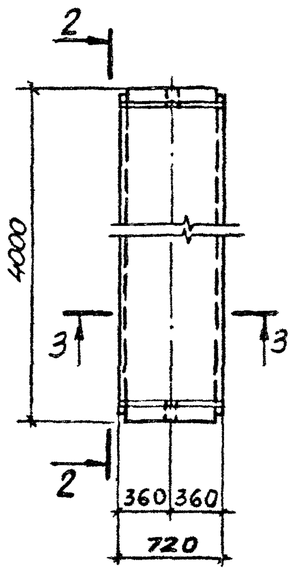

2-2 повернуто

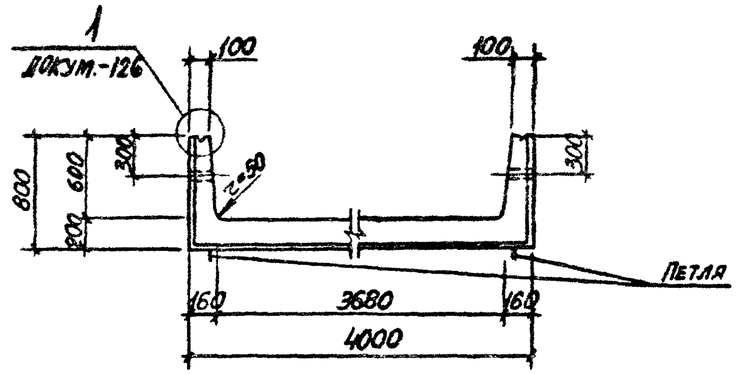

Марка лотка	Класс бетона	Объем бетона, м³	Масса, т
Л35-3; Л35-3а	В15	2,88	7,20
Л35-5; Л35-5а	В25		
Л35-8; Л35-8а	В30		
Л35-11; Л35-11а			
Л35-12; Л35-12а			
Л35-15; Л35-15а			
Л35g-3	В15	0,72	1,80
Л35g-5	В25		
Л35g-8	В30		
Л35g-11			
Л35g-12			
Л35g-15			

1 — 1

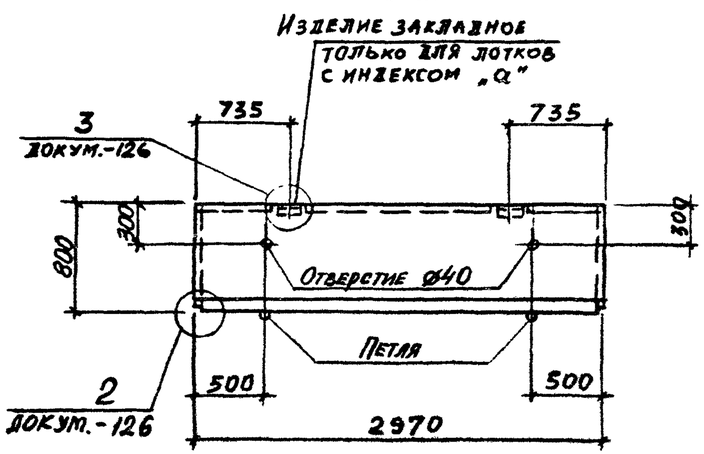

3 — 3

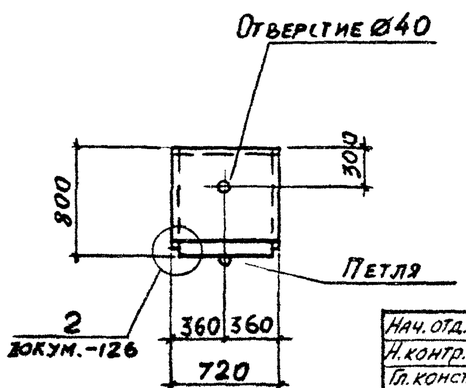

Нач. отд.	Бродский		
Н. контр.	Уманцева		
Гл. конст.	Коротецкий		
Рук. гр.	Чумакова		
Вед. инж.	Уманцева		
Проверил	Уманцева		
Инженер	Камышова		

3.006.1-2.87.1-105

Лоток Л35, Л35g.
Опалубочный чертеж

Стадия	Лист	Листов
Р		1

Харьковский Промстройниипроект

Инв. № подл. | Подпись и дата | Взам. инв. №

22991-02 66

Формат А3

План лотка

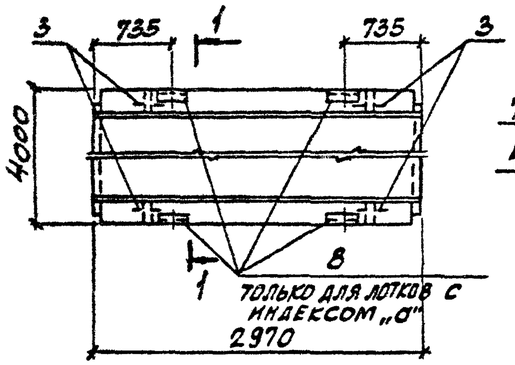

1-1 повернуто
Схема армирования

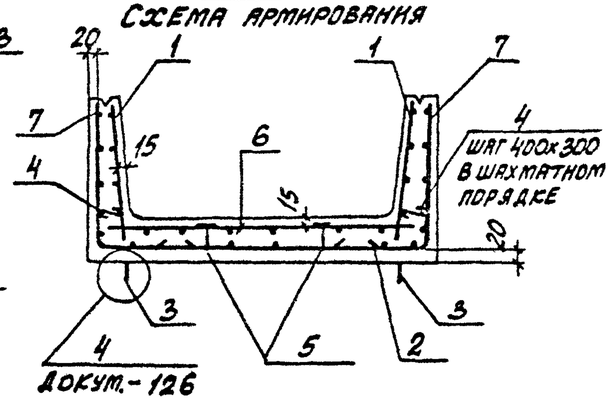

План раскладки нижних сеток

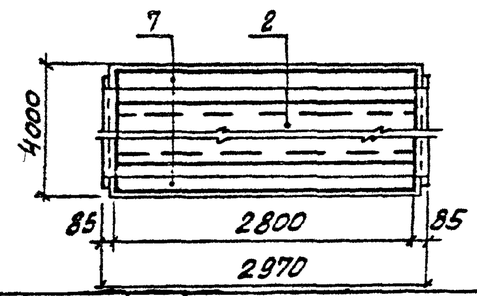

Марка лотка	Поз.	Наименование	Кол.	Обозначение документа
Для всех марок		Документация		
		Техническое описание		3.006.1-2.87.1 ТО
		Опалубочный чертеж		3.006.1-2.87.1-105
		Ведомость расхода стали		3.006.1-2.87.1 РС
		Схема фиксации сеток		3.006.1-2.87.1-127
		Сборочные единицы		
	1	Сетка С1-8	2	3.006.1-2.87.3-2
	2	С5-5	1	-111
		Детали		
	3	Петля УП1-12	4	1.400-9 вып.1
	4	Стержень арматурный Ст1	20	3.006.1-2.87.3-129
	5	Фиксатор Ф 5	10	-129

Марка лотка	Поз.	Наименование	Кол.	Обозначение документа
Л35-3		Сборочные единицы		
	6	Сетка С2-15-1	1	3.006.1-2.87.3-14
	7	С4-39	2	-65
Л35-5		Сборочные единицы		
	6	Сетка С2-15-4	1	3.006.1-2.87.3-14
	7	С4-39-1	2	-65
Л35-3а		Сборочные единицы		
	6	Сетка С2-15-1	1	3.006.1-2.87.3-14
	7	С4-39	2	-65
	8	Изделие закладное М2	4	-118
Л35-5а		Сборочные единицы		
	6	Сетка С2-15-4	1	3.006.1-2.87.3-14
	7	С4-39-1	2	-65
	8	Изделие закладное М2	4	-118

Нач. отд.	Бровский		3.006.1-2.87.1-106
Н. контр.	Уманцева		
Гл. спец.	Коротецкий		
Рук. гр.	Чумакова		Лоток Л35-3, Л35-5; Л35-3а, Л35-5а. Армирование
Вед. инж.	Уманцева		Стадия: Р; Лист: ; Листов: 1
Проверил	Уманцева		Харьковский Промстройниипроект
Ст. техн.	Литвиненко		

Взам. инв. № | Подпись и дата | Инв. № подл.

План лотка

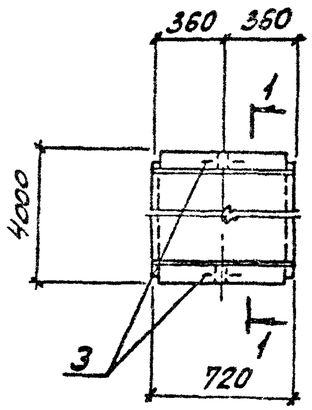

1-1 повернуто
Схема армирования

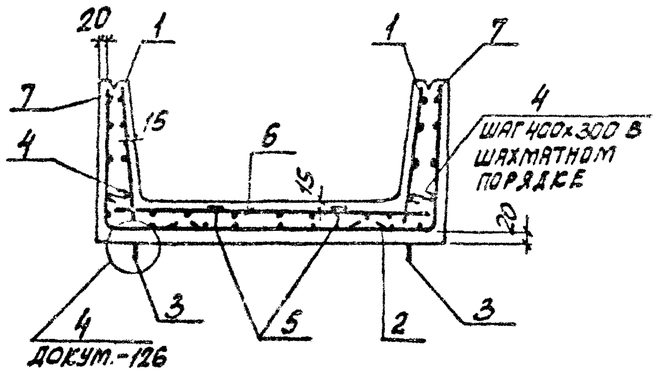

План раскладки нижних сеток

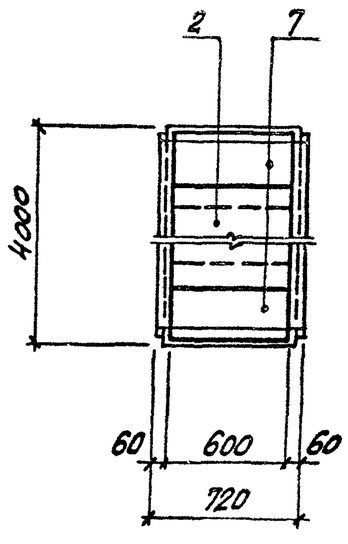

Марка лотка	Поз.	Наименование	Кол.	Обозначение документа
Для всех марок		Документация		
		Техническое описание		3.006.1-2.87.1 ТО
		Опалубочный чертеж		3.006.1-2.87.1-105
		Ведомость расхода стали		3.006.1-2.87.1 РС
		Схема фиксации сеток		3.006.1-2.87.1-127
		Сборочные единицы		
	1	Сетка С1-12	2	3.006.1-2.87.3-3
	2	С5-9	1	-112
		Детали		
	3	Петля УП1-6	2	1.400-9 вып. 1
	4	Стержень арматурный Ст1	6	3.006.1-2.87.3-129
	5	Фиксатор Ф 5	4	-129
Л35д-3		Сборочные единицы		
	6	Сетка С2-31-3	1	3.006.1-2.87.3-25
	7	С4-86	2	-105
Л35д-5		Сборочные единицы		
	6	Сетка С2-31-4	1	3.006.1-2.87.3-25
	7	С4-86-1	2	-105

Нач. отд.	Бродский		3.006.1-2.87.1-107
Н. контр.	Уманцева		
Гл. спец.	Коротецкий		Лоток Л35д-3, Л35д-5. Армирование
Рук. гр.	Чумакова		Стадия: Р; Лист: ; Листов: 1
Вед. инж.	Уманцева		
Проверил	Уманцева		Харьковский Промстройниипроект
Ст. техн.	Литвиненко		

Инв. № подл. | Подпись и дата | Взам. инв. №

22991-02 68

Формат А3

План лотка

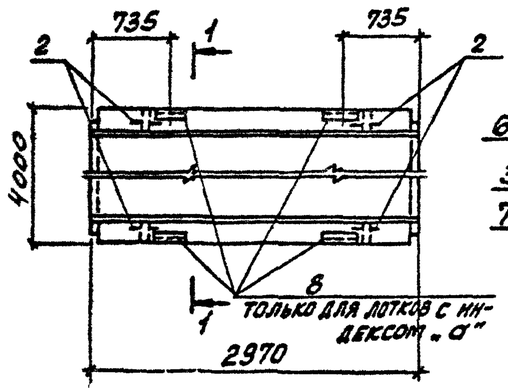

1-1 повернуто
Схема армирования

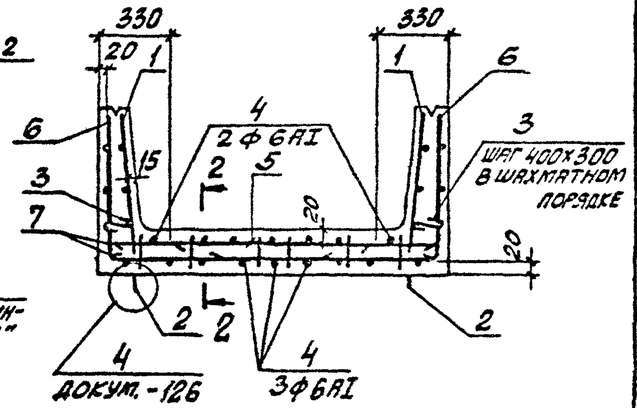

План раскладки верхних и угловых сеток

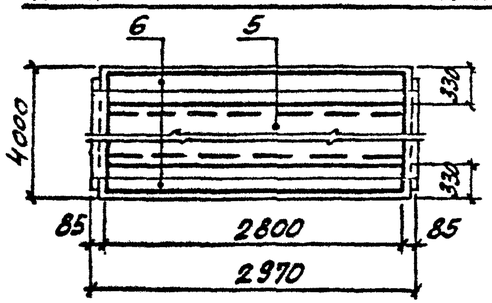

2-2

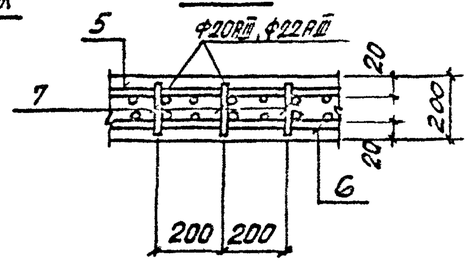

Марка лотка	Поз.	Наименование	Кол.	Обозначение документа
Для всех марок		Документация		
		Техническое описание		3.006.1-2.87.1 ТО
		Опалубочный чертеж		3.006.1-2.87.1-105
		Ведомость расхода стали		3.006.1-2.87.1 РС
		Сборочные единицы		
	1	Сетка С1-8	2	3.006.1-2.87.3-2
		Детали		
	2	Петля УП1-12	4	1.400-9 вып.1
	3	Стержень арматурный Ст1	20	3.006.1-2.87.3-129
	4	Ст5	5	-129

Марка лотка	Поз.	Наименование	Кол.	Обозначение документа
Л35-8		Сборочные единицы		
	5	Сетка С2-14-4	1	3.006.1-2.87.3-13
	6	С4-39-2	2	-65
	7	Каркас Кр4	16	-116
Л35-11		Сборочные единицы		
	5	Сетка С2-14-5	1	3.006.1-2.87.3-13
	6	С4-39-3	2	-65
	7	Каркас Кр5	16	-117
Л35-8а		Сборочные единицы		
	5	Сетка С2-14-4	1	3.006.1-2.87.3-13
	6	С4-39-2	2	-65
	7	Каркас Кр4	16	-116
	8	Изделие закладное М2	4	-118
Л35-11а		Сборочные единицы		
	5	Сетка С2-14-5	1	3.006.1-2.87.3-13
	6	С4-39-3	2	-65
	7	Каркас Кр5	16	-117
	8	Изделие закладное М2	4	-118

Взам. инв. № | Подпись и дата | Инв. № подл.

Нач. отд.	Бродский		3.006.1-2.87.1-108
Н. контр.	Уманцева		
Гл. спец.	Коротецкий		Лоток Л35-8, Л35-11, Л35-8а, Л35-11а. Армирование
Рук. гр.	Чумакова		Стадия Р · Лист · Листов 1
Вед. инж.	Уманцева		Харьковский Промстройниипроект
Проверил	Уманцева		
Ст. техн.	Литвиненко		

План лотка

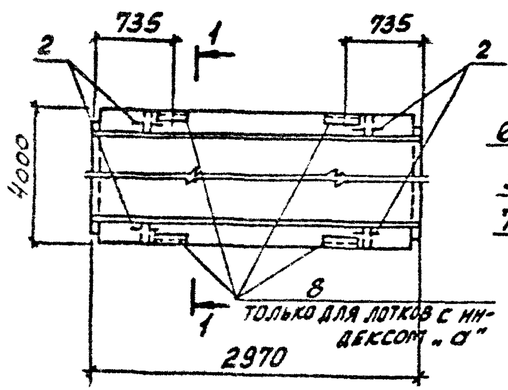

1-1 повернуто
Схема армирования

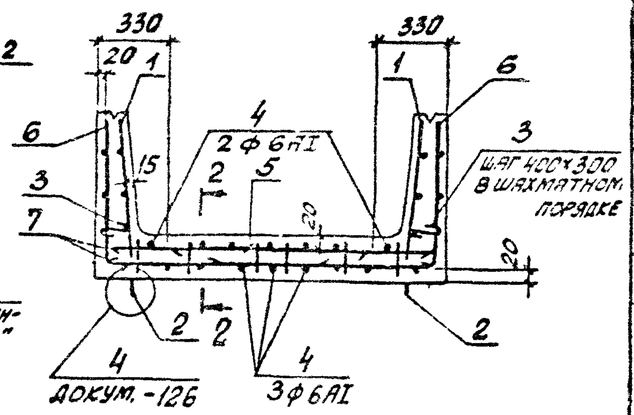

План раскладки верхних и угловых сеток

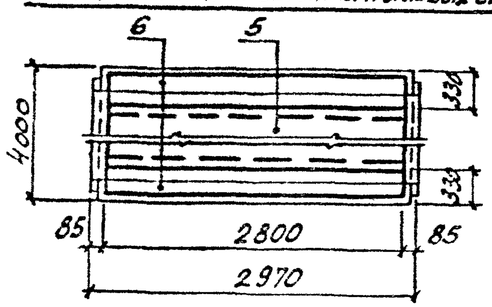

2-2

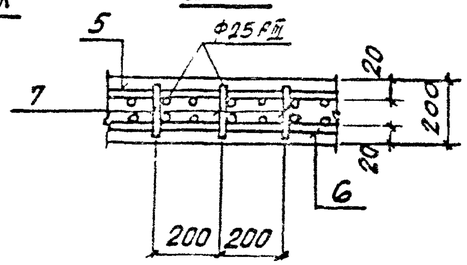

Марка лотка	Поз.	Наименование	Кол.	Обозначение документа
Для всех марок		Документация		
		Техническое описание		3.006.1-2.87.1 ТО
		Опалубочный чертеж		3.006.1-2.87.1-105
		Ведомость расхода стали		3.006.1-2.87.1 РС
		Сборочные единицы		
	1	Сетка С1-8	2	3.006.1-2.87.3-2
		Детали		
	2	Петля УП1-12	4	1.400-9 вып.1
	3	Стержень арматурный Ст 1	20	3.006.1-2.87.3-129
	4	Ст 5	5	-129

Марка лотка	Поз.	Наименование	Кол.	Обозначение документа
Л35-12		Сборочные единицы		
	5	Сетка С2-14-5	1	3.006.1-2.87.3-13
	6	С4-39-3	2	-65
	7	Каркас Кр5-1	16	-117
Л35-15		Сборочные единицы		
	5	Сетка С2-14-6	1	3.006.1-2.87.3-13
	6	С4-39-4	2	-65
	7	Каркас Кр5-1	16	-117
Л35-12а		Сборочные единицы		
	5	Сетка С2-14-5	1	3.006.1-2.87.3-13
	6	С4-39-3	2	-65
	7	Каркас Кр5-1	16	-117
	8	Изделие закладное М2	4	-118
Л35-15а		Сборочные единицы		
	5	Сетка С2-14-6	1	3.006.1-2.87.3-13
	6	С4-39-4	2	-65
	7	Каркас Кр5-1	16	-117
	8	Изделие закладное М2	4	-118

Инв. № подл. | Подпись и дата | Взам. инв. №

Нач. отд.	Бродский	
Н. контр.	Уманцева	
Гл. спец.	Коротецкий	
Рук. гр.	Чумакова	
Вед. инж.	Уманцева	
Проверил	Уманцева	
Ст. техн.	Литвиненко	

3.006.1-2.87.1-109

Лоток
Л35-12, Л35-15; Л35-12а, Л35-15а.
Армирование

Стадия	Лист	Листов
Р		1

Харьковский Промстройниипроект

22991-02 70

Формат А3

План лотка

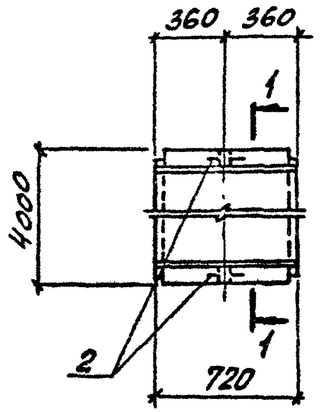

1-1 повернуто
Схема армирования

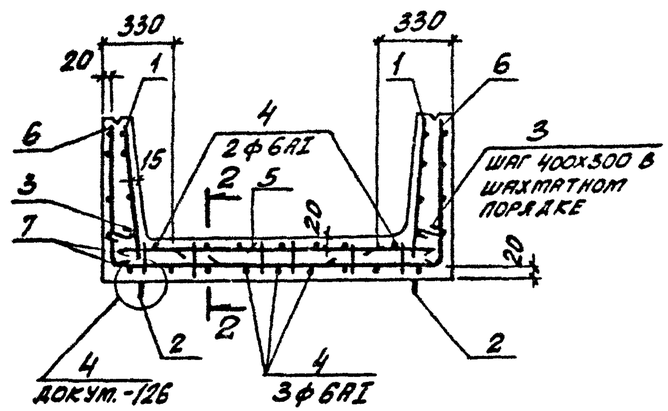

План раскладки верхних и угловых сеток

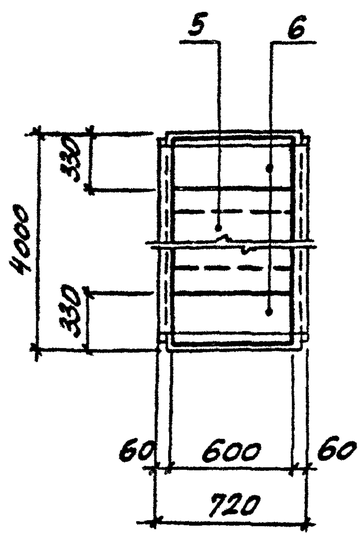

2-2

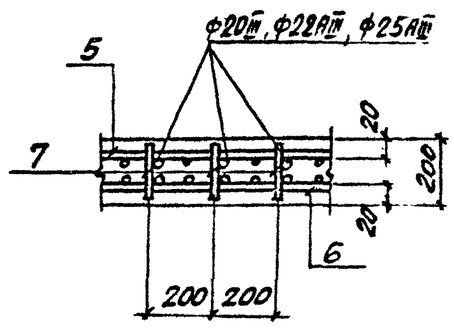

Марка лотка	Поз.	Наименование	Кол.	Обозначение документа
Для всех марок		Документация		
		Техническое описание		3.006.1-2.87.1 ТО
		Опалубочный чертеж		3.006.1-2.87.1-105
		Ведомость расхода стали		3.006.1-2.87.1 РС
		Сборочные единицы		
	1	Сетка С1-12	2	3.006.1-2.87.3-3
		Детали		
	2	Петля УП1-6	2	1.400-9 вып.1
	3	Стержень арматурный Ст 1	6	3.006.1-2.87.3-129
	4	Ст 6	5	-129
Л35д-8		Сборочные единицы		
	5	Сетка С2-30-4	1	3.006.1-2.87.3 - 24
	6	С4-86-2	2	-105
	7	Каркас Кр4	4	-116
Л35д-11		Сборочные единицы		
	5	Сетка С2-30-5	1	3.006.1-2.87.3 - 24
	6	С4-86-3	2	-105
	7	Каркас Кр5	4	-116
Л35д-12		Сборочные единицы		
	5	Сетка С2-30-5	1	3.006.1-2.87.3 - 24
	6	С4-86-3	2	-105
	7	Каркас Кр5-1	4	-116
Л35д-15		Сборочные единицы		
	5	Сетка С2-30-6	1	3.006.1-2.87.3 - 24
	6	С4-86-4	2	-105
	7	Каркас Кр5-1	4	-116

Нач. отд.	Бродский	
Н. контр.	Уманцева	
Гл. спец.	Коротецкий	
Рук. гр.	Чумакова	
Вед. инж.	Уманцева	
Проверил	Уманцева	
Ст. техн.	Литвиненко	

3.006.1-2.87.1-110

Лоток
Л35 д-8 ... Л35 д-15.
Армирование

Стадия	Лист	Листов
Р		1

ХАРЬКОВСКИЙ ПРОМСТРОЙНИИПРОЕКТ

Инв. № подл. | Подпись и дата | Взам. инв. №

22991-02 71

Лоток Л36-3...Л36-15; Л36-3а...Л36-15а

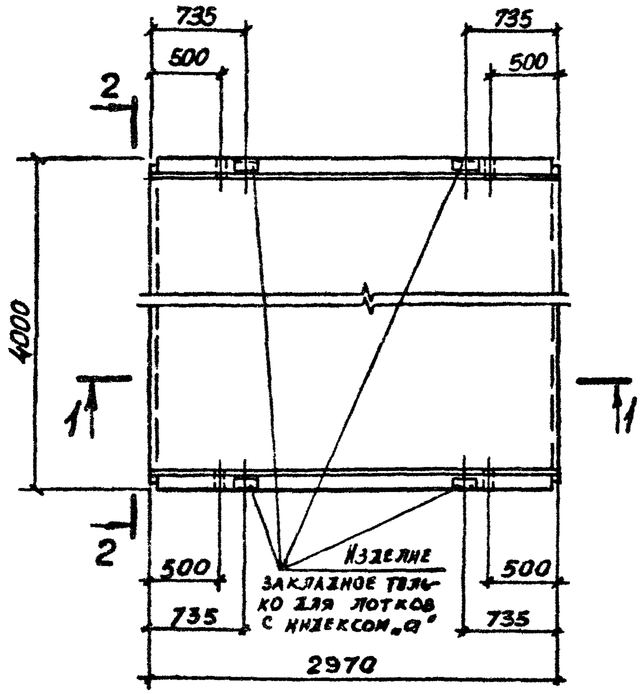

Лоток Л36д-3...Л36д-15

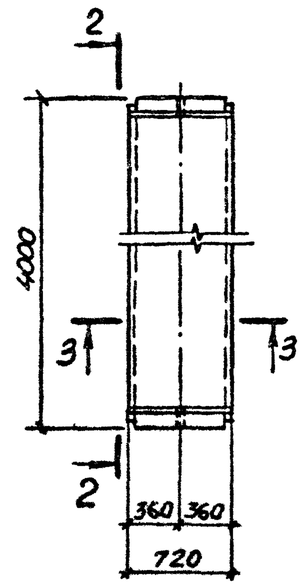

2-2 повернуто

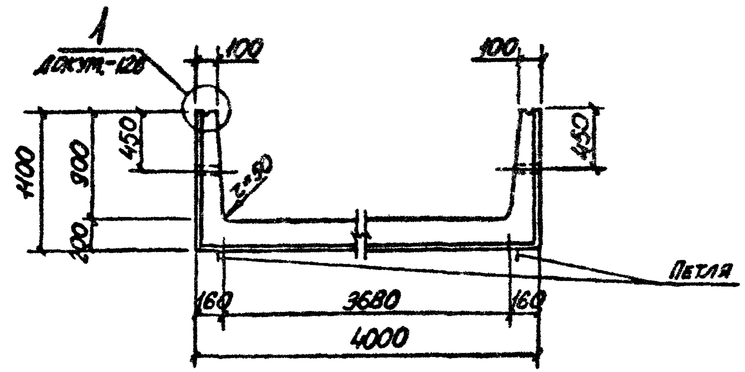

Марка лотка	Класс бетона	Объем бетона, м³	Масса, т
Л36-3; Л36-3а	В15	3,09	7,73
Л36-5; Л36-5а	В25		
Л36-8; Л36-8а	В30		
Л36-11; Л36-11а			
Л36-12; Л36-12а			
Л36-15; Л36-15а			
Л36д-3	В15	0,77	1,93
Л36д-5	В25		
Л36д-8	В30		
Л36д-11			
Л36д-12			
Л36д-15			

1-1

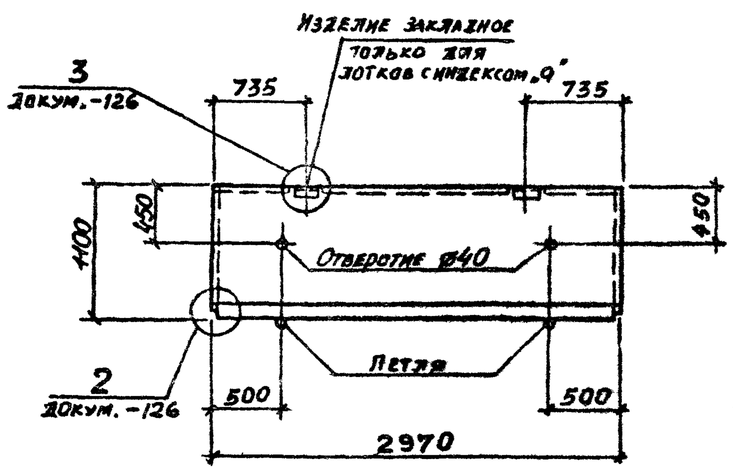

3-3

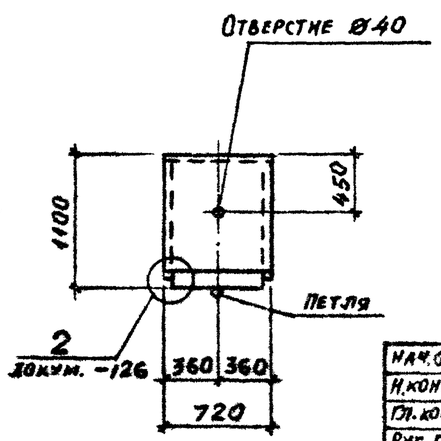

Нач. отд.	Бродский		3.006.1-2.87.1-111
Н. контр.	Уманцева		
Гл. конст.	Коротецкий		
Рук. гр.	Чумакова		Лоток Л36, Л36д. Опалубочный чертеж
Вед. инж.	Уманцева		Стадия: Р; Лист: 1; Листов: 1
Проверил	Уманцева		Харьковский Промстройниипроект
Инжен.	Фомичев		

Инв. № подл. | Подпись и дата | Взам. инв. №

План лотка

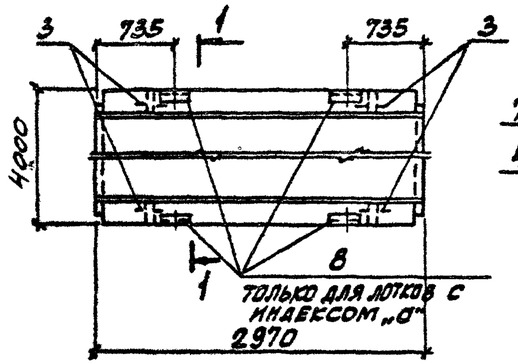

1-1 повернуто
Схема армирования

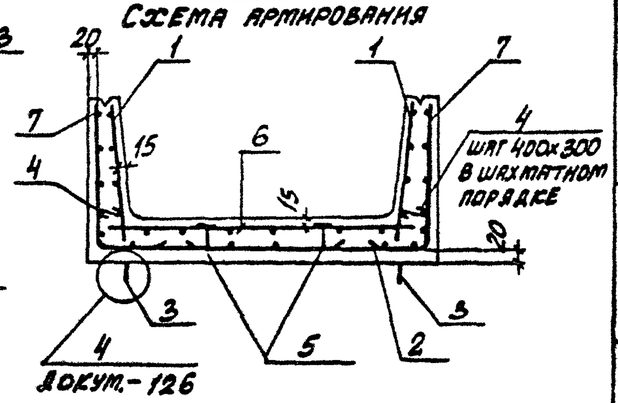

План раскладки нижних сеток

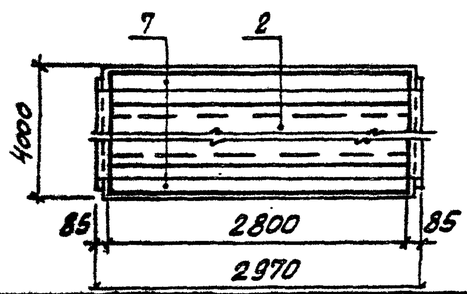

Марка лотка	Поз.	Наименование	Кол.	Обозначение документа
Для всех марок		Документация		
		Техническое описание		3.006.1-2.87.1 ТО
		Опалубочный чертеж		3.006.1-2.87.1-111
		Ведомость расхода стали		3.006.1-2.87.1 РС
		Схема фиксации сеток		3.006.1-2.87.1-127
		Сборочные единицы		
	1	Сетка С1-9	2	3.006.1-2.87.3-2
	2	С5-5	1	-111
		Детали		
	3	Петля КУП1	4	3.006.1-2.87.3 -125
	4	Стержень арматурный Ст1	30	-129
	5	Фиксатор Ф 5	10	-129

Марка лотка	Поз.	Наименование	Кол.	Обозначение документа
Л36-3		Сборочные единицы		
	6	Сетка С2-15-2	1	3.006.1-2.87.3-14
	7	С4-40	2	-66
Л36-5		Сборочные единицы		
	6	Сетка С2-15-3	1	3.006.1-2.87.3-14
	7	С4-40	2	-66
Л36-8		Сборочные единицы		
	6	Сетка С2-15-5	1	3.006.1-2.87.3 -14
	7	С4-40-1	2	-66
Л36-3а		Сборочные единицы		
	6	Сетка С2-15-2	1	3.006.1-2.87.3 -14
	7	С4-40	2	-66
	8	Изделие закладное М2	4	-118
Л36-5а		Сборочные единицы		
	6	Сетка С2-15-3	1	3.006.1-2.87.3 -14
	7	С4-40	2	-66
	8	Изделие закладное М2	4	-118
Л36-8а		Сборочные единицы		
	6	Сетка С2-15-5	1	3.006.1-2.87.3 -14
	7	С4-40-1	2	-66
	8	Изделие закладное М2	4	-118

Инв. № подл. | Подпись и дата | Взам. инв. №

Нач. отд.	Бродский		3.006.1-2.87.1-112
Н. контр.	Уманцева		
Гл. спец.	Коротецкий		Лоток Л36-3...Л36-8; Л36-3а...Л36-8а. Армирование
Рук. гр.	Чумакова		Стадия: Р; Лист: ; Листов: 1
Вед. инж.	Уманцева		Харьковский Промстройниипроект
Проверил	Уманцева		
Ст. техн.	Литвиненко		

План лотка

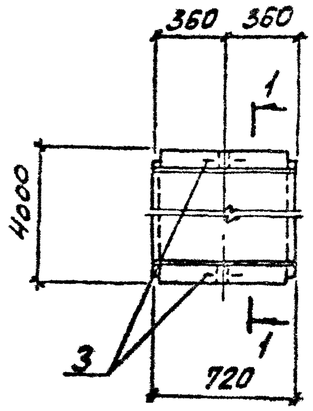

1-1 повернуто
Схема армирования

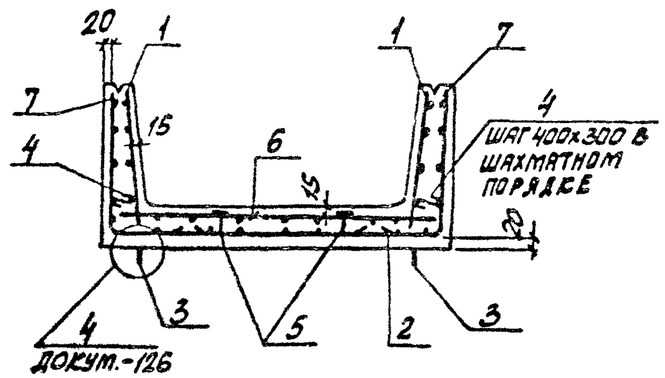

План раскладки нижних сеток

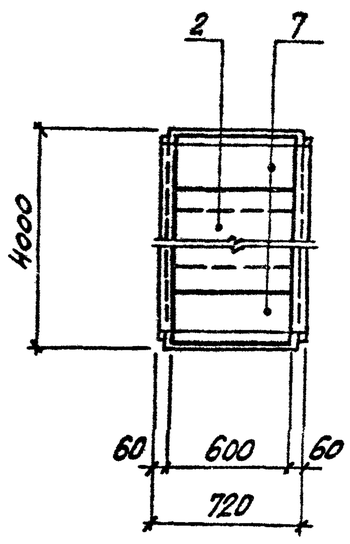

Марка лотка	Поз.	Наименование	Кол.	Обозначение документа
Для всех марок		Документация		
		Техническое описание		3.006.1-2.87.1 ТО
		Опалубочный чертеж		3.006.1-2.87.1-114
		Ведомость расхода стали		3.006.1-2.87.1 РС
		Схема фиксации сеток		3.006.1-2.87.1-127
		Сборочные единицы		
	1	Сетка С1-13	2	3.006.1-2.87.3-3
	2	С5-9	1	-112
		Детали		
	3	Петля УП1-6	2	1.400-9 вып.1
	4	Стержень арматурный Ст 1	6	3.006.1-2.87.3-129
	5	Фиксатор Ф 5	4	-129
Л36д-3		Сборочные единицы		
	6	Сетка С2-31-1	1	3.006.1-2.87.3-25
	7	С4-87	2	-106
Л36д-5		Сборочные единицы		
	6	Сетка С2-31-2	1	3.006.1-2.87.3-25
	7	С4-87	2	-106
Л36д-8		Сборочные единицы		
	6	Сетка С2-31-5	1	3.006.1-2.87.3-25
	7	С4-87-1	2	-106

Нач. отд.	Бродский	
Н. контр.	Уманцева	
Гл. спец.	Коротецкий	
Рук. гр.	Чумакова	
Вед. инж.	Уманцева	
Проверил	Уманцева	
Ст. техн.	Литвиненко	

3.006.1-2.87.1-113

Лоток Л36д-3... Л36д-8. Армирование

Стадия	Лист	Листов
Р		1

Харьковский Промстройниипроект

Инв. № подл. | Подпись и дата | Взам. инв. №

22991-02 74

Формат А3

План лотка

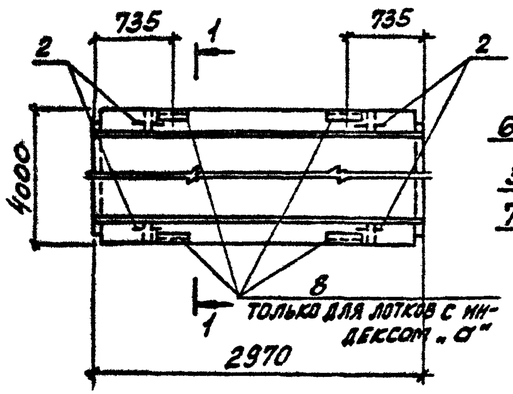

1-1 повернуто
Схема армирования

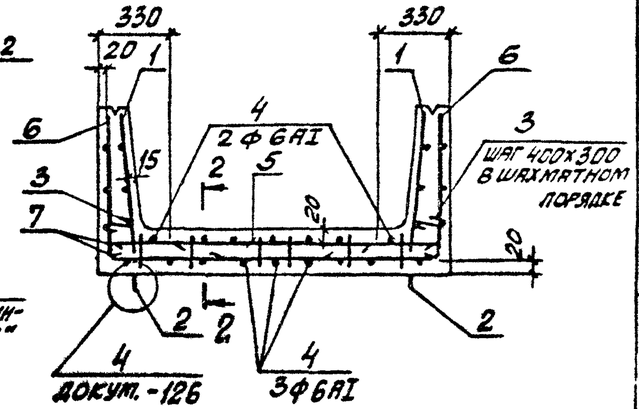

План раскладки верхних и угловых сеток

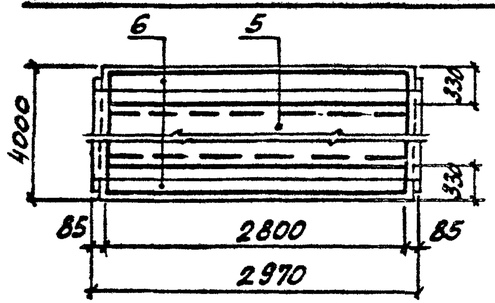

2-2

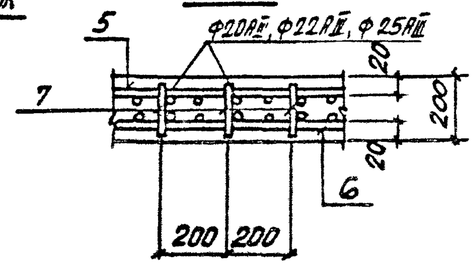

Марка лотка	Поз.	Наименование	Кол.	Обозначение документа
Для всех марок		Документация		
		Техническое описание		3.006.1-2.87.1 ТО
		Опалубочный чертеж		3.006.1-2.87.1-111
		Ведомость расхода стали		3.006.1-2.87.1 РС
		Сборочные единицы		
	1	Сетка С1-9	2	3.006.1-2.87.3-2
		Детали		
	2	Петля ПУ1	4	3.006.1-2.87.3-125
	3	Стержень арматурный Ст 1	30	-129
	4	Ст 5	5	-129

Марка лотка	Поз.	Наименование	Кол.	Обозначение документа
Л36-11		Сборочные единицы		
	5	Сетка С2-14-4	1	3.006.1-2.87.3-13
	6	С4-40-2	2	-66
	7	Каркас Кр5-2	16	-117
Л36-12		Сборочные единицы		
	5	Сетка С2-14-5	1	3.006.1-2.87.3-13
	6	С4-40-3	2	-66
	7	Каркас Кр5	16	-117
Л36-15		Сборочные единицы		
	5	Сетка С2-14-6	1	3.006.1-2.87.3-13
	6	С4-40-3	2	-66
	7	Каркас Кр5-1	16	-117
Л36-11а		Сборочные единицы		
	5	Сетка С2-14-4	1	3.006.1-2.87.3-13
	6	С4-40-2	2	-66
	7	Каркас Кр5-2	16	-117
	8	Изделие закладное М2	4	-118
Л36-12а		Сборочные единицы		
	5	Сетка С2-14-5	1	3.006.1-2.87.3-13
	6	С4-40-3	2	-66
	7	Каркас Кр5	16	-117
	8	Изделие закладное М2	4	-118
Л36-15а		Сборочные единицы		
	5	Сетка С2-14-6	1	3.006.1-2.87.3-13
	6	С4-40-3	2	-66
	7	Каркас Кр5-1	16	-117
	8	Изделие закладное М2	4	-118

Инв. № подл. | Подпись и дата | Взам. инв. №

Нач. отд.	Бродский		3.006.1-2.87.1-114
Н. контр.	Уманцева		
Гл. спец.	Коротецкий		Лоток Л36-11...Л36-15; Л36-11а...Л36-15а. Армирование
Рук. гр.	Чумакова		Стадия: Р; Лист: ; Листов: 1
Вед. инж.	Уманцева		Харьковский Промстройниипроект
Проверил	Уманцева		
Ст. техн.	Антипенко		

План лотка

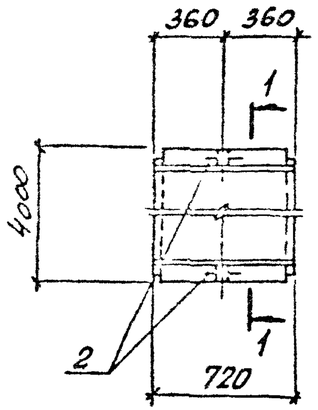

1-1 повернуто
Схема армирования

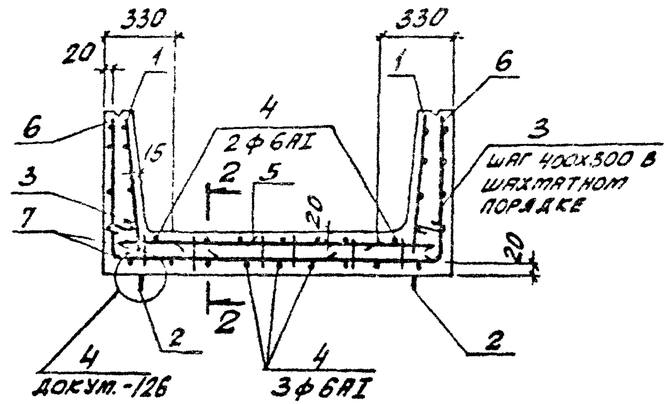

План раскладки верхних и угловых сеток

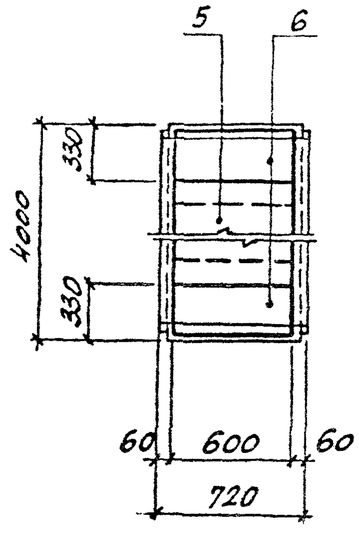

2-2

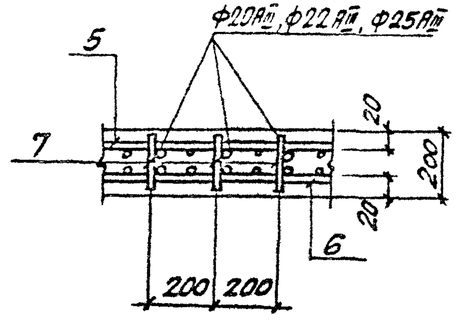

Марка лотка	Поз.	Наименование	Кол.	Обозначение документа
Для всех марок		Документация		
		Техническое описание		3.006.1-2.87.1 ТО
		Опалубочный чертеж		3.006.1-2.87.1-111
		Ведомость расхода стали		3.006.1-2.87.1 РС
		Сборочные единицы		
	1	Сетка С1-13	2	3.006.1-2.87.3-3
		Детали		
	2	Петля УП1-6	2	1.400-9 вып.1
	3	Стержень арматурный Ст1	6	3.006.1-2.87.3-129
	4	Ст6	5	-129
Л36д-11		Сборочные единицы		
	5	Сетка С2-30-4	1	3.006.1-2.87.3-24
	6	С4-87-2	2	-106
	7	Каркас Кр5-2	4	-117
Л36д-12		Сборочные единицы		
	5	Сетка С2-30-5	1	3.006.1-2.87.3-24
	6	С4-87-3	2	-106
	7	Каркас Кр5	4	-117
Л36д-15		Сборочные единицы		
	5	Сетка С2-30-6	1	3.006.1-2.87.3-24
	6	С4-87-3	2	-106
	7	Каркас Кр5-1	4	-117

Нач. отд.	Бродский	
Н. контр.	Уманцева	
Гл. спец.	Коротецкий	
Рук. гр.	Чумакова	
Вед. инж.	Уманцева	
Проверил	Уманцева	
Ст. техн.	Антоненко	

3.006.1-2.87.1-115

Лоток
Л36д-11... Л36д-15.
Армирование

Стадия	Лист	Листов
Р		1

ХАРЬКОВСКИЙ ПРОМСТРОЙНИИПРОЕКТ

22991-02 76

Формат А3

Инв. № подл. | Подпись и дата | Взам. инв. №

Лоток Л37-3...Л37-15; Л37-3а...Л37-15а

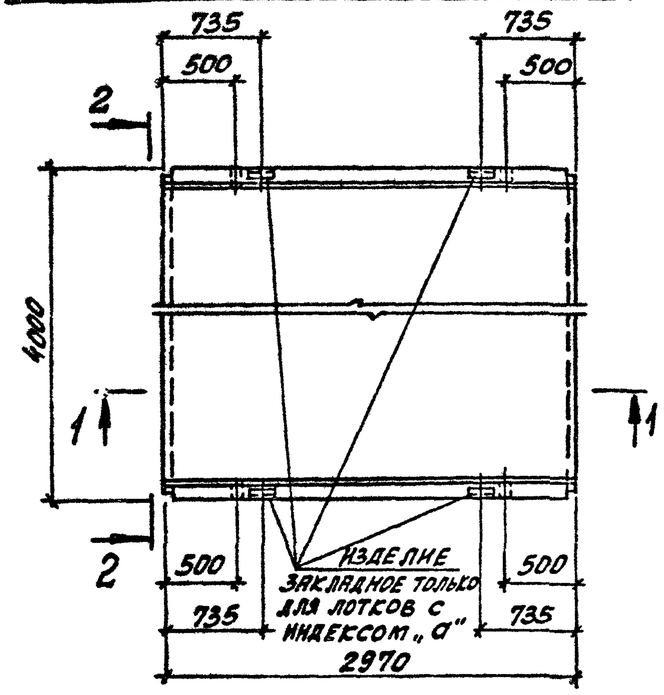

Лоток Л37д-3...Л37д-15

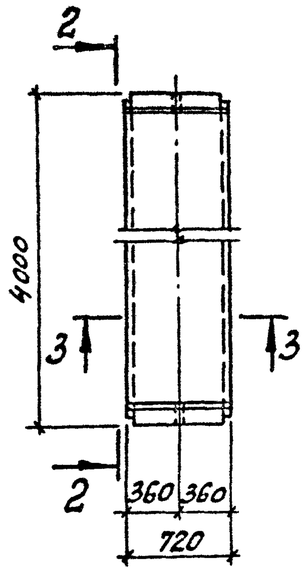

2-2 повернуто

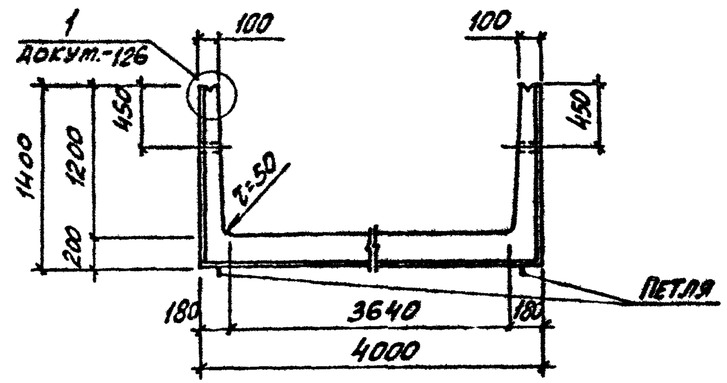

Марка лотка	Класс бетона	Объем бетона, м3	Масса, т
Л37-3; Л37-3а	В15	3,42	8,55
Л37-5; Л37-5а	В25		
Л37-8; Л37-8а	В30		
Л37-11; Л37-11а			
Л37-12; Л37-12а			
Л37-15; Л37-15а			
Л37д-3	В15	0,86	2,15
Л37д-5	В25		
Л37д-8	В30		
Л37д-11			
Л37д-12			
Л37д-15			

1-1

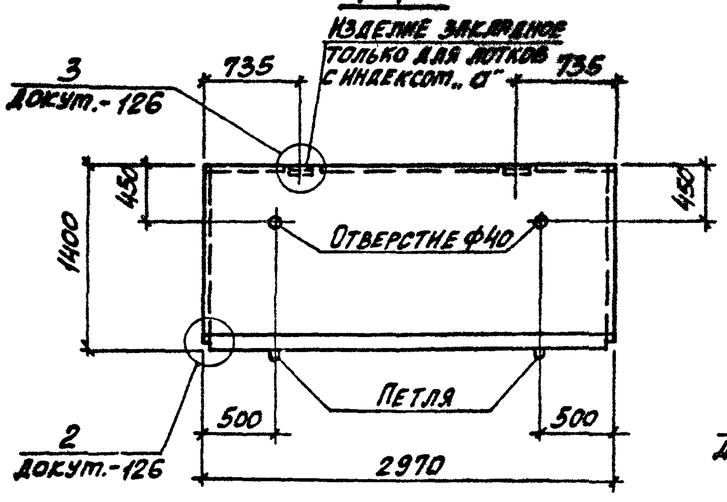

3-3

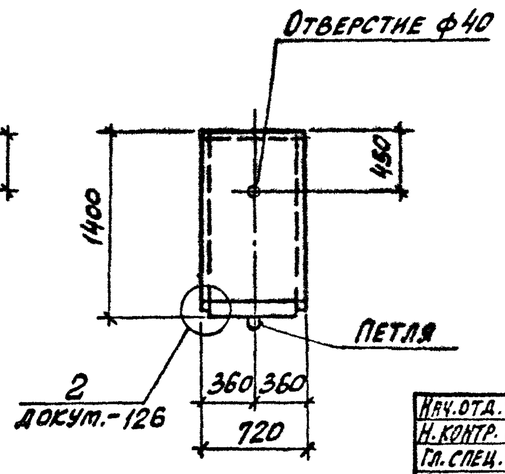

Нач.отд.	Бродский		
Н.контр.	Уманцева		
Гл.спец.	Коротецкий		
Рук.гр.	Чумакова		
Вед.инж.	Уманцева		
Провер.	Уманцева		
Инженер	Катышова		

3.006.1-2.87.1-116

Лоток Л37, Л37д.
Опалубочный чертеж

Стадия	Лист	Листов
Р		1

Харьковский Промстройниипроект

Инв. № подл. | Подпись и дата | Взам. инв. №

План лотка

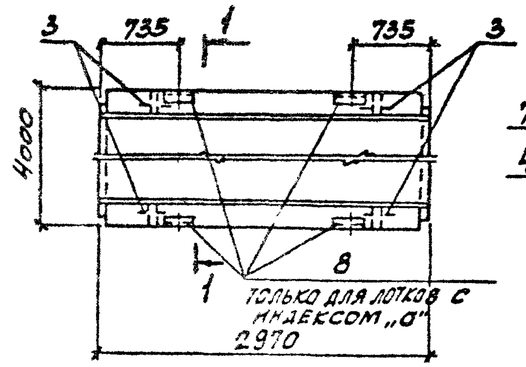

1-1 повернуто
Схема армирования

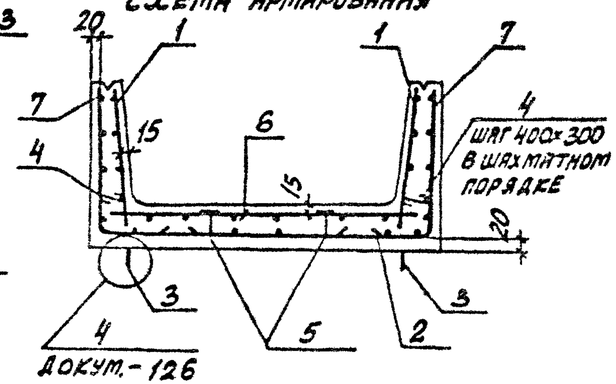

План раскладки нижних сеток

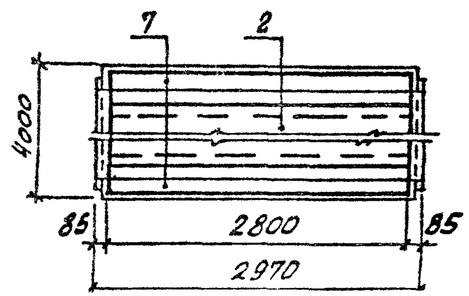

Марка лотка	Поз.	Наименование	Кол.	Обозначение документа
Для всех марок		Документация		
		Техническое описание		3.006.1-2.87.1 ТО
		Опалубочный чертеж		3.006.1-2.87.1-116
		Ведомость расхода стали		3.006.1-2.87.1 РС
		Схема фиксации сеток		3.006.1-2.87.1-127
		Сборочные единицы		
	1	Сетка С1-6	2	3.006.1-2.87.3-2
	2	С5-5	1	-111
		Детали		
	3	Петля НУП1	4	3.006.1-2.87.3 -125
	4	Стержень арматурный Ст2	40	-129
	5	Фиксатор Ф 5	10	-129

Марка лотка	Поз.	Наименование	Кол.	Обозначение документа
Л37-3		Сборочные единицы		
	6	Сетка С2-15-2	1	3.006.1-2.87.3-14
	7	С4-41	2	-67
Л37-5		Сборочные единицы		
	6	Сетка С2-15-3	1	3.006.1-2.87.3-14
	7	С4-41-1	2	-67
Л37-8		Сборочные единицы		
	6	Сетка С2-15-5	1	3.006.1-2.87.3-14
	7	С4-41-2	2	-67
Л37-3а		Сборочные единицы		
	6	Сетка С2-15-2	1	3.006.1-2.87.3-14
	7	С4-41	2	-67
	8	Изделие закладное М2	4	-118
Л37-5а		Сборочные единицы		
	6	Сетка С2-15-3	1	3.006.1-2.87.3-14
	7	С4-41-1	2	-67
	8	Изделие закладное М2	4	-118
Л37-8а		Сборочные единицы		
	6	Сетка С2-15-5	1	3.006.1-2.87.3-14
	7	С4-41-2	2	-67
	8	Изделие закладное М2	4	-118

Взам. инв. № | Подпись и дата | Инв. № подл.

Нач. отд.	Бродский	
Н. контр.	Уманцева	
Гл. спец.	Коротецкий	
Рук. гр.	Чумакова	
Вед. инж.	Уманцева	
Проверил	Уманцева	
Ст. техн.	Литвиненко	

3.006.1-2.87.1-117

Лоток Л37-3...Л37-8; Л37-3а...Л37-8а. Армирование

Стадия	Лист	Листов
Р		1

Харьковский Промстройниипроект

22991-02 78

Формат А3

План лотка

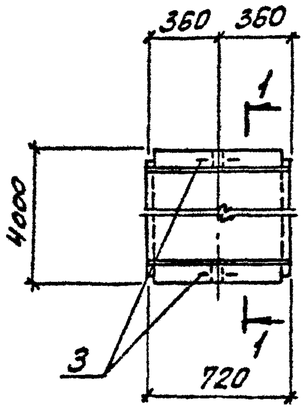

1-1 повернуто
Схема армирования

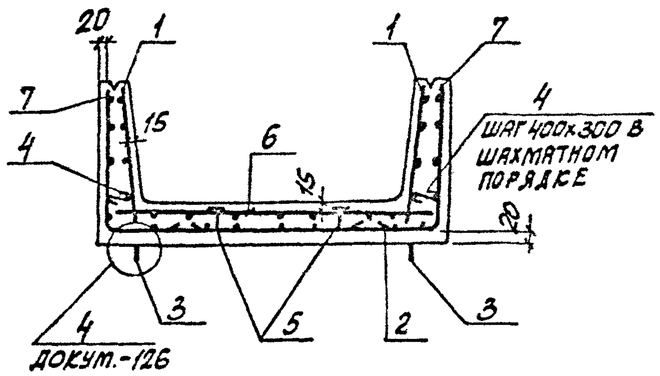

План раскладки нижних сеток

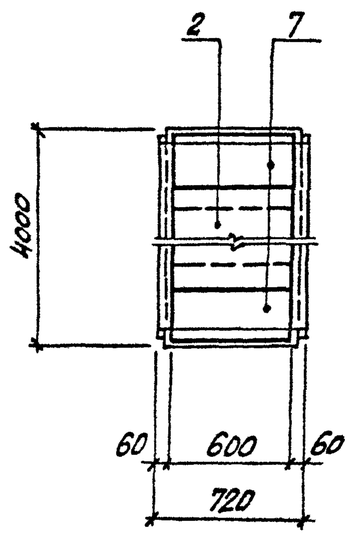

Марка лотка	Поз.	Наименование	Кол.	Обозначение документа
Для всех марок		Документация		
		Техническое описание		3.006.1-2.87.1 ТО
		Опалубочный чертеж		3.006.1-2.87.1-116
		Ведомость расхода стали		3.006.1-2.87.1 РС
		Схема фиксации сеток		3.006.1-2.87.1-127
		Сборочные единицы		
	1	Сетка С1-14	2	3.006.1-2.87.3-3
	2	С5-9	1	-112
		Детали		
	3	Петля УП1-6	2	1.400-9 вып.1
	4	Стержень арматурный Ст2	8	3.006.1-2.87.3-129
	5	Фиксатор Ф5	4	-129
Л37д-3		Сборочные единицы		
	6	Сетка С2-31-1	1	3.006.1-2.87.3-25
	7	С4-88	2	-107
Л37д-5		Сборочные единицы		
	6	Сетка С2-31-2	1	3.006.1-2.87.3-25
	7	С4-88-1	2	-107
Л37д-8		Сборочные единицы		
	6	Сетка С2-31-5	1	3.006.1-2.87.3-25
	7	С4-88-2	2	-107

Нач. отд.	Бродский		3.006.1-2.87.1-118
Н. контр.	Умянцева		
Гл. спец.	Коротецкий		Лоток Л37д-3... Л37д-8. Армирование
Рук. гр.	Чумакова		Стадия: Р; Лист: ; Листов: 1
Вед. инж.	Умянцева		
Проверил	Умянцева		Харьковский Промстройниипроект
Ст. техн.	Литвиненко		

Инв. № подл. | Подпись и дата | Взам. инв. №

План лотка

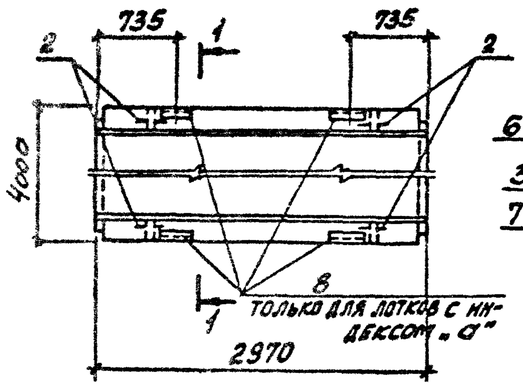

1-1 повернуто
Схема армирования

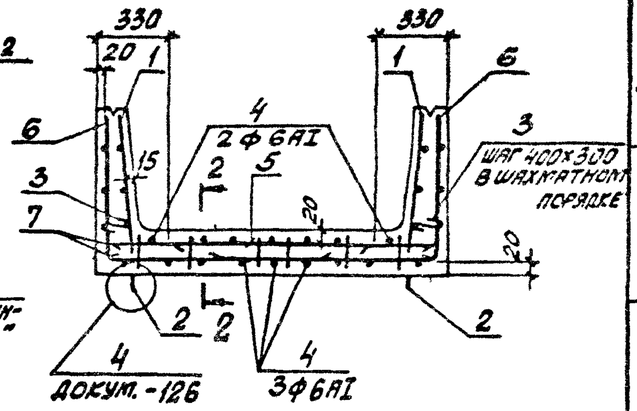

План раскладки верхних и угловых сеток

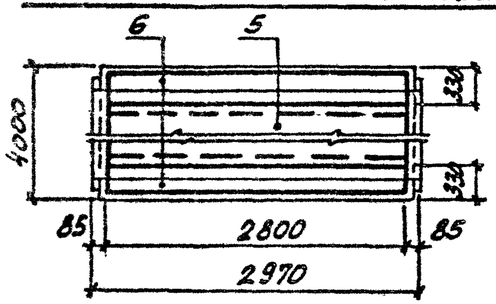

2-2

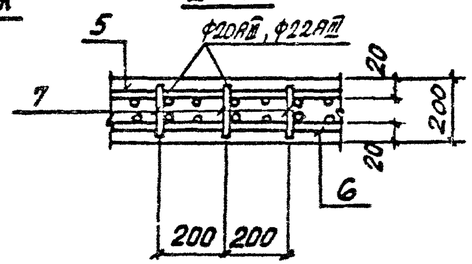

Марка лотка	Поз.	Наименование	Кол.	Обозначение документа
Для всех марок		Документация		
		Техническое описание		3.006.1-2.87.1 ТО
		Опалубочный чертеж		3.006.1-2.87.1-116
		Ведомость расхода стали		3.006.1-2.87.1 РС
		Сборочные единицы		
	1	Сетка С1-6	2	3.006.1-2.87.3-2
		Детали		
	2	Петля КУП1	4	3.006.1-2.87.3-125
	3	Стержень арматурный Ст 2	40	-129
	4	Ст 5	5	-129

Марка лотка	Поз.	Наименование	Кол.	Обозначение документа
Л37-11		Сборочные единицы		
	5	Сетка С2-14-3	1	3.006.1-2.87.3-13
	6	С4-41-3	2	-67
	7	Каркас Кр5-2	16	-117
Л37-12		Сборочные единицы		
	5	Сетка С2-14-4	1	3.006.1-2.87.3-13
	6	С4-41-3	2	-67
	7	Каркас Кр5	16	-117
Л37-15		Сборочные единицы		
	5	Сетка С2-14-5	1	3.006.1-2.87.3-13
	6	С4-41-4	2	-67
	7	Каркас Кр5	16	-117
Л37-11а		Сборочные единицы		
	5	Сетка С2-14-3	1	3.006.1-2.87.3-13
	6	С4-41-3	2	-67
	7	Каркас Кр5-2	16	-117
	8	Изделие закладное М2	4	-118
Л37-12а		Сборочные единицы		
	5	Сетка С2-14-4	1	3.006.1-2.87.3-13
	6	С4-41-3	2	-67
	7	Каркас Кр5	16	-117
	8	Изделие закладное М2	4	-118
Л37-15а		Сборочные единицы		
	5	Сетка С2-14-5	1	3.006.1-2.87.3-13
	6	С4-41-4	2	-67
	7	Каркас Кр5	16	-117
	8	Изделие закладное М2	4	-118

Нач. отд.	Бродский	
Н. контр.	Уманцева	
Гл. спец.	Коротецкий	
Рук. гр.	Чумакова	
Вед. инж.	Уманцева	
Проверил	Уманцева	
Ст. техн.	Литвиненко	

3.006.1-2.87.1-119

Лоток

Л37-11... Л37-15; Л37-11а... Л37-15а

Армирование

Стадия	Лист	Листов
Р		1

ХАРЬКОВСКИЙ ПРОМСТРОЙНИИПРОЕКТ

22991-02 80

Формат А3

Инв. № подл. | Подпись и дата | Взам. инв. №

План лотка

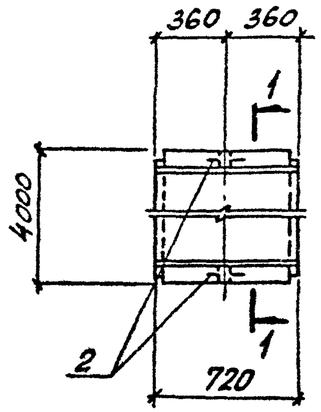

1-1 повернуто

Схема армирования

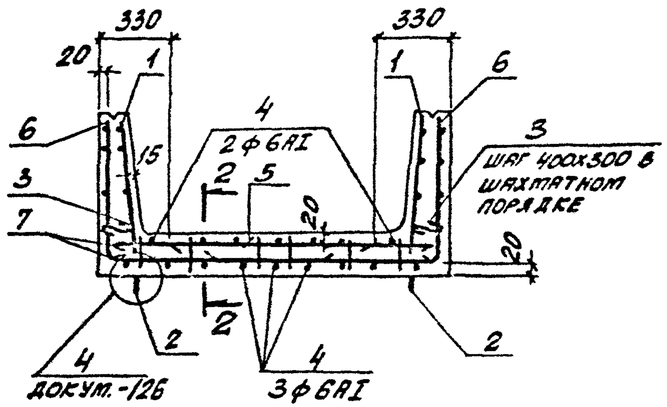

План раскладки верхних и угловых сеток

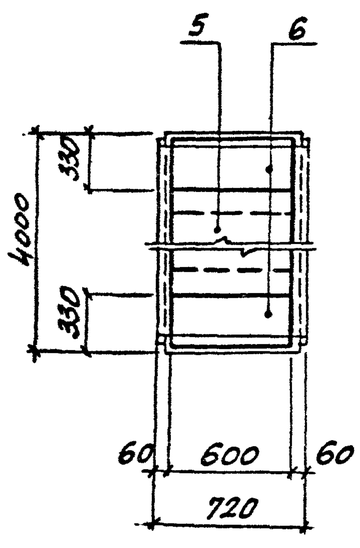

2-2

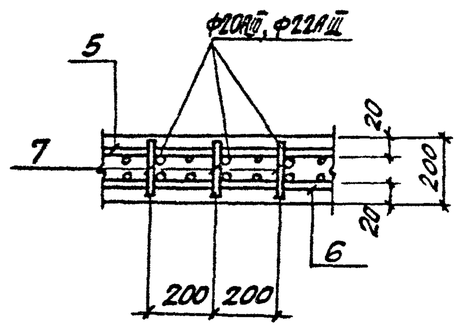

Марка лотка	Поз.	Наименование	Кол.	Обозначение документа
Для всех марок		Документация		
		Техническое описание		3.006.1-2.87.1 ТО
		Опалубочный чертеж		3.006.1-2.87.1-116
		Ведомость расхода стали		3.006.1-2.87.1 РС
		Сборочные единицы		
	1	Сетка С1-14	2	3.006.1-2.87.3-3
		Детали		
	2	Петля УП1-6	2	1.400-9 вып.1
	3	Стержень арматурный Ст2	8	3.006.1-2.87.3-129
	4	Ст6	5	-129
Л37д-11		Сборочные единицы		
	5	Сетка С2-30-3	1	3.006.1-2.87.3-24
	6	С4-88-3	2	-107
	7	Каркас Кр5-2	4	-117
Л37д-12		Сборочные единицы		
	5	Сетка С2-30-4	1	3.006.1-2.87.3-24
	6	С4-88-3	2	-107
	7	Каркас Кр5	4	-117
Л37д-15		Сборочные единицы		
	5	Сетка С2-30-5	1	3.006.1-2.87.3-24
	6	С4-88-4	2	-107
	7	Каркас Кр5	4	-117

Нач. отд.	Бродский		3.006.1-2.87.1-120
Н. контр.	Уманцева		
Гл. спец.	Коротецкий		
Рук. гр.	Чумакова		Лоток Л37д-11... Л37д-15. Армирование
Вед. инж.	Уманцева		
Проверил	Уманцева		
Ст. техн.	Литвиненко		

Стадия	Лист	Листов
Р		1

ХАРЬКОВСКИЙ ПРОМСТРОЙНИИПРОЕКТ

Инв. № подл. | Подпись и дата | Взам. инв. №

Лоток Л38-3...Л38-15; Л38-3а...Л38-15а

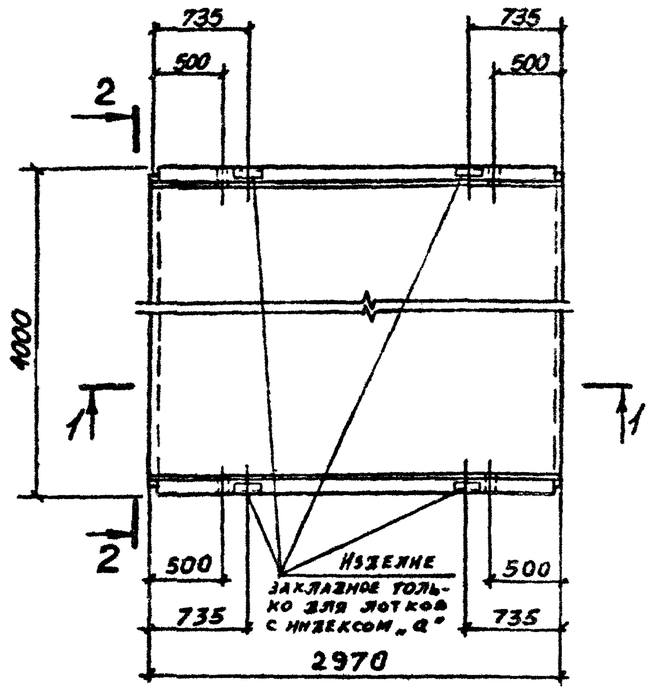

Лоток Л38д-3...Л38д-15

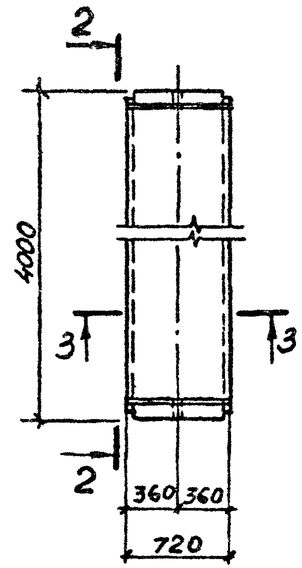

2-2 повернуто

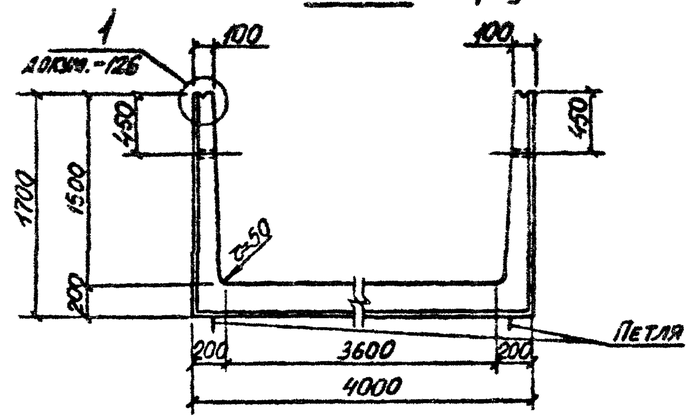

Марка лотка	Класс бетона	Объем бетона, м³	Масса, т
Л38-3; Л38-3а	В 15	3,75	9,38
Л38-5; Л38-5а	В 25		
Л38-8; Л38-8а	В30		
Л38-11; Л38-11а			
Л38-12; Л38-12а			
Л38-15; Л38-15а			
Л38д-3	В15	0,94	2,35
Л38д-5	В 25		
Л38д-8	В30		
Л38д-11			
Л38д-12			
Л38д-15			

1 — 1

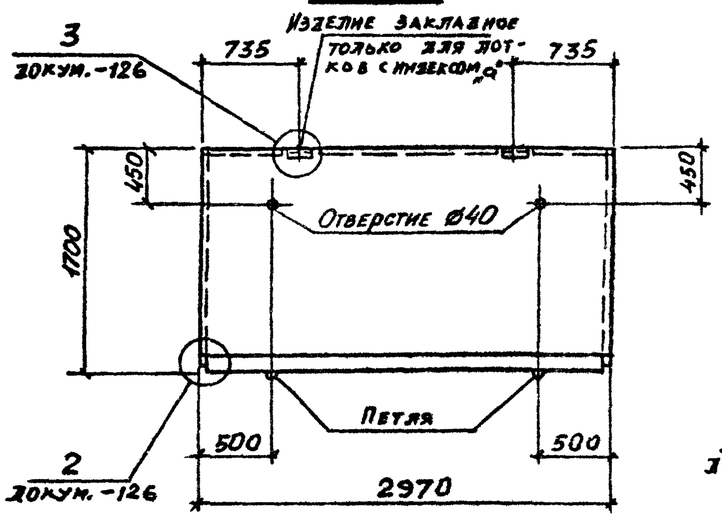

3 — 3

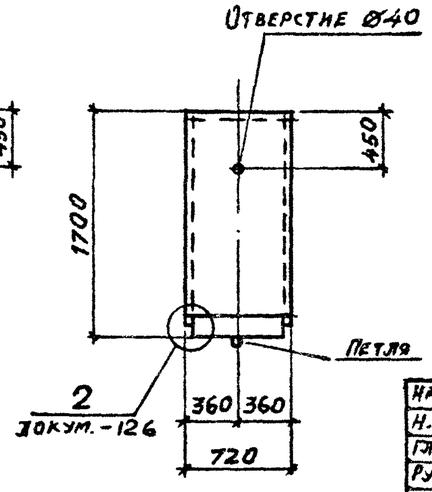

Нач. отд.	Бродский		3.006.1-2.87.1-121
Н. контр.	Уманцева		
Гл. конст.	Коротецкий		
Рук. гр.	Чумакова		Стадия: Р; Лист: ; Листов: 1
Вед. инж.	Уманцева		Лоток Л38, Л38д. Опалубочный чертеж
Проверил	Уманцева		Харьковский Промстройниипроект
Инжен.	Фомичев		

Инв. № подл. | Подпись и дата | Взам. инв. №

План лотка

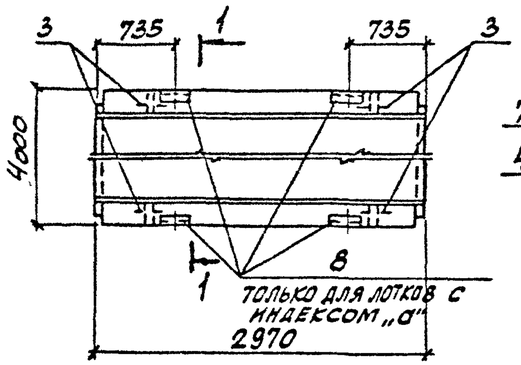

1-1 повернуто

Схема армирования

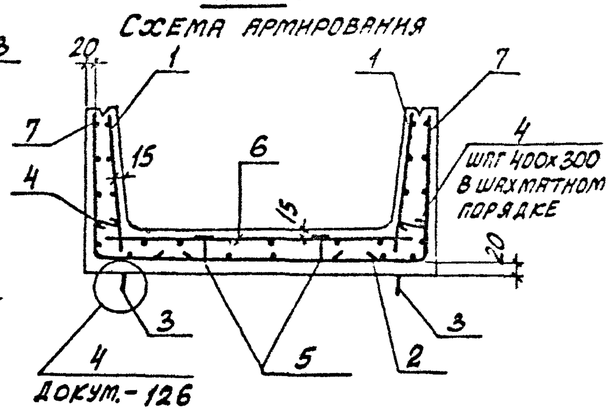

План раскладки нижних сеток

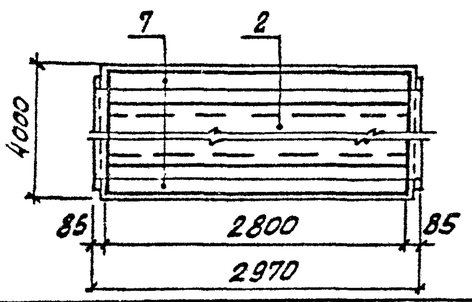

Марка лотка	Поз.	Наименование	Кол.	Обозначение документа
Для всех марок		Документация		
		Техническое описание		3.006.1-2.87.1 ТО
		Опалубочный чертеж		3.006.1-2.87.1-121
		Ведомость расхода стали		3.006.1-2.87.1 РС
		Схема фиксации сеток		3.006.1-2.87.1-127
		Сборочные единицы		
	1	Сетка С1-7	2	3.006.1-2.87.3-2
	2	С5-5	1	-111
		Детали		
	3	Петля НУП1	4	3.006.1-2.87.3-125
	4	Стержень арматурный Ст3	45	-129
	5	Фиксатор Ф 5	10	-129

Марка лотка	Поз.	Наименование	Кол.	Обозначение документа
Л38-3		Сборочные единицы		
	6	Сетка С2-15	1	3.006.1-2.87.3-14
	7	С4-42	2	-68
Л38-5		Сборочные единицы		
	6	Сетка С2-15-3	1	3.006.1-2.87.3-14
	7	С4-42-1	2	-68
Л38-8		Сборочные единицы		
	6	Сетка С2-15-4	1	3.006.1-2.87.3-14
	7	С4-42-2	2	-68
Л38-3а		Сборочные единицы		
	6	Сетка С2-15	1	3.006.1-2.87.3-14
	7	С4-42	2	-68
	8	Изделие закладное М2	4	-118
Л38-5а		Сборочные единицы		
	6	Сетка С2-15-3	1	3.006.1-2.87.3-14
	7	С4-42-1	2	-68
	8	Изделие закладное М2	4	-118
Л38-8а		Сборочные единицы		
	6	Сетка С2-15-4	1	3.006.1-2.87.3-14
	7	С4-42-2	2	-68
	8	Изделие закладное М2	4	-118

Взам. инв. №

Подпись и дата

Инв. № подл.

Нач. отд.	Бродский	
Н. контр.	Уманцева	
Гл. спец.	Коротецкий	
Рук. гр.	Чумакова	
Вед. инж.	Уманцева	
Проверил	Уманцева	
Ст. техн.	Литвиненко	

3.006.1-2.87.1-122

Лоток

Л38-3... Л38-8; Л38-3а ... Л38-8а.

Армирование

Стадия	Лист	Листов
Р		1

Харьковский Промстройниипроект

План лотка

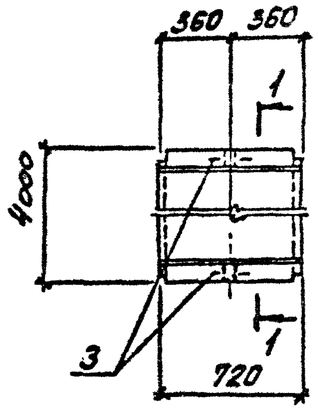

1-1 повернуто
Схема армирования

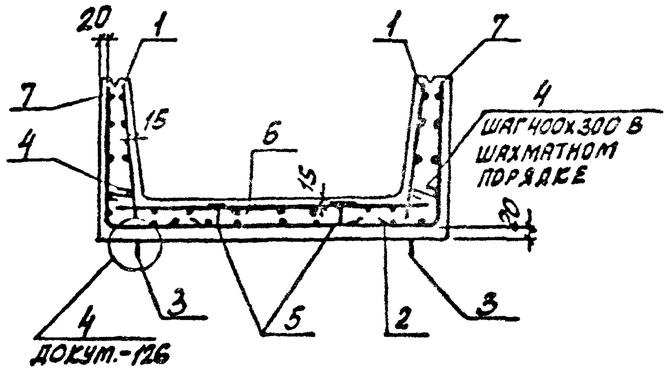

План раскладки нижних сеток

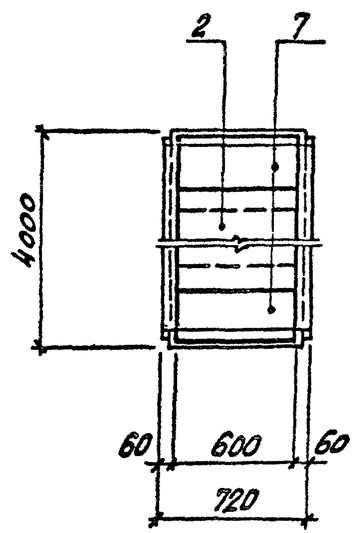

Марка лотка	Поз.	Наименование	Кол.	Обозначение документа
Для всех марок		Документация		
		Техническое описание		3.006.1-2.87.1 ТО
		Опалубочный чертеж		3.006.1-2.87.1-121
		Ведомость расхода стали		3.006.1-2.87.1 РС
		Схема фиксации сеток		3.006.1-2.87.1-127
		Сборочные единицы		
	1	Сетка С1-15	2	3.006.1-2.87.3-3
	2	С5-9	1	-112
		Детали		
	3	Петля УП1-8	2	1.400-9 вып.1
	4	Стержень арматурный Ст3	10	3.006.1-2.87.3-129
	5	Фиксатор Ф5	4	-129
Л38д-3		Сборочные единицы		
	6	Сетка С2-31	1	3.006.1-2.87.3-25
	7	С4-89	2	-108
Л38д-5		Сборочные единицы		
	6	Сетка С2-31-2	1	3.006.1-2.87.3-25
	7	С4-89-1	2	-108
Л38д-8		Сборочные единицы		
	6	Сетка С2-31-4	1	3.006.1-2.87.3-25
	7	С4-89-2	2	-108.

Нач отд	Бродский		3.006.1-2.87.1-123
Н. контр.	Уманцева		
Гл. спец.	Коротецкий		Лоток Л38д-3... Л38д-8. Армирование
Рук. гр.	Чумакова		Стадия: Р; Лист: ; Листов: 1
Вед. инж.	Уманцева		
Проверил	Уманцева		Харьковский Промстройниипроект
Ст. техн.	Литвиненко		

Инв. № подл. | Подпись и дата | Взам. инв. №

22991-02 84

Формат А3

План лотка

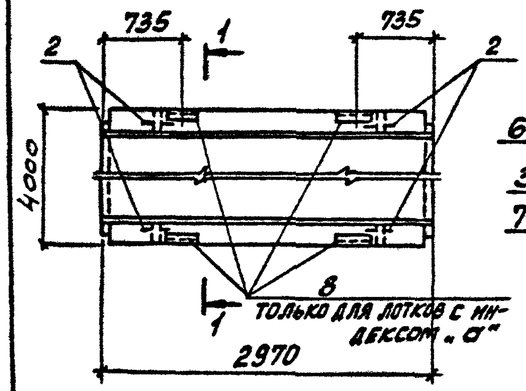

1-1 повернуто
Схема армирования

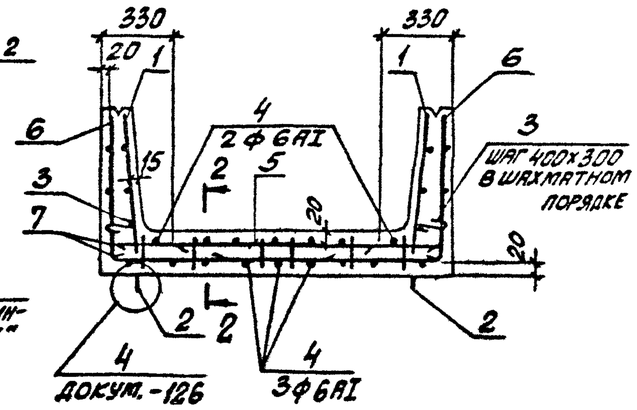

План раскладки верхних угловых сеток

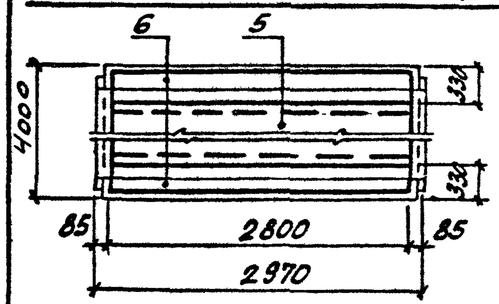

2-2

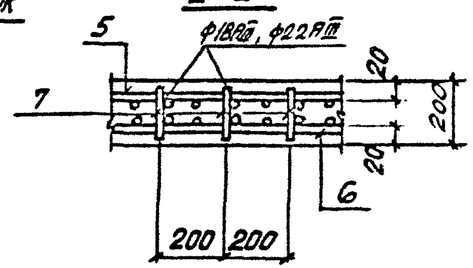

Марка лотка	Поз.	Наименование	Кол.	Обозначение документа
Для всех марок		Документация		
		Техническое описание		3.006.1-2.87.1 ТО
		Опалубочный чертеж		3.006.1-2.87.1-121
		Ведомость расхода стали		3.006.1-2.87.1 РС
		Сборочные единицы		
	1	Сетка С1-7	2	3.006.1-2.87.3-2
		Детали		
	2	Петля НУП1	4	3.006.1-2.87.3-125
	3	Стержень арматурный Ст3	45	-129
	4	Ст5	5	-129

Марка лотка	Поз.	Наименование	Кол.	Обозначение документа
Л38-11		Сборочные единицы		
	5	Сетка С2-14-3	1	3.006.1-2.87.3-13
	6	С4-42-3	2	-68
	7	Каркас Кр5-3	16	-117
Л38-12		Сборочные единицы		
	5	Сетка С2-14-4	1	3.006.1-2.87.3-13
	6	С4-42-3	2	-68
	7	Каркас Кр5	16	-117
Л38-15		Сборочные единицы		
	5	Сетка С2-14-5	1	3.006.1-2.87.3-13
	6	С4-42-4	2	-68
	7	Каркас Кр5	16	-117
Л38-11а		Сборочные единицы		
	5	Сетка С2-14-3	1	3.006.1-2.87.3-13
	6	С4-42-3	2	-68
	7	Каркас Кр5-3	16	-117
	8	Изделие закладное М2	4	-118
Л38-12а		Сборочные единицы		
	5	Сетка С2-14-4	1	3.006.1-2.87.3-13
	6	С4-42-3	2	-68
	7	Каркас Кр5	16	-117
	8	Изделие закладное М2	4	-118
Л38-15а		Сборочные единицы		
	5	Сетка С2-14-5	1	3.006.1-2.87.3-13
	6	С4-42-4	2	-68
	7	Каркас Кр5	16	-117
	8	Изделие закладное М2	4	-118

Инв. № подл. | Подпись и дата | Взам. инв. №

Нач. отд.	Бродский	
Н. контр.	Уманцева	
Гл. спец.	Коротецкий	
Рук. гр.	Чумакова	
Вед. инж.	Уманцева	
Проверил	Уманцева	
Ст. техн.	Литвиненко	

3.006.1-2.87.1-124

Лоток
Л38-11...Л38-15; Л38-11а...Л38-15а
Армирование

Стадия	Лист	Листов
Р		1

Харьковский Промстройниипроект

План лотка

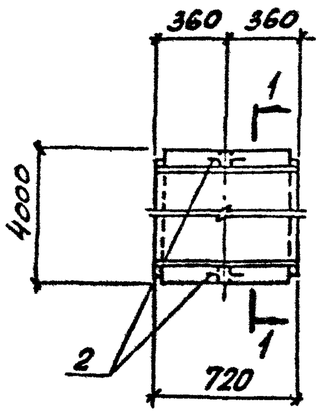

1-1 повернуто
Схема армирования

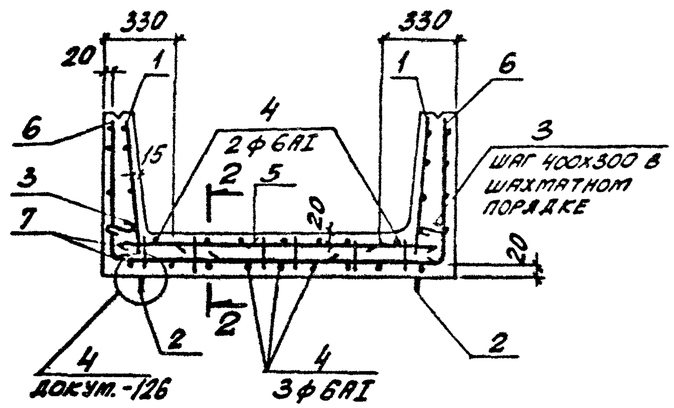

План раскладки верхних и угловых сеток

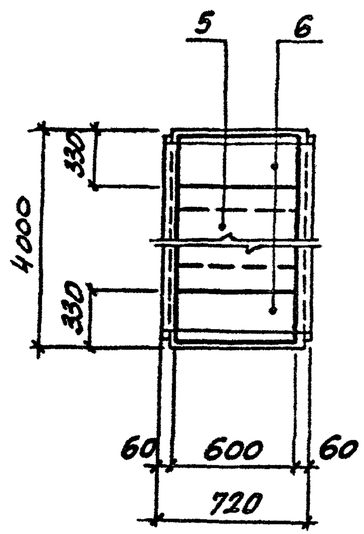

2-2

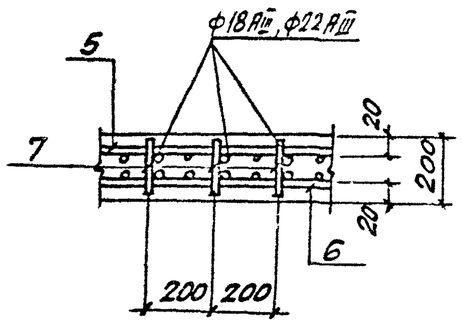

Марка лотка	Поз.	Наименование	Кол.	Обозначение документа
Для всех марок		Документация		
		Техническое описание		3.006.1-2.87.1 ТО
		Опалубочный чертеж		3.006.1-2.87.1-121
		Ведомость расхода стали		3.006.1-2.87.1 РС
		Сборочные единицы		
	1	Сетка С1-15	2	3.006.1-2.87.3-3
		Детали		
	2	Петля УП1-8	2	1.400-9 вып.1
	3	Стержень арматурный Ст3	10	3.006.1-2.87.3-129
	4	Ст6	5	-129
Л38д-11		Сборочные единицы		
	5	Сетка С2-30-3	1	3.006.1-2.87.3-24
	6	С4-89-3	2	-108
	7	Каркас Кр5-3	4	-117
Л38д-12		Сборочные единицы		
	5	Сетка С2-30-4	1	3.006.1-2.87.3-24
	6	С4-89-3	2	-108
	7	Каркас Кр5	4	-117
Л38д-15		Сборочные единицы		
	5	Сетка С2-30-5	1	3.006.1-2.87.3-24
	6	С4-89-4	2	-108
	7	Каркас Кр5	4	-117

Нач. отд.	Бродский		3.006.1-2.87.1-125
Н. контр.	Уманцева		
Гл. спец.	Коротецкий		Лоток Л38д-11... Л38д-15. Армирование
Рук. гр.	Чумакова		
Вед. инж.	Уманцева		
Проверил	Уманцева		
Ст. техн.	Литвиненко		

Стадия	Лист	Листов
Р		1

ХАРЬКОВСКИЙ ПРОМСТРОЙНИИПРОЕКТ

22991-02 86

Инв. № подл. | Подпись и дата | Взам. инв. №

Формат А3

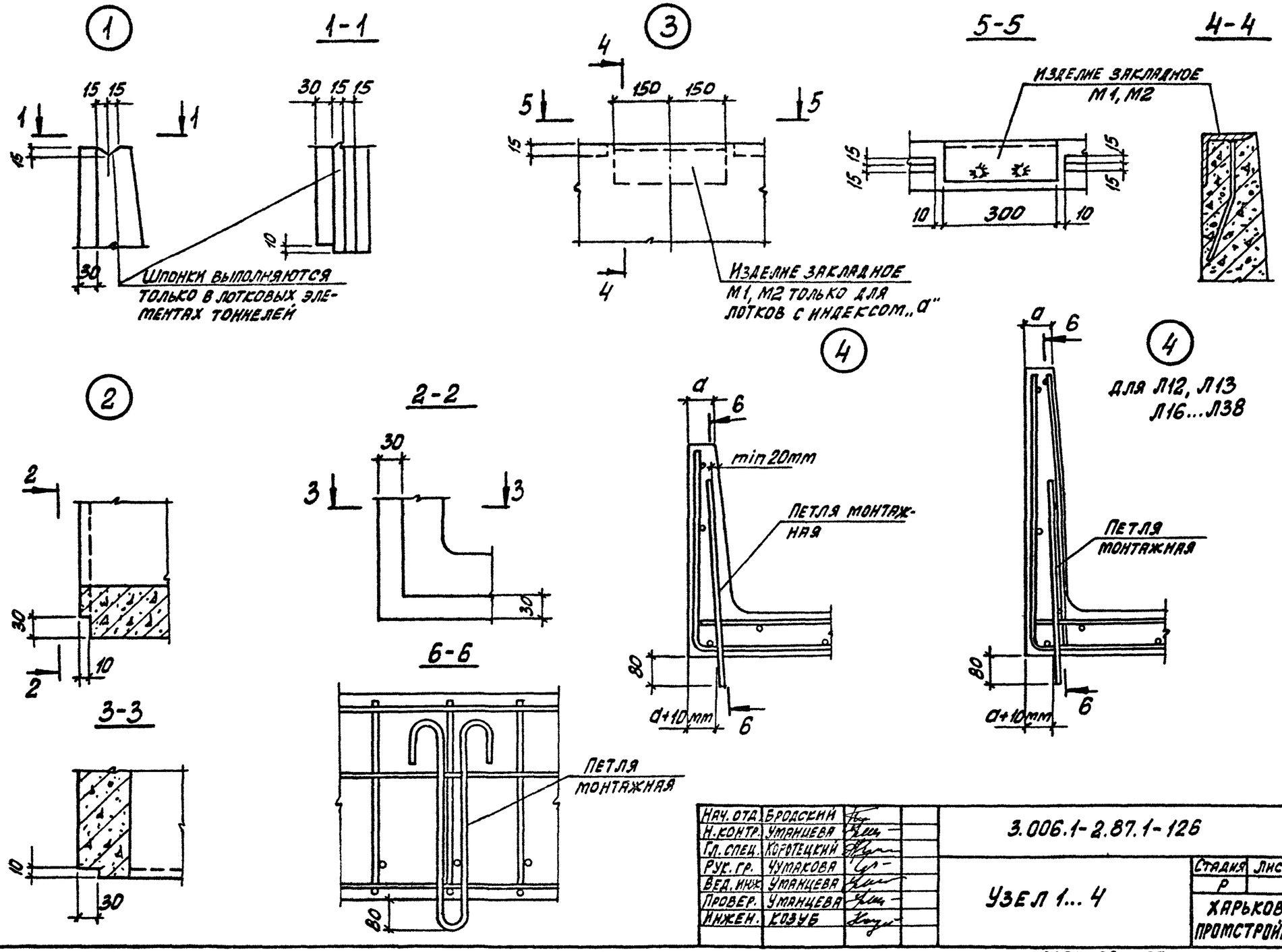

Нач. отд.	Бродский		3.006.1-2.87.1-126
Н. контр.	Уманцева		
Гл. спец.	Коротецкий		
Рук. гр.	Чумакова		Узел 1...4
Вед. инж.	Уманцева		
Провер.	Уманцева		
Инжен.	Козуб		

Стадия	Лист	Листов
Р		1

Харьковский Промстройниипроект

Инв. № подл. | Подпись и дата | Взам. инв. №

Схема фиксации сеток в лотках шириной 2400...3600 мм

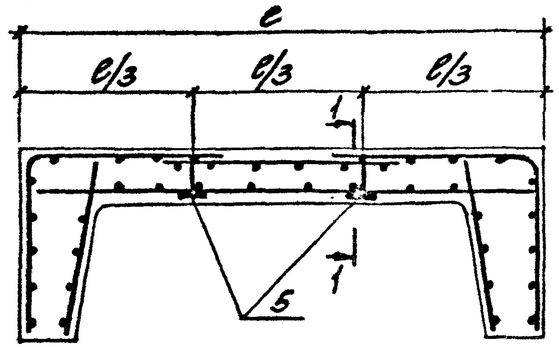

1-1

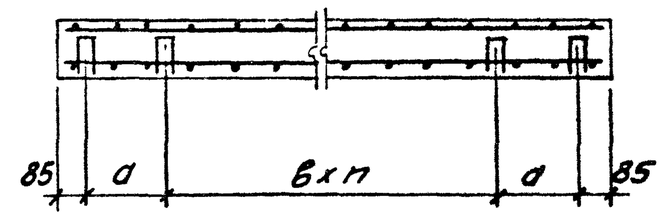

Схема фиксации сеток в лотках шириной 1200...2100 мм

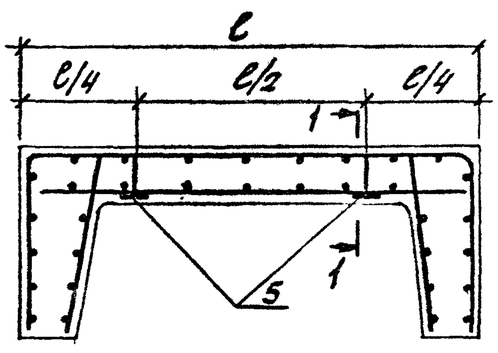

Марка лотка	Размеры, мм		n
	a	б	
Л10... Л21, Л23, Л24	650	750	6
Л22, Л25... Л38	650	750	2
Л10д ... Л38д	—	550	1

В лотках, армированных каркасами, фиксаторы (поз. 5) не устанавливается.

Нач отд	Бродский		3.006.1-2.87.1-127
Н контр	Уманцева		
Гл спец.	Коротецкий		
Рук. гр.	Чумакова		Схема фиксации сеток
Вед. инж.	Уманцева		Стадия: Р; Лист: ; Листов: 1
Проверил	Уманцева		Харьковский Промстройниипроект
Ст. техн.	Литвиненко		

Инв. № подл. | Подпись и дата | Взам. инв. №

22991-02 88

Формат А3

Марка элемента	Изделия арматурные, кг																			Изделия закладные, кг													Общий расход, кг
	Арматура класса																		Всего	Арматура класса												Прокат стали		Всего	
	А-III											А-I				Вр-I				А-III		А-I									Вст3кп2			
	ГОСТ 5781-82											ГОСТ 5781-82				ГОСТ 6727-80*				ГОСТ 5781-82		ГОСТ 5781-82									ГОСТ 380-71*			
	6	8	10	12	14	16	18	20	22	25	Итого	6	8	10	Итого	3	4	Итого		8	Итого	8	10	12	14	16	18	20	Итого	L63×5	Итого		
Л1-8	9,5	—	—	—	—	—	—	—	—	—	9,5	—	—	—	—	2,4		2,4	11,9	—	—	1,3	—	—	—	—	—	—	1,3	—	—	1,3	13,2
Л1-15	2,7	12,1	—	—	—	—	—	—	—	—	14,8	—	—	—	—	2,4	—	2,4	17,2	—	—	1,3	—	—	—	—	—	—	1,3	—	—	1,3	18,5
Л2-8	11,5	—	—	—	—	—	—	—	—	—	11,5	—	—	—	—	2,4	—	2,4	13,9	—	—	1,3	—	—	—	—	—	—	1,3	—	—	1,3	15,2
Л2-15	3,7	13,9	—	—	—	—	—	—	—	—	17,6	—	—	—	—	2,4	—	2,4	20,0	—	—	1,3	—	—	—	—	—	—	1,3	—	—	1,3	21,3
Л3-8	14,5	—	—	—	—	—	—	—	—	—	14,5	—	—	—	—	1,2	3,2	4,4	18,9	—	—	—	2,4	—	—	—	—	—	2,4	—	—	2,4	21,3
Л3-15	—	25,7	—	—	—	—	—	—	—	—	25,7	—	—	—	—	1,2	3,2	4,4	30,1	—	—	—	2,4	—	—	—	—	—	2,4	—	—	2,4	32,3
Л4-8	5,0	20,4	—	—	—	—	—	—	—	—	25,4	—	—	—	—	1,2	3,7	4,9	30,3	—	—	—	2,4	—	—	—	—	—	2,4	—	—	2,4	32,7
Л4-15	—	29,1	—	—	—	—	—	—	—	—	29,1	—	—	—	—	1,2	3,7	4,9	34,0	—	—	—	2,4	—	—	—	—	—	2,4	—	—	2,4	36,4
Л5-8	5,0	23,9	—	—	—	—	—	—	—	—	28,9	—	—	—	—	1,2	4,3	5,5	34,4	—	—	—	—	3,9	—	—	—	—	3,9	—	—	3,9	38,3
Л5-15	—	32,8	—	—	—	—	—	—	—	—	32,8	—	—	—	—	1,2	4,3	5,5	38,3	—	—	—	—	3,9	—	—	—	—	3,9	—	—	3,9	42,2
Л6-5	—	38,4	—	—	—	—	—	—	—	—	38,4	—	—	—	—	1,2	4,2	5,4	43,8	—	—	—	—	3,9	—	—	—	—	3,9	—	—	3,9	47,7
Л6-8	—	—	59,9	—	—	—	—	—	—	—	59,9	—	—	—	—	—	6,3	6,3	66,2	—	—	—	—	3,9	—	—	—	—	3,9	—	—	3,9	70,1
Л6-11	—	—	59,9	—	—	—	—	—	—	—	59,9	—	—	—	—	—	6,3	6,3	66,2	—	—	—	—	3,9	—	—	—	—	3,9	—	—	3,9	70,1
Л6-12	—	—	38,8	30,4	—	—	—	—	—	—	69,2	5,8	—	—	5,8	0,3	4,2	4,5	79,5	—	—	—	—	3,9	—	—	—	—	3,9	—	—	3,9	83,4
Л6-15	—	—	38,8	30,4	—	—	—	—	—	—	69,2	5,8	—	—	5,8	0,3	4,2	4,5	79,5	—	—	—	—	3,9	—	—	—	—	3,9	—	—	3,9	83,4
Л7-5	—	41,9	—	—	—	—	—	—	—	—	41,9	—	—	—	—	1,2	4,8	6,0	47,9	—	—	—	—	3,9	—	—	—	—	3,9	—	—	3,9	51,8
Л7-8	—	—	65,5	—	—	—	—	—	—	—	65,5	—	—	—	—	—	6,9	6,9	72,4	—	—	—	—	3,9	—	—	—	—	3,9	—	—	3,9	76,3
Л7-11	—	—	65,5	—	—	—	—	—	—	—	65,5	—	—	—	—	—	6,9	6,9	72,4	—	—	—	—	3,9	—	—	—	—	3,9	—	—	3,9	76,3
Л7-12	—	—	44,4	30,4	—	—	—	—	—	—	74,8	5,8	—	—	5,8	0,3	4,8	5,1	85,7	—	—	—	—	3,9	—	—	—	—	3,9	—	—	3,9	89,6

Инв. № подл. | Подпись и дата | Взам. инв. №

Нач. отд.	Бродский	
Н. контр.	Уманцева	
Гл. конст.	Коротецкий	
Вед. инж.	Уманцева	
Исполн.	Кадышова	
Провер.	Гурович	

3.006.1-2.87.1 РС

Ведомость расхода стали на элемент

Стадия	Лист	Листов
Р	1	23

ХАРЬКОВСКИЙ ПРОМСТРОЙНИИПРОЕКТ

22991-02 89

Формат А3

Марка элемента	Изделия арматурные, кг																		Всего	Изделия закладные, кг													Общий расход, кг
	Арматура класса																			Арматура класса												Прокат стали			
	А-III											А-I				Вр-I				А-III		А-I									Вст3кп2			
	ГОСТ 5781-82											ГОСТ 5781-82				ГОСТ 6727-80*				ГОСТ 5781-82		ГОСТ 5781-82									ГОСТ 380-71*			
	6	8	10	12	14	16	18	20	22	25	Итого	6	8	10	Итого	3	4	Итого		8	Итого	8	10	12	14	16	18	20	Итого	Ст3кп5	Итого		
Л7-15	—	—	44,4	30,4	—	—	—	—	—	—	74,8	5,8	—	—	5,8	0,3	4,8	5,1	85,7	—	—	—	—	3,9	—	—	—	—	3,9	—	—	3,9	89,6
Л8-5	7,6	39,2	—	—	—	—	—	—	—	—	46,8	—	—	—	—	4,8	—	4,8	51,6	—	—	—	—	—	6,1	—	—	—	6,1	—	—	6,1	57,7
Л8-8	—	13,5	61,0	—	—	—	—	—	—	—	74,5	—	—	—	—	1,2	6,4	7,6	82,1	—	—	—	—	—	6,1	—	—	—	6,1	—	—	6,1	88,2
Л8-11	—	13,5	61,0	—	—	—	—	—	—	—	74,5	—	—	—	—	1,2	6,4	7,6	82,1	—	—	—	—	—	6,1	—	—	—	6,1	—	—	6,1	88,2
Л8-15	—	—	21,1	88,0	—	—	—	—	—	—	109,1	17,4	—	—	17,4	0,8	2,1	2,9	129,4	—	—	—	—	—	6,1	—	—	—	6,1	—	—	6,1	135,5
Л9-5	7,6	—	72,0	—	—	—	—	—	—	—	79,6	—	—	—	—	1,2	7,4	8,6	88,2	—	—	—	—	—	—	8,8	—	—	8,8	—	—	8,8	97,0
Л9-8	—	13,5	—	104,0	—	—	—	—	—	—	117,5	20,2	—	—	20,2	2,2	—	2,2	139,9	—	—	—	—	—	—	8,8	—	—	8,8	—	—	8,8	148,7
Л9-11	—	13,5	—	104,0	—	—	—	—	—	—	117,5	20,2	—	—	20,2	2,2	—	2,2	139,9	—	—	—	—	—	—	8,8	—	—	8,8	—	—	8,8	148,7
Л9-15	—	—	21,1	104,0	—	—	—	—	—	—	125,1	20,2	—	—	20,2	1,0	2,1	3,1	148,4	—	—	—	—	—	—	8,8	—	—	8,8	—	—	8,8	157,2
Л10-3	—	17,2	45,3	—	—	—	—	—	—	—	62,5	1,8	—	—	1,8	1,5	4,8	6,3	70,6	—	—	—	—	3,9	—	—	—	—	3,9	—	—	3,9	74,5
Л10-5	—	—	72,1	—	—	—	—	—	—	—	72,1	1,8	—	—	1,8	—	7,5	7,5	81,4	—	—	—	—	3,9	—	—	—	—	3,9	—	—	3,9	85,3
Л10-8	—	—	45,3	—	52,8	—	—	—	—	—	98,1	9,2	—	—	9,2	0,4	4,8	5,2	112,5	—	—	—	—	3,9	—	—	—	—	3,9	—	—	3,9	116,4
Л10-11	—	—	—	65,2	52,8	—	—	—	—	—	118,0	22,3	—	—	22,3	1,0	—	1,0	141,3	—	—	—	—	3,9	—	—	—	—	3,9	—	—	3,9	145,2
Л10-15	—	—	—	—	88,8	68,8	—	—	—	—	157,6	22,3	—	—	22,3	1,0	—	1,0	180,9	—	—	—	—	3,9	—	—	—	—	3,9	—	—	3,9	184,8
Л11-3	—	17,2	55,4	—	—	—	—	—	—	—	72,6	1,8	—	—	1,8	1,5	5,4	6,9	81,3	—	—	—	—	—	6,1	—	—	—	6,1	—	—	6,1	87,4
Л11-5	—	—	25,8	80,0	—	—	—	—	—	—	105,8	16,6	—	—	16,6	0,8	2,7	3,5	126,9	—	—	—	—	—	6,1	—	—	—	6,1	—	—	6,1	133,0
Л11-8	—	—	—	80,0	52,8	—	—	—	—	—	132,8	24,0	—	—	24,0	1,2	—	1,2	158,0	—	—	—	—	—	6,1	—	—	—	6,1	—	—	6,1	164,1
Л11-11	—	—	—	—	161,6	—	—	—	—	—	161,6	24,0	—	—	24,0	1,2	—	1,2	186,8	—	—	—	—	—	6,1	—	—	—	6,1	—	—	6,1	192,9
Л11-15	—	—	—	—	—	210,8	—	—	—	—	210,8	24,0	—	—	24,0	1,2	—	1,2	235,0	—	—	—	—	—	6,1	—	—	—	6,1	—	—	6,1	242,1
Л12-3	—	40,4	66,6	—	—	—	—	—	—	—	107,0	1,8	—	—	1,8	10,3	1,0	11,3	120,1	—	—	—	—	—	—	8,8	—	—	8,8	—	—	8,8	128,9
Л12-5	—	89,8	26,8	—	—	—	—	—	—	—	116,6	1,8	—	—	1,8	8,8	3,7	12,5	130,9	—	—	—	—	—	—	8,8	—	—	8,8	—	—	8,8	139,7
Л12-8	—	23,2	—	86,8	—	—	—	—	—	—	110,0	19,0	—	—	19,0	3,8	1,0	4,8	133,8	—	—	—	—	—	—	8,8	—	—	8,8	—	—	8,8	142,6
Л12-11	—	23,2	—	134,8	—	—	—	—	—	—	158,0	19,0	—	—	19,0	3,8	1,0	4,8	181,8	—	—	—	—	—	—	8,8	—	—	8,8	—	—	8,8	198,2
Л12-12	—	23,2	—	—	183,6	—	—	—	—	—	206,8	26,6	—	—	26,6	3,8	1,0	4,8	238,2	—	—	—	—	—	—	8,8	—	—	8,8	—	—	8,8	247,0

Инв. № подл. | Подпись и дата | Взам. инв. №

Марка элемента	Изделия арматурные, кг																			Изделия закладные, кг													Общий расход, кг
	Арматура класса																		Всего	Арматура класса									Прокат стали			Всего	
	А-III ГОСТ 5781-82												А-I ГОСТ 5781-82				Вр-I ГОСТ 6727-80*			А-III ГОСТ 5781-82		А-I ГОСТ 5781-82							Вст3кп2 ГОСТ 380-71*				
	6	8	10	12	14	16	18	20	22	25	Итого	6	8	10	Итого	3	4	Итого		8	Итого	10	12	14	16	18	20	Итого	Л63-5	Л80-6	Итого		
Л12-15	—	23,2	—	—	—	—	—	—	—	—	206,8	26,6	—	—	26,6	3,8	1,0	4,8	238,2	—	—	—	—	—	8,8	—	—	8,8	—	—	—	8,8	247,0
Л13-3	9,7	80,6	—	—	—	—	—	—	—	—	90,3	2,0	—	—	2,0	8,7	1,2	9,9	102,2	—	—	—	—	—	—	12,2	—	12,2	—	—	—	12,2	114,4
Л13-5	—	48,0	77,6	—	—	—	—	—	—	—	125,6	2,0	—	—	2,0	4,5	8,6	13,1	140,1	—	—	—	—	—	—	12,2	—	12,2	—	—	—	12,2	152,9
Л13-8	—	30,8	26,8	112,8	—	—	—	—	—	—	170,4	22,2	—	—	22,2	4,0	3,9	7,9	200,6	—	—	—	—	—	—	12,2	—	12,2	—	—	—	12,2	212,7
Л13-11	—	30,8	26,8	112,8	—	—	—	—	—	—	170,4	22,2	—	—	22,2	4,0	3,9	7,9	200,6	—	—	—	—	—	—	12,2	—	12,2	—	—	—	12,2	212,7
Л13-15	—	30,8	—	151,6	—	—	—	—	—	—	182,4	29,6	—	—	29,6	4,4	1,2	5,6	217,6	—	—	—	—	—	—	12,2	—	12,2	—	—	—	12,2	229,8
Л14-3	—	36,8	—	48,0	—	—	—	—	—	—	84,8	10,7	—	—	10,7	4,1	—	4,1	99,6	—	—	—	—	—	8,8	—	—	8,8	—	—	—	8,8	108,4
Л14-5	—	—	57,2	48,0	—	—	—	—	—	—	105,2	10,7	—	—	10,7	0,5	6,4	6,9	122,8	—	—	—	—	—	8,8	—	—	8,8	—	—	—	8,8	131,6
Л14-8	—	—	57,2	65,4	—	—	—	—	—	—	122,6	10,7	—	—	10,7	0,5	6,4	6,9	140,2	—	—	—	—	—	8,8	—	—	8,8	—	—	—	8,8	149,0
Л14-11	—	—	57,2	—	—	85,4	—	—	—	—	142,6	10,7	—	—	10,7	0,5	6,4	6,9	160,2	—	—	—	—	—	8,8	—	—	8,8	—	—	—	8,8	169,0
Л14-12	—	—	—	82,4	—	—	—	133,4	—	—	215,8	19,4	15,6	—	35,0	1,3	—	1,3	252,1	—	—	—	—	—	8,8	—	—	8,8	—	—	—	8,8	260,9
Л14-15	—	—	—	82,4	—	—	—	133,4	—	—	215,8	19,4	15,6	—	35,0	1,3	—	1,3	252,1	—	—	—	—	—	8,8	—	—	8,8	—	—	—	8,8	260,9
Л15-3	—		62,8	48,0	—	—	—	—	—	—	110,8	10,7	—	—	10,7	0,5	6,4	6,9	128,4	—	—	—	—	—	8,8	—	—	8,8	—	—	—	8,8	137,2
Л15-3а	—		62,8	48,0	—	—	—	—	—	—	110,8	10,7	—	—	10,7	0,5	6,4	6,9	128,4	2,0	2,0	—	—	0,4	8,8	—	—	9,2	5,8	—	5,8	17,0	145,4
Л15-5	—	—	—	138,4	—	—	—	—	—	—	138,4	28,1	—	—	28,1	1,3	—	1,3	167,8	—	—	—	—	—	8,8	—	—	8,8	—	—	—	8,8	176,6
Л15-5а	—	—	—	138,4	—	—	—	—	—	—	138,4	28,1	—	—	28,1	1,3	—	1,3	167,8	2,0	2,0	—	—	0,4	8,8	—	—	9,2	5,8	—	5,8	17,0	184,8
Л15-8	—	—	—	90,4	65,4	—	—	—	—	—	155,8	28,1	—	—	28,1	1,3	—	1,3	185,2	—	—	—	—	—	8,8	—	—	8,8	—	—	—	8,8	194,0
Л15-8а	—	—	—	90,4	65,4	—	—	—	—	—	155,8	28,1	—	—	28,1	1,3	—	1,3	185,2	2,0	2,0	—	—	0,4	8,8	—	—	9,2	5,8	—	5,8	17,0	202,2
Л15-11	—	—	—	—	123,6	85,4	—	—	—	—	209,0	28,1	—	—	28,1	1,3	—	1,3	238,4	—	—	—	—	—	8,8	—	—	8,8	—	—	—	8,8	247,0
Л15-11а	—	—	—	—	123,6	85,4	—	—	—	—	209,0	28,1	—	—	28,1	1,3	—	1,3	238,4	2,0	2,0	—	—	0,4	8,8	—	—	9,2	5,8	—	5,8	17,0	255,4
Л15-12	—	—	—	—	—	161,2	108,0	—	—	—	269,2	19,4	15,6	—	35,0	1,3	—	1,3	305,5	—	—	—	—	—	8,8	—	—	8,8	—	—	—	8,8	314,3
Л15-12а	—	—	—	—	—	161,2	108,0	—	—	—	269,2	19,4	15,6	—	35,0	1,3	—	1,3	305,5	2,0	2,0	—	—	0,4	8,8	—	—	9,2	5,8	—	5,8	17,0	322,5
Л15-15	—	—	—	—	—	161,2	108,0	—	—	—	269,2	19,4	15,6	—	35,0	1,3	—	1,3	305,5	—	—	—	—	—	8,8	—	—	8,8	—	—	—	8,8	314,3
Л15-15а	—	—	—	—	—	161,2	108,0	—	—	—	269,2	19,4	15,6	—	35,0	1,3	—	1,3	305,5	2,0	2,0	—	—	0,4	8,8	—	—	9,2	5,8	—	5,8	17,0	322,5

Взам. инв. № | Подпись и дата | Инв. № подл.

Марка элемента	Изделия арматурные, кг																			Изделия закладные, кг													Общий расход, кг
	Арматура класса																			Арматура класса									Прокат стали				
	А-III											А-I				Вр-I				А-III		А-I							Вст3кп2				
	ГОСТ 5781-82											ГОСТ 5781-82				ГОСТ 6727-80*				ГОСТ 5781-82		ГОСТ 5781-82							ГОСТ 380-71*				
	6	8	10	12	14	16	18	20	22	25	Итого	6	8	10	Итого	3	4	Итого		8	Итого	10	12	14	16	18	20	Итого	163x5	180x6	Итого		
Л16-3	—	44,5	74,0	—	—	—	—	—	—	—	118,5	2,0	—	—	2,0	4,2	8,4	12,6	133,1	—	—	—	—	—	—	12,2	—	12,2	—	—	—	12,2	145,3
Л16-3а	—	44,5	74,0	—	—	—	—	—	—	—	118,5	2,0	—	—	2,0	4,2	8,4	12,6	133,1	2,0	2,0	—	—	0,4	—	12,2	—	12,6	5,8	—	5,8	20,4	153,5
Л16-5	—	23,2	—	101,2	—	—	—	—	—	—	124,4	22,1	—	—	22,1	4,1	1,0	5,1	151,6	—	—	—	—	—	—	12,2	—	12,2	—	—	—	12,2	163,8
Л16-5а	—	23,2	—	101,2	—	—	—	—	—	—	124,4	22,1	—	—	22,1	4,1	1,0	5,1	151,6	2,0	2,0	—	—	0,4	—	12,2	—	12,6	5,8	—	5,8	20,4	172,9
Л16-8	—	23,2	—	—	210,6	—	—	—	—	—	233,8	30,9	—	—	30,9	3,9	1,0	4,9	269,6	—	—	—	—	—	—	12,2	—	12,2	—	—	—	12,2	281,8
Л16-8а	—	23,2	—	—	210,6	—	—	—	—	—	233,8	30,9	—	—	30,9	3,9	1,0	4,9	269,6	2,0	2,0	—	—	0,4	—	12,2	—	12,6	5,8	—	5,8	20,4	290,0
Л16-11	—	23,2	—	—	210,6	—	—	—	—	—	233,8	30,9	—	—	30,9	3,9	1,0	4,9	269,6	—	—	—	—	—	—	12,2	—	12,2	—	—	—	12,2	281,8
Л16-11а	—	23,2	—	—	210,6	—	—	—	—	—	233,8	30,9	—	—	30,9	3,9	1,0	4,9	269,6	2,0	2,0	—	—	0,4	—	12,2	—	12,6	5,8	—	5,8	20,4	290,0
Л16-12	—	23,2	—	—	—	189,6	108,0	—	—	—	320,8	22,2	15,6	—	37,8	3,9	1,0	4,9	363,5	—	—	—	—	—	—	12,2	—	12,2	—	—	—	12,2	375,7
Л16-12а	—	23,2	—	—	—	189,6	108,0	—	—	—	320,8	22,2	15,6	—	37,8	3,9	1,0	4,9	363,5	2,0	2,0	—	—	0,4	—	12,2	—	12,6	5,8	—	5,8	20,4	383,9
Л16-15	—	23,2	—	—	—	189,6	108,0	—	—	—	320,8	22,2	15,6	—	37,8	3,9	1,0	4,9	363,5	—	—	—	—	—	—	12,2	—	12,2	—	—	—	12,2	375,7
Л16-15а	—	23,2	—	—	—	189,6	108,0	—	—	—	320,8	22,2	15,6	—	37,8	3,9	1,0	4,9	363,5	2,0	2,0	—	—	0,4	—	12,2	—	12,6	5,8	—	5,8	20,4	383,9
Л17-3	—	52,1	85,0	—	—	—	—	—	—	—	137,1	2,0	—	—	2,0	4,8	9,6	14,4	153,5	—	—	—	—	—	—	12,2	—	12,2	—	—	—	12,2	165,7
Л17-3а	—	52,1	85,0	—	—	—	—	—	—	—	137,1	2,0	—	—	2,0	4,8	9,6	14,4	153,5	2,0	2,0	—	—	0,4	—	12,2	—	12,6	5,8	—	5,8	20,4	173,9
Л17-5	—	30,8	118,3	—	—	—	—	—	—	—	149,1	2,0	—	—	2,0	3,0	12,8	15,8	166,9	—	—	—	—	—	—	12,2	—	12,2	—	—	—	12,2	179,1
Л17-5а	—	30,8	118,3	—	—	—	—	—	—	—	149,1	2,0	—	—	2,0	3,0	12,8	15,8	166,9	2,0	2,0	—	—	0,4	—	12,2	—	12,6	5,8	—	5,8	20,4	187,3
Л17-8	—	30,8	—	122,4	65,4	—	—	—	—	—	218,6	34,1	—	—	34,1	4,7	1,2	5,9	258,6	—	—	—	—	—	—	12,2	—	12,2	—	—	—	12,2	270,8
Л17-8а	—	30,8	—	122,4	65,4	—	—	—	—	—	218,6	34,1	—	—	34,1	4,7	1,2	5,9	258,6	2,0	2,0	—	—	0,4	—	12,2	—	12,6	5,8	—	5,8	20,4	279,0
Л17-11	—	30,8	—	122,4	65,4	—	—	—	—	—	218,6	34,1	—	—	34,1	4,7	1,2	5,9	258,6	—	—	—	—	—	—	12,2	—	12,2	—	—	—	12,2	270,8
Л17-11а	—	30,8	—	122,4	65,4	—	—	—	—	—	218,6	34,1	—	—	34,1	4,7	1,2	5,9	258,6	2,0	2,0	—	—	0,4	—	12,2	—	12,6	5,8	—	5,8	20,4	279,0
Л17-12	—	30,8	—	—	166,8	85,4	—	—	—	—	283,0	34,1	—	—	34,1	4,7	1,2	5,9	323,0	—	—	—	—	—	—	12,2	—	12,2	—	—	—	12,2	335,2
Л17-12а	—	30,8	—	—	166,8	85,4	—	—	—	—	283,0	34,1	—	—	34,1	4,7	1,2	5,9	323,0	2,0	2,0	—	—	0,4	—	12,2	—	12,6	5,8	—	5,8	20,4	343,4
Л17-15	—	30,8	—	—	166,8	85,4	—	—	—	—	283,0	34,1	—	—	34,1	4,7	1,2	5,9	323,0	—	—	—	—	—	—	12,2	—	12,2	—	—	—	12,2	335,2
Л17-15а	—	30,8	—	—	166,8	85,4	—	—	—	—	283,0	34,1	—	—	34,1	4,7	1,2	5,9	323,0	2,0	2,0	—	—	0,4	—	12,2	—	12,6	5,8	—	5,8	20,4	343,4

Взам. инв. №

Подпись и дата

Инв. № подл.

Марка элемента	Изделия арматурные, кг																		Всего	Изделия закладные, кг													Общий расход, кг
	Арматура класса																			Арматура класса									Прокат стали				
	А-III ГОСТ 5781-82											А-I ГОСТ 5781-82				Вр-I ГОСТ 6727-80*				А-III ГОСТ 5781-82		А-I ГОСТ 5781-82							Вст3кп2 ГОСТ 380-71*				
	6	8	10	12	14	16	18	20	22	25	Итого	6	8	10	Итого	3	4	Итого		8	Итого	10	12	14	16	18	20	Итого	63×5	180×6	Итого		
Л18-3	—	59,7	96,0	—	—	—	—	—	—	—	155,7	—	3,8	—	3,8	5,4	11,0	16,4	175,9	—	—	—	—	—	—	—	17,2	17,2	—	—	—	17,2	193,1
Л18-3а	—	59,7	96,0	—	—	—	—	—	—	—	155,7	—	3,8	—	3,8	5,4	11,0	16,4	175,9	2,0	2,0	—	—	0,4	—	—	17,2	17,6	5,8	—	5,8	25,4	201,3
Л18-5	—	38,4	33,3	138,4	—	—	—	—	—	—	210,1	24,5	3,8	—	28,3	4,3	4,6	8,9	247,3	—	—	—	—	—	—	—	17,2	17,2	—	—	—	17,2	264,5
Л18-5а	—	38,4	33,3	138,4	—	—	—	—	—	—	210,1	24,5	3,8	—	28,3	4,3	4,6	8,9	247,3	2,0	2,0	—	—	0,4	—	—	17,2	17,6	5,8	—	5,8	25,4	272,7
Л18-8	—	38,4	—	48,0	188,8	—	—	—	—	—	275,2	34,9	3,8	—	38,7	5,5	1,4	6,9	320,8	—	—	—	—	—	—	—	17,2	17,2	—	—	—	17,2	338,0
Л18-8а	—	38,4	—	48,0	188,8	—	—	—	—	—	275,2	34,9	3,8	—	38,7	5,5	1,4	6,9	320,8	2,0	2,0	—	—	0,4	—	—	17,2	17,6	5,8	—	5,8	25,4	346,2
Л18-11	—	38,4	—	48,0	188,8	—	—	—	—	—	275,2	34,9	3,8	—	38,7	5,5	1,4	6,9	320,8	—	—	—	—	—	—	—	17,2	17,2	—	—	—	17,2	338,0
Л18-11а	—	38,4	—	48,0	188,8	—	—	—	—	—	275,2	34,9	3,8	—	38,7	5,5	1,4	6,9	320,8	2,0	2,0	—	—	0,4	—	—	17,2	17,6	5,8	—	5,8	25,4	346,2
Л18-12	—	38,4	—	—	65,4	246,4	—	—	—	—	350,2	34,9	3,8	—	38,7	5,5	1,4	6,9	395,8	—	—	—	—	—	—	—	17,2	17,2	—	—	—	17,2	413,0
Л18-12а	—	38,4	—	—	65,4	246,4	—	—	—	—	350,2	34,9	3,8	—	38,7	5,5	1,4	6,9	395,8	2,0	2,0	—	—	0,4	—	—	17,2	17,6	5,8	—	5,8	25,4	421,2
Л18-15	—	38,4	—	—	65,4	246,4	—	—	—	—	350,2	34,9	3,8	—	38,7	5,5	1,4	6,9	395,8	—	—	—	—	—	—	—	17,2	17,2	—	—	—	17,2	413,0
Л18-15а	—	38,4	—	—	65,4	246,4	—	—	—	—	350,2	34,9	3,8	—	38,7	5,5	1,4	6,9	395,8	2,0	2,0	—	—	0,4	—	—	17,2	17,6	5,8	—	5,8	25,4	421,2
Л19-3	—	—	68,4	56,4	—	—	—	—	—	—	124,8	10,1	3,8	—	13,9	0,5	7,4	7,9	146,6	—	—	—	—	—	—	12,2	—	12,2	—	—	—	12,2	158,8
Л19-3а	—	—	68,4	56,4	—	—	—	—	—	—	124,8	10,1	3,8	—	13,9	0,5	7,4	7,9	146,6	2,0	2,0	—	—	0,4	—	12,2	—	12,6	5,8	—	5,8	20,4	167,0
Л19-5	—	—	—	99,8	77,0	—	—	—	—	—	176,8	30,3	3,8	—	34,1	1,5	—	1,5	212,4	—	—	—	—	—	—	12,2	—	12,2	—	—	—	12,2	224,6
Л19-5а	—	—	—	99,8	77,0	—	—	—	—	—	176,8	30,3	3,8	—	34,1	1,5	—	1,5	212,4	2,0	2,0	—	—	0,4	—	12,2	—	12,6	5,8	—	5,8	20,4	232,8
Л19-8	—	—	—	—	134,4	100,4	—	—	—	—	234,8	30,3	3,8	—	34,1	1,5	—	1,5	270,4	—	—	—	—	—	—	12,2	—	12,2	—	—	—	12,2	282,6
Л19-8а	—	—	—	—	134,4	100,4	—	—	—	—	234,8	30,3	3,8	—	34,1	1,5	—	1,5	270,4	2,0	2,0	—	—	0,4	—	12,2	—	12,6	5,8	—	5,8	20,4	290,8
Л19-11	—	—	—	—	134,4	—	127,2	—	—	—	261,6	20,2	22,0	—	42,2	1,5	—	1,5	305,3	—	—	—	—	—	—	12,2	—	12,2	—	—	—	12,2	317,5
Л19-11а	—	—	—	—	134,4	—	127,2	—	—	—	261,6	20,2	22,0	—	42,2	1,5	—	1,5	305,3	2,0	2,0	—	—	0,4	—	12,2	—	12,6	5,8	—	5,8	20,4	325,7
Л19-12	—	—	—	—	—	175,6	—	157,0	—	—	332,6	20,2	22,0	—	42,2	1,5	—	1,5	376,3	—	—	—	—	—	—	12,2	—	12,2	—	—	—	12,2	388,5
Л19-12а	—	—	—	—	—	175,6	—	157,0	—	—	332,6	20,2	22,0	—	42,2	1,5	—	1,5	376,3	2,0	2,0	—	—	0,4	—	12,2	—	12,6	5,8	—	5,8	20,4	396,7
Л19-15	—	—	—	—	—	175,6	—	157,0	—	—	332,6	20,2	22,0	—	42,2	1,5	—	1,5	376,3	—	—	—	—	—	—	12,2	—	12,2	—	—	—	12,2	388,5
Л19-15а	—	—	—	—	—	175,6	—	157,0	—	—	332,6	20,2	22,0	—	42,2	1,5	—	1,5	376,3	2,0	2,0	—	—	0,4	—	12,2	—	12,6	5,8	—	5,8	20,4	396,7

Взам. инв. № | Подпись и дата | Инв. № подл.

Марка элемента	Изделия арматурные, кг																		Всего	Изделия закладные, кг													Общий расход, кг
	Арматура класса																			Арматура класса									Прокат стали				
	А-III ГОСТ 5781-82											А-I ГОСТ 5781-82				Вр-I ГОСТ 6727-80*				А-III ГОСТ 5781-82		А-I ГОСТ 5781-82							Вст3кп2 ГОСТ 380-71*				
	6	8	10	12	14	16	18	20	22	25	Итого	6	8	10	Итого	3	4	Итого		8	Итого	10	12	14	16	18	20	Итого	L63×5	L80×6	Итого		
Л20-3	—	23,2	79,4	56,4	—	—	—	—	—	—	159,0	10,1	3,8	—	13,9	2,9	9,4	12,3	185,2	—	—	—	—	—	—	12,2	—	12,2	—	—	—	12,2	197,4
Л20-3а	—	23,2	79,4	56,4	—	—	—	—	—	—	159,0	10,1	3,8	—	13,9	2,9	9,4	12,3	185,2	2,0	2,0	—	—	0,4	—	12,2	—	12,6	5,8	—	5,8	20,4	205,6
Л20-5	—	23,2	79,4	—	77,0	—	—	—	—	—	179,6	10,1	3,8	—	13,9	2,9	9,4	12,3	205,8	—	—	—	—	—	—	12,2	—	12,2	—	—	—	12,2	218,0
Л20-5а	—	23,2	79,4	—	77,0	—	—	—	—	—	179,6	10,1	3,8	—	13,9	2,9	9,4	12,3	205,8	2,0	2,0	—	—	0,4	—	12,2	—	12,6	5,8	—	5,8	20,4	226,2
Л20-11	—	23,2	—	114,8	—	100,4	—	—	—	—	238,4	33,5	3,8	—	37,3	4,1	1,0	5,1	280,8	—	—	—	—	—	—	12,2	—	12,2	—	—	—	12,2	293,0
Л20-11а	—	23,2	—	114,8	—	100,4	—	—	—	—	238,4	33,5	3,8	—	37,3	4,1	1,0	5,1	280,8	2,0	2,0	—	—	0,4	—	12,2	—	12,6	5,8	—	5,8	20,4	301,2
Л20-12	—	23,2	—	—	156,4	—	—	157,0	—	—	336,6	23,4	22,0	—	45,4	4,1	1,0	5,1	387,1	—	—	—	—	—	—	12,2	—	12,2	—	—	—	12,2	399,3
Л20-12а	—	23,2	—	—	156,4	—	—	157,0	—	—	336,6	23,4	22,0	—	45,4	4,1	1,0	5,1	387,1	2,0	2,0	—	—	0,4	—	12,2	—	12,6	5,8	—	5,8	20,4	407,5
Л20-15	—	23,2	—	—	156,4	—	—	157,0	—	—	336,6	23,4	22,0	—	45,4	4,1	1,0	5,1	387,1	—	—	—	—	—	—	12,2	—	12,2	—	—	—	12,2	399,3
Л20-15а	—	23,2	—	—	156,4	—	—	157,0	—	—	336,6	23,4	22,0	—	45,4	4,1	1,0	5,1	387,1	2,0	2,0	—	—	0,4	—	12,2	—	12,6	5,8	—	5,8	20,4	407,5
Л21-3	—	30,8	129,8	—	—	—	—	—	—	—	160,6	—	3,8	—	3,8	4,2	13,3	17,5	181,9	—	—	—	—	—	—	—	17,2	17,2	—	—	—	17,2	199,1
Л21-3а	—	30,8	129,8	—	—	—	—	—	—	—	160,6	—	3,8	—	3,8	4,2	13,3	17,5	181,9	2,0	2,0	—	—	0,4	—	—	17,2	17,6	5,8	—	5,8	25,4	207,3
Л21-5	—	30,8	90,6	56,4	—	—	—	—	—	—	177,8	10,1	3,8	—	13,9	4,7	9,6	14,3	206,0	—	—	—	—	—	—	—	17,2	17,2	—	—	—	17,2	223,2
Л21-5а	—	30,8	90,6	56,4	—	—	—	—	—	—	177,8	10,1	3,8	—	13,9	4,7	9,6	14,3	205,0	2,0	2,0	—	—	0,4	—	—	17,2	17,6	5,8	—	5,8	25,4	231,4
Л21-8	—	30,8	—	130,8	—	100,4	—	—	—	—	262,0	36,3	3,8	—	40,1	4,7	1,2	5,9	303,0	—	—	—	—	—	—	—	17,2	17,2	—	—	—	17,2	325,2
Л21-8а	—	30,8	—	130,8	—	100,4	—	—	—	—	262,0	36,3	3,8	—	40,1	4,7	1,2	5,9	308,0	2,0	2,0	—	—	0,4	—	—	17,2	17,6	5,8	—	5,8	25,1	333,4
Л21-11	—	30,8	—	130,8	—	100,4	—	—	—	—	262,0	36,3	3,8	—	40,1	4,7	1,2	5,9	303,0	—	—	—	—	—	—	—	17,2	17,2	—	—	—	17,2	325,2
Л21-11а	—	30,8	—	130,8	—	100,4	—	—	—	—	262,0	36,2	3,8	—	40,1	4,7	1,2	5,9	303,0	2,0	2,0	—	—	0,4	—	—	17,2	17,6	5,8	—	5,8	25,4	333,4
Л21-12	—	30,8	—	—	178,0	—	127,2	—	—	—	336,0	26,2	22,0	—	48,2	4,7	1,2	5,9	390,1	—	—	—	—	—	—	—	17,2	17,2	—	—	—	17,2	407,3
Л21-12а	—	30,8	—	—	178,0	—	127,2	—	—	—	336,0	26,2	22,0	—	48,2	4,7	1,2	5,9	390,1	2,0	2,0	—	—	0,4	—	—	17,2	17,6	5,8	—	5,8	25,4	415,5
Л21-15	—	30,8	—	—	178,0	—	127,2	—	—	—	336,0	26,2	22,0	—	48,2	4,7	1,2	5,9	390,1	—	—	—	—	—	—	—	17,2	17,2	—	—	—	17,2	407,3
Л21-15а	—	30,8	—	—	178,0	—	127,2	—	—	—	336,0	26,2	22,0	—	48,2	4,7	1,2	5,9	390,1	2,0	2,0	—	—	0,4	—	—	17,2	17,6	5,8	—	5,8	25,4	415,5
Л22-3	—	31,8	50,8	—	—	—	—	—	—	—	82,6	—	2,1	—	2,1	2,8	6,1	8,9	93,6	—	—	—	—	—	8,8	—	—	8,8	—	—	—	8,8	102,4
Л22-3а	—	31,8	50,8	—	—	—	—	—	—	—	82,6	—	2,1	—	2,1	2,8	6,1	8,9	93,6	2,0	2,0	—	—	0,4	8,8	—	—	9,2	5,8	—	5,8	17,0	110,6

Инв. № подл. | Подпись и дата | Взам. инв. №

Марка элемента	Изделия арматурные, кг																		Всего	Изделия закладные, кг													Общий расход, кг
	Арматура класса																			Арматура класса								Прокат. стали					
	А-III											А-I				Вр-I				А-III		А-I						Вст3кп2					
	ГОСТ 5781-82											ГОСТ 5781-82				ГОСТ 6727-80*				ГОСТ 5781-82		ГОСТ 5781-82						ГОСТ-380-71*					
	6	8	10	12	14	16	18	20	22	25	Итого	6	8	10	Итого	3	4	Итого		8	Итого	10	12	14	16	18	20	Итого	153-5	180-6	Итого		
Л22-5	—	19,2	19,6	73,4	—	—	—	—	—	—	112,2	12,6	2,1	—	14,7	1,8	2,7	4,5	131,4	—	—	—	—	—	8,8	—	—	8,8	—	—	—	8,8	140,2
Л22-5а	—	19,2	19,6	73,4	—	—	—	—	—	—	112,2	12,6	2,1	—	14,7	1,8	2,7	4,5	131,4	2,0	2,0	—	—	0,4	8,8	—	—	9,2	5,8	—	5,8	17,0	148,4
Л22-8	—	19,2	—	73,4	38,5	—	—	—	—	—	131,1	17,0	2,1	—	19,1	1,8	0,9	2,7	152,9	—	—	—	—	—	8,8	—	—	8,8	—	—	—	8,8	161,7
Л22-8а	—	19,2	—	73,4	38,5	—	—	—	—	—	131,1	17,0	2,1	—	19,1	1,8	0,9	2,7	152,9	2,0	2,0	—	—	0,4	8,8	—	—	9,2	5,8	—	5,8	17,0	169,9
Л22-11	—	19,2	—	—	138,5	—	—	—	—	—	157,7	17,0	2,1	—	19,1	1,8	0,9	2,7	179,5	—	—	—	—	—	8,8	—	—	8,8	—	—	—	8,8	188,3
Л22-11а	—	19,2	—	—	138,5	—	—	—	—	—	157,7	17,0	2,1	—	19,1	1,8	0,9	2,7	179,5	2,0	2,0	—	—	0,4	8,8	—	—	9,2	5,8	—	5,8	17,0	196,5
Л22-12	—	19,2	—	—	—	180,8	—	—	—	—	200,0	17,0	2,1	—	19,1	1,8	0,9	2,7	221,8	—	—	—	—	—	8,8	—	—	8,8	—	—	—	8,8	230,6
Л22-12а	—	19,2	—	—	—	180,8	—	—	—	—	200,0	17,0	2,1	—	19,1	1,8	0,9	2,7	221,8	2,0	2,0	—	—	0,4	8,8	—	—	9,2	5,8	—	5,8	17,0	238,8
Л22-15	—	19,2	—	—	—	180,8	—	—	—	—	200,0	17,0	2,1	—	19,1	1,8	0,9	2,7	221,8	—	—	—	—	—	8,8	—	—	8,8	—	—	—	8,8	230,6
Л22-15а	—	19,2	—	—	—	180,8	—	—	—	—	200,0	17,0	2,1	—	19,1	1,8	0,9	2,7	221,8	2,0	2,0	—	—	0,4	8,8	—	—	9,2	5,8	—	5,8	17,0	238,8
Л23-3	9,6	15,4	57,2	64,4	—	—	—	—	—	—	146,6	11,7	3,8	—	15,5	3,6	7,2	10,8	172,9	—	—	—	—	—	—	12,2	—	12,2	—	—	—	12,2	185,1
Л23-3а	9,6	15,4	57,2	64,4	—	—	—	—	—	—	146,6	11,7	3,8	—	15,5	3,6	7,2	10,8	172,9	2,0	2,0	—	—	0,4	—	12,2	—	12,6	5,8	—	5,8	20,4	193,3
Л23-5	9,6	15,4	—	82,4	—	114,8	—	—	—	—	222,2	29,1	3,8	—	32,9	4,4	0,8	5,2	260,3	—	—	—	—	—	—	12,2	—	12,2	—	—	—	12,2	272,5
Л23-5а	9,6	15,4	—	82,4	—	114,8	—	—	—	—	222,2	29,1	3,8	—	32,9	4,4	0,8	5,2	260,3	2,0	2,0	—	—	0,4	—	12,2	—	12,6	5,8	—	5,8	20,4	280,7
Л23-8	9,6	15,4	—	—	112,4	—	145,2	—	—	—	282,6	17,4	24,5	—	41,9	4,4	0,8	5,2	329,7		—	—	—	—	—	12,2	—	12,2	—	—	—	12,2	341,9
Л23-8а	9,6	15,4	—	—	112,4	—	145,2	—	—	—	282,6	17,4	24,5	—	41,9	4,4	0,8	5,2	329,7	2,0	2,0	—	—	0,4	—	12,2	—	12,6	5,8		5,8	20,4	350,1
Л23-11	9,6	—	—	—	177,6	114,6	—	—	—	—	301,8	49,0	28,8	—	77,8	3,1	0,8	3,9	383,5	—	—	—	—	—	—	12,2	—	12,2	—	—	—	12,2	395,7
Л23-11а	9,6	—	—	—	177,6	114,6	—	—	—	—	301,8	49,0	28,8	—	77,8	3,1	0,8	3,9	383,5	2,0	2,0	—	—	0,4	—	12,2	—	12,6	5,8	—	5,8	20,4	403,9
Л23-12	9,6	—	—	—	112,4	—	253,1	—	—	—	375,1	40,3	44,4	—	84,7	3,1	0,8	3,9	463,7	—	—	—	—	—	—	12,2	—	12,2	—	—	—	12,2	475,9
Л23-12а	9,6	—	—	—	112,4	—	253,1	—	—	—	375,1	40,3	44,4	—	84,7	3,1	0,8	3,9	463,7	2,0	2,0	—	—	0,4	—	12,2	—	12,6	5,8	—	5,8	20,4	484,1
Л23-15	9,6	—	—	—	—	147,0	253,1	—	—	—	409,7	40,3	44,4	—	84,7	3,1	0,8	3,9	498,3	—	—	—	—	—	—	12,2	—	12,2	—	—	—	12,2	510,5
Л23-15а	9,6	—	—	—	—	147,0	253,1	—	—	—	409,7	40,3	44,4	—	84,7	3,1	0,8	3,9	498,3	2,0	2,0	—	—	0,4	—	12,2	—	12,6	5,8	—	5,8	20,4	518,7
Л24-3	—	39,6	68,4	64,4	—	—	—	—	—	—	172,4	11,7	3,8	—	15,5	4,2	8,4	12,6	200,5	—	—	—	—	—	—	—	17,2	17,2	—	—	—	17,2	217,7
Л24-3а	—	39,6	68,4	64,4	—	—	—	—	—	—	172,4	11,7	3,8	—	15,5	4,2	8,4	12,6	200,5	2,0	2,0	—	—	0,4	—	—	17,2	17,6	5,8	—	5,8	25,4	225,9

Взам. инв. №

Подпись и дата

Инв. № подл.

Марка элемента	Изделия арматурные, кг																			Изделия закладные, кг													Общий расход, кг
	Арматура класса																		Всего	Арматура класса													Прокат стали			Всего	
	А-III												А-I				Вр-I			А-III		А-I										Вст3 кп2				
	ГОСТ 5781-82												ГОСТ 5781-82				ГОСТ 6727-80*			ГОСТ 5781-82		ГОСТ 5781-82										ГОСТ 380-71*				
	6	8	10	12	14	16	18	20	22	25	Итого	6	8	10	Итого	3	4	Итого		8	Итого	10	12	14	15	18	20	Итого	L63×5	L80×6	Итого		
Л24-5	—	39,6	—	98,8	87,8	—	—	—	—	—	226,2	31,9	3,8	—	35,7	5,2	1,1	6,3	268,2	—	—	—	—	—	—	—	17,2	17,2	—	—	—	17,2	285,4
Л24-5а	—	39,6	—	98,8	87,8	—	—	—	—	—	226,2	31,9	3,8	—	35,7	5,2	1,1	6,3	268,2	2,0	2,0	—	—	0,4	—	—	17,2	17,6	5,8	—	5,8	25,4	293,6
Л24-8	—	39,6	—	—	134,4	—	145,2	—	—	—	319,2	20,2	24,5	—	44,7	5,2	1,1	6,3	370,2	—	—	—	—	—	—	—	17,2	17,2	—	—	—	17,2	387,4
Л24-8а	—	39,6	—	—	134,4	—	145,2	—	—	—	319,2	20,2	24,5	—	44,7	5,2	1,1	6,3	370,2	2,0	2,0	—	—	0,4	—	—	17,2	17,6	5,8	—	5,8	25,4	395,6
Л24-11	—	24,0	—	—	286,8	—	—	—	—	—	310,8	51,9	28,8	—	80,7	3,8	1,1	4,9	396,4	—	—	—	—	—	—	—	17,2	17,2	—	—	—	17,2	413,6
Л24-11а	—	24,0	—	—	286,8	—	—	—	—	—	310,8	51,9	28,8	—	80,7	3,8	1,1	4,9	396,4	2,0	2,0	—	—	0,4	—	—	17,2	17,6	5,8	—	5,8	25,4	421,8
Л24-12	—	24,0	—	—	134,0	199,8	—	—	—	—	357,8	51,9	28,8	—	80,7	3,8	1,1	4,9	443,4	—	—	—	—	—	—	—	17,2	17,2	—	—	—	17,2	460,6
Л24-12а	—	24,0	—	—	134,0	199,8	—	—	—	—	357,8	51,9	28,8	—	80,7	3,8	1,1	4,9	443,4	2,0	2,0	—	—	0,4	—	—	17,2	17,6	5,8	—	5,8	25,4	468,8
Л24-15	—	24,0	—	—	—	375,0	—	—	—	—	399,0	51,9	28,8	—	80,7	3,8	1,1	4,9	484,6	—	—	—	—	—	—	—	17,2	17,2	—	—	—	17,2	501,8
Л24-15а	—	24,0	—	—	—	375,0	—	—	—	—	399,0	51,9	28,8	—	80,7	3,8	1,1	4,9	484,6	2,0	2,0	—	—	0,4	—	—	17,2	17,6	5,8	—	5,8	25,4	510,0
Л25-3	—	23,3	22,4	57,2	—	—	—	—	—	—	102,9	10,2	2,1	—	12,3	2,0	2,9	4,9	120,1	—	—	—	—	—	8,8	—	—	8,8	—	—	—	8,8	128,9
Л25-3а	—	23,3	22,4	57,2	—	—	—	—	—	—	102,9	10,2	2,1	—	12,3	2,0	2,9	4,9	120,1	2,0	2,0	—	—	0,4	8,8	—	—	9,2	5,8	—	5,8	17,0	137,1
Л25-5	—	23,3	—	—	121,9	—	—	—	—	—	145,2	15,3	2,1	—	17,4	2,0	0,8	2,8	165,4	—	—	—	—	—	8,8	—	—	8,8	—	—	—	8,8	174,2
Л25-5а	—	23,3	—	—	121,9	—	—	—	—	—	145,2	15,3	2,1	—	17,4	2,0	0,8	2,8	165,4	2,0	2,0	—	—	0,4	8,8	—	—	9,2	5,8	—	5,8	17,0	182,4
Л25-8	—	23,3	—	—	78,0	57,4	—	—	—	—	158,7	15,3	2,1	—	17,4	2,0	0,8	2,8	178,9	—	—	—	—	—	8,8	—	—	8,8	—	—	—	8,8	187,7
Л25-8а	—	23,3	—	—	78,0	57,4	—	—	—	—	158,7	15,3	2,1	—	17,4	2,0	0,8	2,8	178,9	2,0	2,0	—	—	0,4	8,8	—	—	9,2	5,8	—	5,8	17,0	195,9
Л25-11	—	15,6	—	24,0	46,4	101,8	—	—	—	—	187,8	25,5	14,4	—	39,9	1,4	0,8	2,2	229,9	—	—	—	—	—	8,8	—	—	8,8	—	—	—	8,8	238,7
Л25-11а	—	15,6	—	24,0	46,4	101,8	—	—	—	—	187,8	25,5	14,4	—	39,9	1,4	0,8	2,2	229,9	2,0	2,0	—	—	0,4	8,8	—	—	9,2	5,8	—	5,8	17,0	246,9
Л25-12	—	15,6	—	—	32,7	60,8	128,8	—	—	—	237,9	15,3	32,4	—	47,7	1,4	0,8	2,2	287,8	—	—	—	—	—	8,8	—	—	8,8	—	—	—	8,8	296,6
Л25-12а	—	15,6	—	—	32,7	60,8	128,8	—	—	—	237,9	15,3	32,4	—	47,7	1,4	0,8	2,2	287,8	2,0	2,0	—	—	0,4	8,8	—	—	9,2	5,8	—	5,8	17,0	304,8
Л25-15	—	15,6	—	—	—	103,5	128,8	—	—	—	247,9	15,3	32,4	—	47,7	1,4	0,8	2,2	297,8	—	—	—	—	—	8,8	—	—	8,8	—	—	—	8,8	306,6
Л25-15а	—	15,6	—	—	—	103,5	128,8	—	—	—	247,9	15,3	32,4	—	47,7	1,4	0,8	2,2	297,8	2,0	2,0	—	—	0,4	8,8	—	—	9,2	5,8	—	5,8	17,0	314,8
Л26-3	—	26,9	22,4	65,4	—	—	—	—	—	—	114,7	11,4	2,1	—	13,5	2,4	3,0	5,4	133,6	—	—	—	—	—	8,8	—	—	8,8	—	—	—	8,8	142,4
Л26-3а	—	26,9	22,4	65,4	—	—	—	—	—	—	114,7	11,4	2,1	—	13,5	2,4	3,0	5,4	133,6	2,0	2,0	—	—	0,4	8,8	—	—	9,2	5,8	—	5,8	17,0	150,6

Инв. № подл. | Подп. и дата | Взам. инв. №

Марка элемента	Изделия арматурные, кг																		Всего	Изделия закладные, кг													Общий расход, кг
	Арматура класса																			Арматура класса								Прокат стали					
	А-III											А-I				Вр-I				А-III		А-I						Вст3кп2					
	ГОСТ 5781-82											ГОСТ 5781-82				ГОСТ 6727-80*				ГОСТ 5781-82		ГОСТ 5781-82						ГОСТ 380-71*					
	6	8	10	12	14	16	18	20	22	25	Итого	6	8	10	Итого	3	4	Итого		8	Итого	10	12	14	16	18	20	Итого	63×5	180×5	Итого		
Л26-5	—	26,9	—	32,2	89,0	—	—	—	—	—	148,1	16,5	2,1	—	18,6	2,4	0,9	3,3	170,0	—	—	—	—	—	8,8	—	—	8,8	—	—	—	8,8	178,8
Л26-5а	—	26,9	—	32,2	89,0	—	—	—	—	—	148,1	16,5	2,1	—	18,6	2,4	0,9	3,3	170,0	2,0	2,0	—	—	0,4	8,8	—	—	9,2	5,8	—	5,8	17,0	187,0
Л26-8	—	26,9	—	—	89,0	57,4	—	—	—	—	173,3	16,5	2,1	—	18,6	2,4	0,9	3,3	195,2	—	—	—	—	—	8,8	—	—	8,8	—	—	—	8,8	204,0
Л26-8а	—	26,9	—	—	89,0	57,4	—	—	—	—	173,3	16,5	2,1	—	18,6	2,4	0,9	3,3	195,2	2,0	2,0	—	—	0,4	8,8	—	—	9,2	5,8	—	5,8	17,0	212,2
Л26-11	—	19,2	—	57,6	—	116,2	—	—	—	—	193,0	26,7	14,4	—	41,1	1,8	0,9	2,7	236,8	—	—	—	—	—	8,8	—	—	8,8	—	—	—	8,8	245,6
Л26-11а	—	19,2	—	57,6	—	116,2	—	—	—	—	193,0	26,7	14,4	—	41,1	1,8	0,9	2,7	236,8	2,0	2,0	—	—	0,4	8,8	—	—	9,2	5,8	—	5,8	17,0	253,8
Л26-12	—	19,2	—	24,0	46,4	—	147,2	—	—	—	236,8	15,3	34,8	—	50,1	1,8	0,9	2,7	289,6	—	—	—	—	—	8,8	—	—	8,8	—	—	—	8,8	298,4
Л26-12а	—	19,2	—	24,0	46,4	—	147,2	—	—	—	236,8	15,3	34,8	—	50,1	1,8	0,9	2,7	289,6	2,0	2,0	—	—	0,4	8,8	—	—	9,2	5,8	—	5,8	17,0	306,6
Л26-15	—	19,2	—	—	79,1	—	147,2	—	—	—	245,5	15,3	34,8	—	50,1	1,8	0,9	2,7	298,3	—	—	—	—	—	8,8	—	—	8,8	—	—	—	8,8	307,1
Л26-15а	—	19,2	—	—	79,1	—	147,2	—	—	—	245,5	15,3	34,8	—	50,1	1,8	0,9	2,7	298,3	2,0	2,0	—	—	0,4	8,8	—	—	9,2	5,8	—	5,8	17,0	315,3
Л27-3	5,0	8,6	30,6	—	49,7	—	—	—	—	—	93,9	5,7	2,3	—	8,0	1,4	3,4	4,8	106,7	—	—	—	—	6,1	—	—	—	6,1	—	—	—	6,1	112,8
Л27-3а	5,0	8,6	30,6	—	49,7	—	—	—	—	—	93,9	5,7	2,3	—	8,0	1,4	3,4	4,8	106,7	2,0	2,0	—	—	6,7	—	—	—	6,7	—	8,8	8,8	17,5	124,2
Л27-5	5,0	8,6	—	44,0	—	64,9	—	—	—	—	122,5	13,3	2,3	—	15,6	1,4	0,4	1,8	139,9	—	—	—	—	6,1	—	—	—	6,1	—	—	—	6,1	146,0
Л27-5а	5,0	8,6	—	44,0	—	64,9	—	—	—	—	122,5	13,3	2,3	—	15,6	1,4	0,4	1,8	139,9	2,0	2,0	—	—	6,7	—	—	—	6,7	—	8,8	8,8	17,5	157,4
Л27-8	5,0	8,6	—	—	60,0	—	—	101,5	—	—	175,1	7,6	12,5	—	20,1	1,4	1,0	2,4	197,6	—	—	—	—	6,1	—	—	—	6,1	—	—	—	6,1	203,7
Л27-8а	5,0	8,6	—	—	60,0	—	—	101,5	—	—	175,1	7,6	12,5	—	20,1	1,4	1,0	2,4	197,6	2,0	2,0	—	—	6,7	—	—	—	6,7	—	8,8	8,8	17,5	215,1
Л27-11	5,0	—	—	—	60,0	119,0	—	—	—	—	184,0	25,1	17,6	—	42,7	0,8	0,4	1,2	227,9	—	—	—	—	6,1	—	—	—	6,1	—	—	—	6,1	234,0
Л27-11а	5,0	—	—	—	60,0	119,0	—	—	—	—	184,0	25,1	17,6	—	42,7	0,8	0,4	1,2	227,9	2,0	2,0	—	—	6,7	—	—	—	6,7	—	8,8	8,8	17,5	245,4
Л27-12	5,0	—	—	—	60,0	—	150,0	—	—	—	215,0	20,7	25,5	—	46,2	0,8	0,4	1,2	262,4	—	—	—	—	6,1	—	—	—	6,1	—	—	—	6,1	268,5
Л27-12а	5,0	—	—	—	60,0	—	150,0	—	—	—	215,0	20,7	25,5	—	46,2	0,8	0,4	1,2	262,4	2,0	2,0	—	—	6,7	—	—	—	6,7	—	8,8	8,8	17,5	279,9
Л27-15	5,0	—	—	—	—	78,4	150,0	—	—	—	233,4	20,7	25,5	—	46,2	0,8	0,4	1,2	280,8	—	—	—	—	6,1	—	—	—	6,1	—	—	—	6,1	286,9
Л27-15а	5,0	—	—	—	—	78,4	150,0	—	—	—	233,4	20,7	25,5	—	46,2	0,8	0,4	1,2	280,8	2,0	2,0	—	—	6,7	—	—	—	6,7	—	8,8	8,8	17,5	298,3
Л28-3	—	21,0	36,0	36,5	—	—	—	—	—	—	93,5	5,7	2,3	—	8,0	1,8	4,2	6,0	107,5	—	—	—	—	—	8,8	—	—	8,8	—	—	—	8,8	116,3
Л28-3а	—	21,0	36,0	36,5	—	—	—	—	—	—	93,5	5,7	2,3	—	8,0	1,8	4,2	6,0	107,5	2,0	2,0	—	—	0,6	8,8	—	—	9,4	—	8,8	8,8	26,2	127,7

Взам. инв. №

Подпись и дата

Инв. № подл.

Марка элемента	Изделия арматурные, кг																		Всего	Изделия закладные, кг														Общий расход, кг
	Арматура класса																			Арматура класса									Прокат стали					
	А-III											А-I				Вр-I				А-III		А-I							Вст3кп2					
	ГОСТ 5781-82											ГОСТ 5781-82				ГОСТ 6727-80*				ГОСТ 5781-82		ГОСТ 5781-82							ГОСТ 380-71*					
	6	8	10	12	14	16	18	20	22	25	Итого	6	8	10	Итого	3	4	Итого		8	Итого	10	12	14	16	18	20	Итого	Ш53×5	Ш80×6	Итого			
Л28-5	—	21.0	—	51.8	—	64.9	—	—	—	—	137.7	14,5	2,3	—	16,8	1.8	0,6	2,4	136,9	—	—	—	—	—	8,8	—	—	8,8	—	—	—	8,8		165,7
Л28-5а	—	21.0	—	51.8	—	64.9	—	—	—	—	137.7	14,5	2,3	—	16,8	1.8	0,6	2,4	156,9	2,0	2,0	—	—	0,6	8,8	—	—	9,4	—	8,8	8,8	20,2		177,1
Л28-8	—	21.0	—	—	—	92.2	82,2	—	—	—	195.4	8,8	12,5	—	21,3	1.8	0,6	2,4	219,1	—	—	—	—	—	8,8	—	—	8,8	—	—	—	8,8		227,9
Л28-8а		21.0	—	—	—	92.2	82.2	—	—	—	195,4	8,8	12,5	—	21,3	1.8	0,6	2,4	219,1	2,0	2,0	—	—	0,6	8,8	—	—	9,4	—	8,8	8,8	20,2		239,3
Л28-11	—	12.4	—	—	38,5	68,8	117.2	—	—	—	236,9	17,5	33,4	—	50,9	1.2	0,6	1.8	289,6	—	—	—	—	—	8,8	—	—	8,8	—	—	—	8,8		298,4
Л28-11а	—	12.4	—	—	38,5	68,8	117,2	—	—	—	236,9	17,5	33,4	—	50,9	1.2	0,6	1.8	289,6	2,0	2,0	—	—	0,6	8,8	—	—	9,4	—	8,8	8,8	20,2		309,8
Л28-12	—	12.4	—	—	—	119,0	117.2	—	—	—	248,6	17,5	33,4	—	50,9	1.2	0,6	1.8	301,3	—	—	—	—	—	8,8	—	—	8,8	—	—	—	8,8		310,1
Л28-12а	—	12.4	—	—	—	119,0	117.2	—	—	—	248,6	17,5	33,4	—	50,9	1.2	0,6	1.8	301,3	2,0	2,0	—	—	0,6	8,8	—	—	9,4	—	8,8	8,8	20,2		321,5
Л28-15	—	12.4	—	—	—	50,2	86,4	144,8	—	—	293,8	17,5	33,4	—	50,9	1.2	0,6	1.8	346,5	—	—	—	—	—	8,8	—	—	8,8	—	—	—	8,8		355,3
Л28-15а	—	12.4	—	—	—	50,2	86,4	144,8	—	—	293,8	17,5	33,4	—	50,9	1.2	0,6	1.8	346,5	2,0	2,0	—	—	0,6	8,8	—	—	9,4	—	8,8	8,8	20,2		366,7
Л29-3	—	24.2	—	96,5	—	—	—	—	—	—	120,7	5,7	2,3	—	8,0	2,0	5,0	7.0	135,7	—	—	—	—	—	8,8	—	—	8,8	—	—	—	8,8		144,5
Л29-3а	—	24.2	—	96,5	—	—	—	—	—	—	120,7	5,7	2,3	—	8,0	2,0	5,0	7.0	135,7	2,0	2,0	—	—	0,6	8,8	—	—	9,4	—	8,8	8,8	20,2		156,9
Л29-5	—	24.2	—	—	131.5	—	—	—	—	—	155,7	15,9	2,3	—	18,2	2,0	0,8	2,8	176,7	—	—	—	—	—	8,8	—	—	8,8	—	—	—	8,8		185,5
Л29-5а	—	24.2	—	—	131,5	—	—	—	—	—	155,7	15,9	2,3	—	18,2	2,0	0,8	2,8	176,7	2,0	2,0	—	—	0,6	8.8	—	—	9,4	—	8,8	8,8	20,2		196,9
Л29-8	—	24.2	—	—	81.8	—	82,2	—	—	—	188,2	10,2	12,5	—	22,7	2,0	0,8	2,8	213,7	—	—	—	—	—	8,8	—	—	8,8	—	—	—	8,8		222,5
Л29-8а	—	24.2	—	—	81.8	—	82,2	—	—	—	188,2	10,2	12,5	—	22,7	2,0	0,8	2,8	213,7	2,0	2,0	—	—	0,6	8,8	—	—	9,4	—	8,8	8,8	20,2		233,9
Л29-11	—	15,6	—	—	91.3	106,8	—	—	—	—	213,7	27,7	17,6	—	45,3	2,0	0,8	2,8	261,8	—	—	—	—	—	8,8	—	—	8,8	—	—	—	8,8		270,6
Л29-11а	—	15,6	—	—	91.3	106,8	—	—	—	—	213,7	27,7	17,6	—	45,3	2,0	0,8	2,8	261,8	2,0	2,0	—	—	0,6	8,8	—	—	9,4	—	8,8	8,8	20,2		282,0
Л29-12	—	15,6	—	—	—	225,8	—	—	—	—	241,4	27,7	17,6	—	45,3	1,4	0,8	2,2	288,9	—	—	—	—	—	8,8	—	—	8,8	—	—	—	8,8		297,7
Л29-12а	—	15,6	—	—	—	225,8	—	—	—	—	241,4	27,7	17,6	—	45,3	1,4	0,8	2,2	288,9	2,0	2,0	—	—	0,6	8,8	—	—	9,4	—	8,8	8,8	20,2		309,1
Л29-15	—	15,6	—	—	—	119,1	135,2	—	—	—	269,9	17,5	35,6	—	53,1	1,4	0,8	2,2	325,2	—	—	—	—	—	8,8	—	—	8,8	—	—	—	8,8		334,0
Л29-15а	—	15,6	—	—	—	119,1	135,2	—	—	—	269,9	17,5	35,6	—	53,1	1,4	0,8	2,2	325,2	2,0	2,0	—	—	0,6	8,8	—	—	9,4	—	8,8	8,8	20,2		345,4
Л30-3	—	27,8	25,3	—	92,6	—	—	—	—	—	145,7	11,4	2,3	—	13,7	2,4	3,2	5,6	165,0	—	—	—	—	—	—	12,2	—	12,2	—	—	—	12,2		177,2
Л30-3а		27,8	25,3	—	92,6	—	—	—	—	—	145,7	11,4	2,3	—	13,7	2,4	3,2	5,6	165,0	2,0	2,0	—	—	0,6	—	12,2	—	12,8	—	8,8	8,8	23,6		188,6

Взам. инв. №

Подпись и дата

Инв. № подл.

3.006.1-2.87.1 РС

Лист 10

22991-02 98

Формат А3

Марка элемента	Изделия арматурные, кг																		Всего	Изделия закладные, кг													Общий расход, кг
	Арматура класса																			Арматура класса									Прокат стали				
	А-III											А-I				Вр-I				А-III		А-I							Вст3кп2				
	ГОСТ 5781-82											ГОСТ 5781-82				ГОСТ 6727-80*				ГОСТ 5781-82		ГОСТ 5781-82							ГОСТ 380-71*				
	6	8	10	12	14	16	18	20	22	25	Итого	8	8	10	Итого	3	4	Итого		8	Итого	10	12	14	16	18	20	Итого	L63×5	L80×6	Итого		
Л30-5	—	27,8	—	—	49,7	121,0	—	—	—	—	198,5	17,1	2,3	—	19,4	2,4	0,9	3,3	221,2	—	—	—	—	—	—	12,2	—	12,2	—	—	—	12,2	233,4
Л30-5а	—	27,8	—	—	49,7	121,0	—	—	—	—	198,5	17,1	2,3	—	19,4	2,4	0,9	3,3	221,2	2,0	2,0	—	—	0,6	—	12,2	—	12,8	—	8,8	8,8	23,6	244,8
Л30-8	—	27,8	—	—	—	64,9	153,2	—	—	—	245,9	5,7	22,7	—	28,4	2,4	0,9	3,3	277,6	—	—	—	—	—	—	12,2	—	12,2	—	—	—	12,2	289,8
Л30-8а	—	27,8	—	—	—	64,9	153,2	—	—	—	245,9	5,7	22,7	—	28,4	2,4	0,9	3,3	277,6	2,0	2,0	—	—	0,6	—	12,2	—	12,8	—	8,8	8,8	23,6	301,2
Л30-11	—	19,2	—	28,2	53,0	—	—	188,7	—	—	289,1	16,9	37,6	—	54,5	1,7	0,9	2,6	346,2	—	—	—	—	—	—	12,2	—	12,2	—	—	—	12,2	358,4
Л30-11а	—	19,2	—	28,2	53,0	—	—	188,7	—	—	289,1	16,9	37,6	—	54,5	1,7	0,9	2,6	346,2	2,0	2,0	—	—	0,6	—	12,2	—	12,8	—	8,8	8,8	23,6	369,8
Л30-12	—	19,2	—	—	38,4	69,1	—	188,7	—	—	315,4	16,9	37,6	—	54,5	1,7	0,9	2,6	372,5	—	—	—	—	—	—	12,2	—	12,2	—	—	—	12,2	384,7
Л30-12а	—	19,2	—	—	38,4	69,1	—	188,7	—	—	315,4	16,9	37,6	—	54,5	1,7	0,9	2,6	372,5	2,0	2,0	—	—	0,6	—	12,2	—	12,8	—	8,8	8,8	23,6	396,1
Л30-15	—	19,2	—	—	38,4	69,1	—	—	228,2	—	354,9	16,9	37,6	—	54,5	1,7	0,9	2,6	412,0	—	—	—	—	—	—	12,2	—	12,2	—	—	—	12,2	424,2
Л30-15а		19,2	—	—	38,4	69,1	—	—	228,2	—	354,9	16,9	37,6	—	54,5	1,7	0,9	2,6	412,0	2,0	2,0	—	—	0,6	—	12,2	—	12,8	—	8,8	8,8	23,6	435,6
Л31-3	5,0	9,5	35,2	—	—	79,2	—	—	—	—	128,9	7,0	—	3,8	10,8	1,5	4,0	5,5	145,2	—	—	—	—	—	8,8	—	—	8,8	—	—	—	8,8	154,0
Л31-3а	5,0	9,5	35,2	—	—	79,2	—	—	—	—	128,9	7,0	—	3,8	10,8	1,5	4,0	5,5	145,2	2,0	2,0	—	—	0,6	8,8	—	—	9,4	—	8,8	8,8	20,2	165,4
Л31-5	5,0	9,5	—	50,6	—	—	—	123,7	—	—	188,8	8,8	12,4	3,8	25,0	1,5	0,4	1,9	215,7	—	—	—	—	—	8,8	—	—	8,8	—	—	—	8,6	224,5
Л31-5а	5,0	9,5	—	50,6	—	—	—	123,7	—	—	188,8	8,8	12,4	3,8	25,0	1,5	0,4	1,9	215,7	2,0	2,0	—	—	0,6	8,8	—	—	9,4		8,8	8,8	20,2	235,9
Л31-8	5,0	9,5	—	—	69,0	—	—	—	149,3	—	232,8	8,8	12,4	3,8	25,0	1,5	0,4	1,9	259,7	—	—	—	—	—	8,8	—	—	8,8	—	—	—	8,8	268,5
Л31-8а	5,0	9,5	—	—	69,0	—	—	—	149,3	—	232,8	8,8	12,4	3,8	25,0	1,5	0,4	1,9	259,7	2,0	2,0	—	—	0,6	8,8	—	—	9,4	—	8,8	8,8	20,2	279,9
Л31-11	5,0	—	—	—	—	90,0	191,0	—	—	—	286,0	25,1	31,0	—	56,1	0,8	0,4	1,2	343,3	—	—	—	—	—	8,8	—	—	8,8	—	—	—	8,8	352.
Л31-11а	5,0	—	—	—	—	90,0	191,0	—	—	—	286,0	25,1	31,0	—	56,1	0,8	0,4	1,2	343,3	2,0	2,0	—	—	0,6	8,8	—	—	9,4	—	8,8	8,8	20,2	363,5
Л31-12	5,0	—	—	—	—	90,0	—	235,9	—	—	330,9	12,3	55,0	—	67,3	0,8	0,4	1,2	399,4	—	—	—	—	—	8,8	—	—	8,8	—	—	—	8,8	408,2
Л31-12а	5,0	—	—	—	—	90,0	—	235,9	—	—	330,9	12,3	55,0	—	67,3	0,8	0,4	1,2	399,4	2,0	2,0	—	—	0,6	8,8	—	—	9,4	—	8,8	8,8	20,2	419,6
Л31-15	5,0	—	—	—	—	—	114,0	—	284,1	—	403,1	3,5	70,8	—	74,3	0,8	0,4	1,2	478,6	—	—	—	—	—	8,8	—	—	8,8	—	—	—	8,8	487,4
Л31-15а	5,0	—	—	—	—	—	114,0	—	284,1	—	403,1	3,5	70,8	—	74,3	0,8	0,4	1,2	478,6	2,0	2,0	—	—	0,6	8,8	—	—	9,4	—	8,8	8,8	20,2	498,8
Л32-3	—	21,9	—	58,6	60,6	—	—	—	—	—	141,1	17,2	—	3,8	21,0	1,9	0,6	2,5	164,6	—	—	—	—	—	—	12,2	—	12,2	—	—	—	12,2	176,8
Л32-3а	—	21,9	—	58,6	60,6	—	—	—	—	—	141,1	17,2	—	3,8	21,0	1,9	0,6	2,5	164,6	2,0	2,0	—	—	0,6	—	12,2	—	12,8	—	8,8	8,8	23,6	188,2

Инв. № подл. | Подпись и дата | Взам. инв. №

Марка элемента	Изделия арматурные, кг																		Всего	Изделия закладные, кг													Общий расход, кг
	Арматура класса																			Арматура класса									Прокат стали				
	А-III ГОСТ 5781-82											А-I ГОСТ 5781-82				Вр-I ГОСТ 6727-80*				А-III ГОСТ 5781-82		А-I ГОСТ 5781-82							Вст3кп2 ГОСТ 380-71*				
	6	8	10	12	14	16	18	20	22	25	Итого	6	8	10	Итого	8	4	Итого		8	Итого	10	12	14	16	18	20	Итого	L63×6	L80×6	Итого		
Л32-5	—	21,9	—	—	79,8	—	100,2	—	—	—	201,9	10,2	12,4	3,8	26,4	1,9	0,6	2,5	230,8	—	—	—	—	—	—	12,2	—	12,2	—	—	—	12,2	243,0
Л32-5а	—	21,9	—	—	79,8	—	100,2	—	—	—	201,9	10,2	12,4	3,8	26,4	1,9	0,6	2,5	230,8	2,0	2,0	—	—	0,6	—	12,2	—	12,8	—	8,8	8,8	23,6	254,4
Л32-8	—	21,9	—	—	—	—	132,0	—	149,3	—	303,2	—	30,4	3,8	34,2	1,9	0,6	2,5	339,9	—	—	—	—	—	—	12,2	—	12,2	—	—	—	12,2	352,1
Л32-8а	—	21,9	—	—	—	—	132,0	—	149,3	—	303,2	—	30,4	3,8	34,2	1,9	0,6	2,5	339,9	2,0	2,0	—	—	0,6	—	12,2	—	12,8	—	8,8	8,8	23,6	363,5
Л32-11	—	12,4	—	—	—	—	191,0	163,0	—	—	366,4	16,3	49,0	—	65,3	1,2	0,6	1,8	433,5	—	—	—	—	—	—	12,2	—	12,2	—	—	—	12,2	445,7
Л32-11а	—	12,4	—	—	—	—	191,0	163,0	—	—	366,4	16,3	49,0	—	65,3	1,2	0,6	1,8	433,5	2,0	2,0	—	—	0,6	—	12,2	—	12,8	—	8,8	8,8	23,6	457,1
Л32-12	—	12,4	—	—	—	—	191,0	—	196,6	—	400,0	16,3	49,0	—	65,3	1,2	0,6	1,8	467,1	—	—	—	—	—	—	12,2	—	12,2	—	—	—	12,2	479,3
Л32-12а	—	12,4	—	—	—	—	191,0	—	196,6	—	400,0	16,3	49,0	—	65,3	1,2	0,6	1,8	467,1	2,0	2,0	—	—	0,6	—	12,2	—	12,8	—	8,8	8,8	23,6	490,7
Л32-15		12,4	—	—	—	—	—	235,9	196,6	—	444,9	27,5	49,0	—	76,5	1,2	0,6	1,8	523,2	—	—	—	—	—	—	12,2	—	12,2	—	—	—	12,2	535,4
Л32-15а	—	12,4	—	—	—	—	—	235,9	196,6	—	444,9	27,5	49,0	—	76,5	1,2	0,6	1,8	523,2	2,0	2,0	—	—	0,6	—	12,2	—	12,8	—	8,8	8,8	23,6	546,8
Л33-3	—	25,1	—	66,6	60,6	—	—	—	—	—	152,3	18,4	—	3,8	22,2	2,1	0,8	2,9	177,4	—	—	—	—	—	—	12,2	—	12,2	—	—	—	12,2	189,6
Л33-3а	—	25,1	—	66,6	60,6	—	—	—	—	—	152,3	18,4	—	3,8	22,2	2,1	0,8	2,9	177,4	2,0	2,0	—	—	0,6		12,2	—	12,8	—	8,8	8,8	23,6	201,0
Л33-5	—	25,1	—	—	90,8	—	100,2	—	—	—	216,1	11,4	12,4	3,8	27,6	2,1	0,8	2,9	246,6	—	—	—	—	—	—	12,2	—	12,2	—	—	—	12,2	258,8
Л33-5а	—	25,1	—	—	90,8	—	100,2	—	—	—	216,1	11,4	12,4	3,8	27,6	2,1	0,8	2,9	246,6	2,0	2,0	—	—	0,6	—	12,2	—	12,8	—	8,8	8,8	23,6	270,2
Л33-8	—	25,1	—	—	—	118,6	—	123,7	—	—	267,4	11,4	12,4	3,8	27,6	2,1	0,8	2,9	297,9	—	—	—	—	—	—	12,2	—	12,2	—	—	—	12,2	310,1
Л33-8а	—	25,1	—	—	—	118,6	—	123,7	—	—	267,4	11,4	12,4	3,8	27,6	2,1	0,8	2,9	297,9	2,0	2,0	—	—	0,6	—	12,2	—	12,8	—	8,8	8,8	23,6	321,5
Л33-11	—	15,6	—	—	—	151,3	150,0	—	—	—	316,9	22,0	41,2	—	63,2	1,4	0,8	2,2	382,3	—	—	—	—	—	—	12,2	—	12,2	—	—	—	12,2	394,5
Л33-11а	—	15,6	—	—	—	151,3	150,0	—	—	—	316,9	22,0	41,2	—	63,2	1,4	0,8	2,2	382,3	2,0	2,0	—	—	0,6	—	12,2	—	12,8	—	8,8	8,8	23,6	405,9
Л33-12	—	15,6	—	—	—	—	191,0	185,2	—	—	391,8	16,3	51,4	—	67,7	1,4	0,8	2,2	461,7	—	—	—	—	—	—	12,2	—	12,2	—	—	—	12,2	473,9
Л33-12а	—	15,6	—	—	—	—	191,0	185,2	—	—	391,8	16,3	51,4	—	67,7	1,4	0,8	2,2	461,7	2,0	2,0	—	—	0,6	—	12,2	—	12,8	—	8,8	8,8	23,6	485,3
Л33-15	—	15,6	—	—	—	—	—	421,1	—	—	436,7	3,5	75,4	—	78,9	1,4	0,8	2,2	517,8	—	—	—	—	—	—	12,2	—	12,2	—	—	—	12,2	530,0
Л33-15а	—	15,6	—	—	—	—	—	421,1	—	—	436,7	3,5	75,4	—	78,9	1,4	0,8	2,2	517,8	2,0	2,0	—	—	0,6	—	12,2	—	12,8	—	8,8	8,8	23,6	541,4
Л34-3	—	28,7	—	44,5	101,6	—	—	—	—	—	174,8	12,6	—	3,8	16,4	2,5	3,7	6,2	197,4	—	—	—	—	—	—	—	17,2	17,2	—	—	—	17,2	214,6
Л34-3а	—	28,7	—	44,5	101,6	—	—	—	—	—	174,8	12,6	—	3,8	16,4	2,5	3,7	6,2	197,4	2,0	2,0	—	—	0,6	—	—	17,2	17,8	—	8,8	8,8	28,6	226,0

Инв. № подл. | Подпись и дата | Взам. инв. №

Марка элемента	Изделия арматурные, кг																		Всего	Изделия закладные, кг												Всего	Общий расход, кг
	Арматура класса																			Арматура класса								Прокат стали					
	А-III											А-I				Вр-I				А-III		А-I						Вст3кп2					
	ГОСТ 5781-82											ГОСТ 5781-82				ГОСТ 6727-80*				ГОСТ 5781-82		ГОСТ 5781-82						ГОСТ 380-71*					
	6	8	10	12	14	16	18	20	22	25	Итого	6	8	10	Итого	3	4	Итого		8	Итого	10	12	14	16	18	20	Итого	Ф63×5	Ф80×6	Итого		
Л34-5	—	28,7	—	—	—	212,0	—	—	—	—	240,7	19,6	—	3,8	23,4	2,5	0,9	3,4	267,5	—	—	—	—	—	—	—	17,2	17,2	—	—	—	17,2	284,7
Л34-5а	—	28,7	—	—	—	212,0	—	—	—	—	240,7	19,6	—	3,8	23,4	2,5	0,9	3,4	267,5	2,0	2,0	—	—	0,6	—	—	17,2	17,8	—	8,8	8,8	28,6	296,1
Л34-8	—	28,7	—	—	—	168,0	—	123,7	—	—	320,4	—	35,0	3,8	38,8	2,5	0,9	3,4	362,6	—	—	—	—	—	—	—	17,2	17,2	—	—	—	17,2	379,8
Л34-8а	—	28,7	—	—	—	168,0	—	123,7	—	—	320,4	—	35,0	3,8	38,8	2,5	0,9	3,4	362,6	2,0	2,0	—	—	0,6	—	—	17,2	17,8	—	8,8	8,8	28,6	391,2
Л34-11	—	19,2	—	—	—	151,3	—	207,4	—	—	377,9	22,0	43,4	—	65,4	1,8	0,9	2,7	446,0	—	—	—	—	—	—	—	17,2	17,2	—	—	—	17,2	463,2
Л34-11а	—	19,2	—	—	—	151,3	—	207,4	—	—	377,9	22,0	43,4	—	65,4	1,8	0,9	2,7	446,0	2,0	2,0	—	—	0,6	—	—	17,2	17,8	—	8,8	8,8	28,6	474,6
Л34-12	—	19,2	—	—	—	—	191,0	—	250,4	—	460,6	16,3	53,6	—	69,9	1,8	0,9	2,7	533,2	—	—	—	—	—	—	—	17,2	17,2	—	—	—	17,2	550,4
Л34-12а	—	19,2	—	—	—	—	191,0	—	250,4	—	460,6	16,3	53,6	—	69,9	1,8	0,9	2,7	533,2	2,0	2,0	—	—	0,6	—	—	17,2	17,8	—	8,8	8,8	28,6	561,8
Л34-15	—	19,2	—	—	—	—	82,2	134,4	250,4	—	486,2	3,5	77,6	—	81,1	1,8	0,9	2,7	570,0	—	—	—	—	—	—	—	17,2	17,2	—	—	—	17,2	587,2
Л34-15а	—	19,2	—	—	—	—	82,2	134,4	250,4	—	486,2	3,5	77,6	—	81,1	1,8	0,9	2,7	570,0	2,0	2,0	—	—	0,6	—	—	17,2	17,8	—	8,8	8,8	28,6	598,6
Л35-3	5,0	11,0	38,8	—	—	—	93,5	—	—	—	148,3	—	8,2	4,1	12,3	1,5	4,0	5,5	166,1	—	—	—	—	—	—	12,2	—	12,2	—	—	—	12,2	178,3
Л35-3а	5,0	11,0	38,8	—	—	—	93,5	—	—	—	148,3	—	8,2	4,1	12,3	1,5	4,0	5,5	166,1	2,0	2,0	—	—	0,6	—	12,2	—	12,8	—	8,8	8,8	23,6	189,7
Л35-5	5,0	11,0	—	56,0	—	—	—	—	177,3	—	249,3	8,8	14,7	4,1	27,6	1,5	0,4	1,9	278,8	—	—	—	—	—	—	12,2	—	12,2	—	—	—	12,2	291,0
Л35-5а	5,0	11,0	—	56,0	—	—	—	—	177,3	—	249,3	8,8	14,7	4,1	27,6	1,5	0,4	1,9	278,8	2,0	2,0	—	—	0,6	—	12,2	—	12,8	—	8,8	8,8	23,6	302,4
Л35-8	5,0	—	—	56,0	—	—	—	—	282,1	—	343,1	17,1	38,0	—	55,1	0,8	0,4	1,2	399,4	—	—	—	—	—	—	12,2	—	12,2	—	—	—	12,2	411,6
Л35-8а	5,0	—	—	56,0	—	—	—	—	282,1	—	343,1	17,1	38,0	—	55,1	0,8	0,4	1,2	399,4	2,0	2,0	—	—	0,6	—	12,2	—	12,8	—	8,8	8,8	23,6	423,0
Л35-11	5,0	—	—	—	—	99,6	—	—	339,7	—	444,3	12,3	70,0	—	82,3	0,8	0,4	1,2	527,8	—	—	—	—	—	—	12,2	—	12,2	—	—	—	12,2	540,0
Л35-11а	5,0	—	—	—	—	99,6	—	—	339,7	—	444,3	12,3	70,0	—	82,3	0,8	0,4	1,2	527,8	2,0	2,0	—	—	0,6	—	12,2	—	12,8	—	8,8	8,8	23,6	551,4
Л35-12	5,0	—	—	—	—	99,6	—	—	149,3	246,4	500,3	12,3	70,0	—	82,3	0,8	0,4	1,2	583,8	—	—	—	—	—	—	12,2	—	12,2	—	—	—	12,2	596,0
Л35-12а	5,0	—	—	—	—	99,6	—	—	149,3	246,4	500,3	12,3	70,0	—	82,3	0,8	0,4	1,2	583,8	2,0	2,0	—	—	0,6	—	12,2	—	12,8	—	8,8	8,8	23,6	607,4
Л35-15	5,0	—	—	—	—	—	126,0	—	—	439,3	570,3	3,5	73,4	19,5	96,4	0,8	0,4	1,2	667,9	—	—	—	—	—	—	12,2	—	12,2	—	—	—	12,2	680,1
Л35-15а	5,0	—	—	—	—	—	126,0	—	—	439,3	570,3	3,5	73,4	19,5	96,4	0,8	0,4	1,2	667,9	2,0	2,0	—	—	0,6	—	12,2	—	12,8	—	8,8	8,8	23,6	694,5
Л36-3	—	23,4	—	64,0	—	—	118,4	—	—	—	205,8	10,2	14,7	4,1	29,0	1,9	0,6	2,5	237,3	—	—	—	—	—	—	—	17,2	17,2	—	—	—	17,2	254,5
Л36-3а	—	23,4	—	64,0	—	—	118,4	—	—	—	205,8	10,2	14,7	4,1	29,0	1,9	0,6	2,5	237,3	2,0	2,0	—	—	0,6	—	—	17,2	17,8	—	8,8	8,8	28,6	265,9

Инв.№ подл. | Подп. и дата | Взам. инв.№

Марка элемента	Изделия арматурные, кг																		Всего	Изделия закладные, кг												Всего	Общий расход, кг
	Арматура класса																			Арматура класса									Прокат стали				
	А-III											А-I				Вр-I				А-III		А-I							Вст3кп2				
	ГОСТ 5781-82											ГОСТ 5781-82				ГОСТ 6727-80*				ГОСТ 5781-82		ГОСТ 5781-82							ГОСТ 380-71*				
	6	8	10	12	14	16	18	20	22	25	Итого	6	8	10	Итого	3	4	Итого		8	Итого	10	12	14	16	18	20	Итого	Л63-5	Л80-6	Итого		
Л36-5	—	23,4	—	64,0	—	—	—	146,6	—	—	234,0	10,2	14,7	4,1	29,0	1,9	0,6	2,5	265,5	—	—	—	—	—	—	—	17,2	17,2	—	—	—	17,2	282,7
Л36-5а	—	23,4	—	64,0	—	—	—	146,6	—	—	234,0	10,2	14,7	4,1	29,0	1,9	0,6	2,5	265,5	2,0	2,0	—	—	0,6	—	—	17,2	17,8	—	8,8	8,8	28,6	294,1
Л36-8	—	23,4	—	—	—	113,7	—	—	—	228,8	365,9	10,2	—	27,0	37,2	1,9	0,6	2,5	405,6	—	—	—	—	—	—	—	17,2	17,2	—	—	—	17,2	422,8
Л36-8а	—	23,4	—	—	—	113,7	—	—	—	228,8	365,9	10,2	—	27,0	37,2	1,9	0,8	2,5	405,6	2,0	2,0	—	—	0,6	—	—	17,2	17,8	—	8,8	8,8	28,6	434,2
Л38-11	—	12,4	—	—	—	—	144,0	279,9	—	—	436,3	3,5	86,9	—	90,4	1,2	0,6	1,8	528,5	—	—	—	—	—	—	—	17,2	17,2	—	—	—	17,2	545,7
Л36-11а	—	12,4	—	—	—	—	144,0	279,9	—	—	436,3	3,5	86,9	—	90,4	1,2	0,8	1,8	528,5	2,0	2,0	—	—	0,6	—	—	17,2	17,8	—	8,8	8,8	28,6	557,1
Л36-12	—	12,4	—	—	—	—	—	177,8	339,7	—	529,9	3,5	86,9	—	90,4	1,2	0,8	1,8	622,1	—	—	—	—	—	—	—	17,2	17,2	—	—	—	17,2	639,3
Л36-12а	—	12,4	—	—	—	—	—	177,8	339,7	—	529,9	3,5	86,9	—	90,4	1,2	0,8	1,8	622,1	2,0	2,0	—	—	0,6	—	—	17,2	17,8	—	8,8	8,8	28,6	650,7
Л36-15	—	12,4	—	—	—	—	—	177,8	—	439,3	629,5	3,5	75,6	19,5	98,6	1,2	0,8	1,8	729,9	—	—	—	—	—	—	—	17,2	17,2	—	—	—	17,2	747,1
Л36-15а	—	12,4	—	—	—	—	—	177,8	—	439,3	629,5	3,5	75,6	19,5	98,6	1,2	0,8	1,8	729,9	2,0	2,0	—	—	0,6	—	—	17,2	17,8	—	8,8	8,8	28,6	758,5
Л37-3	—	26,6	—	72,0	—	—	118,4	—	—	—	217,0	11,4	14,7	4,1	30,2	2,1	0,8	2,9	250,1	—	—	—	—	—	—	—	17,2	17,2	—	—	—	17,2	267,3
Л37-3а	—	26,6	—	72,0	—	—	118,4	—	—	—	217,0	11,4	14,7	4,1	30,2	2,1	0,8	2,9	250,1	2,0	2,0	—	—	0,6	—	—	17,2	17,8	—	8,8	8,8	28,6	278,7
Л37-5	—	26,6	—	—	97,8	—	—	146,6	—	—	271,0	11,4	14,7	4,1	30,2	2,1	0,8	2,9	304,1	—	—	—	—	—	—	—	17,2	17,2	—	—	—	17,2	321,3
Л37-5а	—	26,6	—	—	97,8	—	—	146,6	—	—	271,0	11,4	14,7	4,1	30,2	2,1	0,8	2,9	304,1	2,0	2,0	—	—	0,6	—	—	17,2	17,8	—	8,8	8,8	28,6	332,7
Л37-8	—	26,6	—	—	—	127,8	—	—	—	228,8	383,2	11,4	—	27,0	38,4	2,1	0,8	2,9	424,5	—	—	—	—	—	—	—	17,2	17,2	—	—	—	17,2	441,7
Л37-8а	—	26,6	—	—	—	127,8	—	—	—	228,8	383,2	11,4	—	27,0	38,4	2,1	0,8	2,9	424,5	2,0	2,0	—	—	0,6	—	—	17,2	17,8	—	8,8	8,8	28,6	453,1
Л37-11	—	15,6	—	—	—	—	262,2	156,3	—	—	434,1	3,5	89,1	—	92,6	1,4	0,8	2,2	528,9	—	—	—	—	—	—	—	17,2	17,2	—	—	—	17,2	546,1
Л37-11а	—	15,6	—	—	—	—	262,2	156,3	—	—	434,1	3,5	89,1	—	92,6	1,4	0,8	2,2	528,9	2,0	2,0	—	—	0,6	—	—	17,2	17,8	—	8,8	8,8	28,6	557,5
Л37-12	—	15,6	—	—	—	—	162,0	123,7	190,4	—	491,7	3,5	89,1	—	92,6	1,4	0,8	2,2	586,5	—	—	—	—	—	—	—	17,2	17,2	—	—	—	17,2	603,7
Л37-12а	—	15,6	—	—	—	—	162,0	123,7	190,4	—	491,7	3,5	89,1	—	92,6	1,4	0,8	2,2	586,5	2,0	2,0	—	—	0,6	—	—	17,2	17,8	—	8,8	8,8	28,6	615,1
Л37-15	—	15,6	—	—	—	—	—	200,0	339,7	—	555,3	3,5	89,1	—	92,6	1,4	0,8	2,2	650,1	—	—	—	—	—	—	—	17,2	17,2	—	—	—	17,2	667,3
Л37-15а	—	15,6	—	—	—	—	—	200,0	339,7	—	555,3	3,5	89,1	—	92,6	1,4	0,8	2,2	650,1	2,0	2,0	—	—	0,6	—	—	17,2	17,8	—	8,8	8,8	28,6	678,7
Л38-3	—	30,2	—	—	—	180,6	—	—	—	—	210,8	20,8	—	4,1	24,9	2,4	0,9	3,3	239,0	—	—	—	—	—	—	—	17,2	17,2	—	—	—	17,2	256,2
Л38-3а	—	30,2	—	—	—	180,6	—	—	—	—	210,8	20,8	—	4,1	24,9	2,4	0,9	3,3	239,0	2,0	2,0	—	—	0,6	—	—	17,2	17,8	—	8,8	8,8	28,6	267,6

Инв. № подл. | Подп. и дата | Взам. инв. №

Марка элемента	Изделия арматурные, кг																			Изделия закладные, кг												Общий расход, кг
	Арматура класса																		Всего	Арматура класса									Прокат стали		Всего	
	А-III											А-I				Вр-I				А-III		А-I							Вст3кп2			
	ГОСТ 5781-82											ГОСТ 5781-82				ГОСТ 6727-80*				ГОСТ 5781-82		ГОСТ 5781-82							ГОСТ 380-71*			
	6	8	10	12	14	16	18	20	22	25	Итого	6	8	10	Итого	3	4	Итого		8	Итого	8	10	12	14	16	18	20	Итого	4,80-6	Итого		
Л38-5	—	30,2	—	—	—	141,9	—	146,6	—	—	318,7	12,6	14,7	4,1	31,4	2,4	0,9	3,3	353,4	—	—	—	—	—	—	—	—	17,2	17,2	—	—	17,2	370,6
Л38-5а	—	30,2	—	—	—	141,9	—	146,6	—	—	318,7	12,6	14,7	4,1	31,4	2,4	0,9	3,3	353,4	2,0	2,0	—	—	—	0,6	—	—	17,2	17,8	8,8	8,8	28,6	382,0
Л38-8	—	30,2	—	—	—	—	179,8	—	177,3	—	387,3	—	37,3	4,1	41,4	2,4	0,9	3,3	432,0	—	—	—	—	—	—	—	—	17,2	17,2	—	—	17,2	449,2
Л38-8а	—	30,2	—	—	—	—	179,8	—	177,3	—	387,3	—	37,3	4,1	41,4	2,4	0,9	3,3	432,0	2,0	2,0	—	—	—	0,6	—	—	17,2	17,8	8,8	8,8	28,6	460,6
Л38-11	—	19,2	—	—	—	—	288,2	222,4	—	—	469,8	21,1	60,6	—	81,7	1,8	0,9	2,7	554,2	—	—	—	—	—	—	—	—	17,2	17,2	—	—	17,2	571,4
Л38-11а	—	19,2	—	—	—	—	288,2	222,4	—	—	469,8	21,1	60,6	—	81,7	1,8	0,9	2,7	554,2	2,0	2,0	—	—	—	0,6	—	—	17,2	17,8	8,8	8,8	28,6	582,8
Л38-12	—	19,2	—	—	—	—	—	346,1	190,4	—	555,7	3,5	92,6	—	96,1	1,8	0,9	2,7	654,5	—	—	—	—	—	—	—	—	17,2	17,2	—	—	17,2	671,7
Л38-12а	—	19,2	—	—	—	—	—	346,1	190,4	—	555,7	3,5	92,6	—	96,1	1,8	0,9	2,7	654,5	2,0	2,0	—	—	—	0,6	—	—	17,2	17,8	8,8	8,8	28,6	683,1
Л38-15	—	19,2	—	—	—	—	—	—	607,9	—	627,1	3,5	92,6	—	96,1	1,8	0,9	2,7	725,9	—	—	—	—	—	—	—	—	17,2	17,2	—	—	17,2	743,1
Л38-15а	—	19,2	—	—	—	—	—	—	607,9	—	627,1	3,5	92,6	—	96,1	1,8	0,9	2,7	725,9	2,0	2,0	—	—	—	0,6	—	—	17,2	17,8	8,8	8,8	28,6	754,5
Л1g-8	1,3	—	—	—	—	—	—	—	—	—	1,3	—	—	—	—	0,3	—	0,3	1,6	—	—	0,7	—	—	—	—	—	—	0,7	—	—	0,7	2,3
Л1g-15	0,4	1,6	—	—	—	—	—	—	—	—	2,0	—	—	—	—	0,3	—	0,3	2,3	—	—	0,7	—	—	—	—	—	—	0,7	—	—	0,7	3,0
Л2g-8	1,5	—	—	—	—	—	—	—	—	—	1,5	—	—	—	—	0,3	—	0,3	1,8	—	—	0,7	—	—	—	—	—	—	0,7	—	—	0,7	2,5
Л2g-15	0,5	1,9	—	—	—	—	—	—	—	—	2,4	—	—	—	—	0,3	—	0,3	2,7	—	—	0,7	—	—	—	—	—	—	0,7	—	—	0,7	3,4
Л3g-8	2,0	—	—	—	—	—	—	—	—	—	2,0	—	—	—	—	0,3	—	0,3	2,3	—	—	0,7	—	—	—	—	—	—	0,7	—	—	0,7	3,0
Л3g-15	—	3,5	—	—	—	—	—	—	—	—	3,5	—	—	—	—	0,3	—	0,3	3,8	—	—	0,7	—	—	—	—	—	—	0,7	—	—	0,7	4,5
Л4g-8	0,7	2,7	—	—	—	—	—	—	—	—	3,4	—	—	—	—	0,3	—	0,3	3,7	—	—	0,7	—	—	—	—	—	—	0,7	—	—	0,7	4,4
Л4g-15	—	3,9	—	—	—	—	—	—	—	—	3,9	—	—	—	—	0,3	—	0,3	4,2	—	—	0,7	—	—	—	—	—	—	0,7	—	—	0,7	4,9
Л5g-8	0,7	3,2	—	—	—	—	—	—	—	—	3,9	—	—	—	—	0,4	—	0,4	4,3	—	—	0,7	—	—	—	—	—	—	0,7	—	—	0,7	5,0
Л5g-15	—	4,4	—	—	—	—	—	—	—	—	4,4	—	—	—	—	0,4	—	0,4	4,8	—	—	0,7	—	—	—	—	—	—	0,7	—	—	0,7	5,5
Л6g-5	—	5,1	—	—	—	—	—	—	—	—	5,1	—	—	—	—	0,4	—	0,4	5,5	—	—	0,7	—	—	—	—	—	—	0,7	—	—	0,7	6,2
Л6g-6	—	—	8,0	—	—	—	—	—	—	—	8,0	—	—	—	—	—	0,7	0,7	8,7	—	—	0,7	—	—	—	—	—	—	0,7	—	—	0,7	9,4
Л6g-11	—	—	8,0	—	—	—	—	—	—	—	8,0	—	—	—	—	—	0,7	0,7	8,7	—	—	0,7	—	—	—	—	—	—	0,7	—	—	0,7	9,4
Л6g-12	—	—	5,2	4,1	—	—	—	—	—	—	9,3	—	—	—	—	—	0,7	0,7	10,0	—	—	0,7	—	—	—	—	—	—	0,7	—	—	0,7	10,7

Инв. № подл. | Подп. и дата | Взам. инв. №

Марка элемента	Изделия арматурные, кг																		Всего	Изделия закладные, кг												Всего	Общий расход, кг
	Арматура класса																			Арматура класса												Прокат стали			
	А-III												А-I				Вр-I			А-III		А-I									Вст3кп2			
	ГОСТ 5781-82												ГОСТ 5781-82				ГОСТ 6727-80*			ГОСТ 5781-82		ГОСТ 5781-82									ГОСТ 380-71*			
	6	8	10	12	14	16	18	20	22	25	Итого	6	8	10	Итого	3	4	Итого		8	Итого	8	10	12	14	16	18	20	Итого	180-6	Итого		
Л6д-15	—	—	5,2	4,1	—	—	—	—	—	—	9,3	—	—	—	—	—	0,7	0,7	10,0	—	—	0,7	—	—	—	—	—	—	0,7	—	—	0,7	10,7
Л7д-5	—	5,6	—	—	—	—	—	—	—	—	5,6	—	—	—	—	0,4	—	0,4	6,0	—	—	0,7	—	—	—	—	—	—	0,7	—	—	0,7	6,7
Л7д-8	—	—	8,7	—	—	—	—	—	—	—	8,7	—	—	—	—	—	0,7	0,7	9,4	—	—	0,7	—	—	—	—	—	—	0,7	—	—	0,7	10,1
Л7д-11	—	—	8,7	—	—	—	—	—	—	—	8,7	—	—	—	—	—	0,7	0,7	9,4	—	—	0,7	—	—	—	—	—	—	0,7	—	—	0,7	10,1
Л7д-12	—	—	5,9	4,1	—	—	—	—	—	—	10,0	—	—	—	—	—	0,7	0,7	10,7	—	—	0,7	—	—	—	—	—	—	0,7	—	—	0,7	11,4
Л7д-15	—	—	5,9	4,1	—	—	—	—	—	—	10,0	—	—	—	—	—	0,7	0,7	10,7	—	—	0,7	—	—	—	—	—	—	0,7	—	—	0,7	11,4
Л8д-5	1,0	5,2	—	—	—	—	—	—	—	—	6,2	—	—	—	—	0,5	—	0,5	6,7	—	—	0,7	—	—	—	—	—	—	0,7	—	—	0,7	7,4
Л8д-8	—	1,8	8,2	—	—	—	—	—	—	—	10,0	—	—	—	—	0,1	0,8	0,9	10,9	—	—	0,7	—	—	—	—	—	—	0,7	—	—	0,7	11,6
Л8д-11	—	1,8	8,2	—	—	—	—	—	—	—	10,0	—	—	—	—	0,1	0,8	0,9	10,9	—	—	0,7	—	—	—	—	—	—	0,7	—	—	0,7	11,6
Л8д-15	—	—	2,8	11,8	—	—	—	—	—	—	14,6	—	—	—	—	—	1,0	1,0	15,6	—	—	0,7	—	—	—	—	—	—	0,7	—	—	0,7	16,3
Л9д-5	1,0	—	9,6	—	—	—	—	—	—	—	10,6	—	—	—	—	0,1	0,8	0,9	14,5	—	—	—	1,2	—	—	—	—	—	1,2	—	—	1,2	12,7
Л9д-8	—	1,8	—	13,8	—	—	—	—	—	—	15,6	—	—	—	—	0,1	0,8	0,9	16,5	—	—	—	1,2	—	—	—	—	—	1,2	—	—	1,2	17,7
Л9д-11	—	1,8	—	13,8	—	—	—	—	—	—	15,6	—	—	—	—	0,1	0,8	0,9	16,5	—	—	—	1,2	—	—	—	—	—	1,2	—	—	1,2	17,7
Л9д-15	—	—	2,8	13,8	—	—	—	—	—	—	16,6	—	—	—	—	—	1,0	1,0	17,6	—	—	—	1,2	—	—	—	—	—	1,2	—	—	1,2	18,8
Л10д-3	—	2,3	6,0	—	—	—	—	—	—	—	8,3	0,4	—	—	0,4	0,2	0,5	0,7	9,4	—	—	0,7	—	—	—	—	—	—	0,7	—	—	0,7	10,1
Л10д-5	—	—	9,6	—	—	—	—	—	—	—	9,6	0,4	—	—	0,4	—	0,8	0,8	10,8	—	—	0,7	—	—	—	—	—	—	0,7	—	—	0,7	11,5
Л10д-8	—	—	6,0	—	7,0	—	—	—	—	—	13,0	1,1	—	—	1,1	—	0,5	0,5	14,6	—	—	0,7	—	—	—	—	—	—	0,7	—	—	0,7	15,3
Л10д-11	—	—	—	8,7	7,0	—	—	—	—	—	15,7	1,1	—	—	1,1	—	0,5	0,5	17,3	—	—	0,7	—	—	—	—	—	—	0,7	—	—	0,7	18,0
Л10д-15	—	—	—	—	11,9	9,2	—	—	—	—	21,1	2,4	—	—	2,4	—	—	—	23,5	—	—	0,7	—	—	—	—	—	—	0,7	—	—	0,7	24,2
Л11д-3	—	2,3	7,4	—	—	—	—	—	—	—	9,7	0,4	—	—	0,4	0,2	0,6	0,8	10,9	—	—	0,7	—	—	—	—	—	—	0,7	—	—	0,7	11,6
Л11д-5	—	—	3,6	10,6	—	—	—	—	—	—	14,2	0,4	—	—	0,4	—	0,9	0,9	15,5	—	—	0,7	—	—	—	—	—	—	0,7	—	—	0,7	16,2
Л11д-8	—	—	—	10,6	7,0	—	—	—	—	—	17,6	1,1	—	—	1,1	—	0,6	0,6	19,3	—	—	0,7	—	—	—	—	—	—	0,7	—	—	0,7	20,0
Л11д-11	—	—	—	—	21,6	—	—	—	—	—	21,6	2,5	—	—	2,5	—	—	—	24,1	—	—	0,7	—	—	—	—	—	—	0,7	—	—	0,7	24,8
Л11д-15	—	—	—	—	—	28,2	—	—	—	—	28,2	2,5	—	—	2,5	—	—	—	30,7	—	—	0,7	—	—	—	—	—	—	0,7	—	—	0,7	31,4

Инв. № подл. | Подп. и дата | Взам. инв. №

Марка элемента	Изделия арматурные, кг																			Изделия закладные, кг												Общий расход, кг
	Арматура класса																			Арматура класса												
	IV-III												A-I				Вр-I				A-III	A-I							Прокат стали Вст3кп2			
	ГОСТ 5781-82												ГОСТ 5781-82				ГОСТ 6727-80*				ГОСТ 5781-82	ГОСТ 5781-82							ГОСТ 380-71*			
	8	8	10	12	14	16	18	20	22	25	Итого	6	8	10	Итого	3	4	Итого	Всего	8	Итого	8	10	12	14	16	18	20	Итого	180-6	Итого	Всего
Л12д-3	—	5,3	8,8	—	—	—	—	—	—	—	14,1	0,2	—	—	0,2	0,4	0,9	1,3	15,6	—	—	0,7	—	—	—	—	—	—	0,7	—	—	0,7	16,3
Л12д-5	—	3,0	12,4	—	—	—	—	—	—	—	15,4	0,2	—	—	0,2	0,2	1,2	1,4	17,0	—	—	0,7	—	—	—	—	—	—	0,7	—	—	0,7	17,7
Л12д-8	—	3,0	—	18,0	—	—	—	—	—	—	21,0	0,2	—	—	0,2	0,2	1,2	1,4	22,6	—	—	0,7	—	—	—	—	—	—	0,7	—	—	0,7	23,3
Л12д-11	—	3,0	—	18,0	—	—	—	—	—	—	21,0	0,2	—	—	0,2	0,2	1,2	1,4	22,6	—	—	0,7	—	—	—	—	—	—	0,7	—	—	0,7	23,3
Л12д-12	—	3,0	—	—	24,4	—	—	—	—	—	27,4	2,7	—	—	2,7	0,2	0,1	0,3	30,4	—	—	0,7	—	—	—	—	—	—	0,7	—	—	0,7	31,1
Л12д-15	—	3,0	—	—	24,4	—	—	—	—	—	27,4	2,7	—	—	2,7	0,2	0,1	0,3	30,4	—	—	0,7	—	—	—	—	—	—	0,7	—	—	0,7	31,1
Л13д-3	1,3	10,8	—	—	—	—	—	—	—	—	12,1	0,4	—	—	0,4	1,0	0,2	1,2	13,7	—	—	—	1,2	—	—	—	—	—	1,2	—	—	1,2	14,9
Л13д-5	—	6,5	10,4	—	—	—	—	—	—	—	16,9	0,4	—	—	0,4	0,6	1,0	1,6	18,9	—	—	—	1,2	—	—	—	—	—	1,2	—	—	1,2	20,1
Л13д-8	—	4,2	3,6	15,0	—	—	—	—	—	—	22,8	0,4	—	—	0,4	0,4	1,3	1,7	24,9	—	—	—	1,2	—	—	—	—	—	1,2	—	—	1,2	26,1
Л13д-11	—	4,2	3,6	15,0	—	—	—	—	—	—	22,8	0,4	—	—	0,4	0,4	1,3	1,7	24,9	—	—	—	1,2	—	—	—	—	—	1,2	—	—	1,2	28,1
Л13д-15	—	4,2	—	20,2	—	—	—	—	—	—	24,4	0,4	—	—	0,4	0,4	1,3	1,7	26,5	—	—	—	1,2	—	—	—	—	—	1,2	—	—	1,2	27,0
Л14д-3	—	4,8	—	6,4	—	—	—	—	—	—	11,2	0,4	—	—	0,4	0,4	0,4	0,8	12,4	—	—	0,7	—	—	—	—	—	—	0,7	—	—	0,7	13,1
Л14д-5	—	—	7,6	6,4	—	—	—	—	—	—	14,0	0,4	—	—	0,4	—	1,2	1,2	15,6	—	—	0,7	—	—	—	—	—	—	0,7	—	—	0,7	16,3
Л14д-8	—	—	7,6	—	8,7	—	—	—	—	—	16,3	1,3	—	—	1,3	—	0,8	0,8	18,4	—	—	0,7	—	—	—	—	—	—	0,7	—	—	0,7	19,1
Л14д-11	—	—	7,6	—	—	11,4	—	—	—	—	19,0	1,3	—	—	1,3	—	0,8	0,8	21,1	—	—	0,7	—	—	—	—	—	—	0,7	—	—	0,7	21,8
Л14д-12	—	—	—	11,0	—	—	—	17,8	—	—	28,8	1,3	—	—	1,3	—	0,8	0,8	30,9	—	—	0,7	—	—	—	—	—	—	0,7	—	—	0,7	31,6
Л14д-15	—	—	—	11,0	—	—	—	17,8	—	—	28,8	1,3	—	—	1,3	—	0,8	0,8	30,9	—	—	0,7	—	—	—	—	—	—	0,7	—	—	0,7	31,6
Л15д-3	—	—	8,4	6,4	—	—	—	—	—	—	14,8	0,4	—	—	0,4	—	1,2	1,2	16,4	—	—	—	1,2	—	—	—	—	—	1,2	—	—	1,2	17,6
Л15д-5	—	—	—	18,4	—	—	—	—	—	—	18,4	0,4	—	—	0,4	—	1,2	1,2	20,0	—	—	—	1,2	—	—	—	—	—	1,2	—	—	1,2	21,2
Л15д-8	—	—	—	12,0	8,7	—	—	—	—	—	20,7	1,3	—	—	1,3	—	0,8	0,8	22,8	—	—	—	1,2	—	—	—	—	—	1,2	—	—	1,2	24,0
Л15д-11	—	—	—	—	16,4	11,4	—	—	—	—	27,8	3,1	—	—	3,1	—	—	—	30,9	—	—	—	1,2	—	—	—	—	—	1,2	—	—	1,2	32,1
Л15д-12	—	—	—	—	—	21,4	14,4	—	—	—	35,8	3,1	—	—	3,1	—	—	—	38,9	—	—	—	1,2	—	—	—	—	—	1,2	—	—	1,2	40,1
Л15д-15	—	—	—	—	—	21,4	14,4	—	—	—	35,8	3,1	—	—	3,1	—	—	—	38,9	—	—	—	1,2	—	—	—	—	—	1,2	—	—	1,2	40,1
Л16д-3	—	5,8	9,8	—	—	—	—	—	—	—	15,6	0,4	—	—	0,4	0,4	0,9	1,3	17,3	—	—	—	1,2	—	—	—	—	—	1,2	—	—	1,2	18,5

Инв. № подл. | Подп. и дата | Взам. инв. №

Марка элемента	Изделия арматурные, кг																			Всего	Изделия закладные, кг												Общий расход, кг
	Арматура класса																				Арматура класса										Прокат стали		
	А-III												А-I				Вр-I				А-III		А-I								Вст3кп2		
	ГОСТ 5781-82												ГОСТ 5781-82				ГОСТ 8727-80*				ГОСТ 5781-82		ГОСТ 5781-82								ГОСТ 380-71*		
	6	8	10	12	14	16	18	20	22	25	Итого	6	8	10	Итого	3	4	Итого		8	Итого	8	10	12	14	16	18	20	Итого	180-6	Итого		
Л16g-5	—	3,0	—	20,6	—	—	—	—	—	—	23,6	0,4	—	—	0,4	0,2	1,3	1,5	25,5	—	—	—	1,2	—	—	—	—	—	1,2	—	—	1,2	26,7
Л16g-8	—	3,0	—	—	28,1	—	—	—	—	—	31,1	3,3	—	—	3,3	0,2	0,1	0,3	34,7	—	—	—	1,2	—	—	—	—	—	1,2	—	—	1,2	35,9
Л16g-11	—	3,0	—	—	28,1	—	—	—	—	—	31,1	3,3	—	—	3,3	0,2	0,1	0,3	34,7	—	—	—	1,2	—	—	—	—	—	1,2	—	—	1,2	35,9
Л16g-12	—	3,0	—	—	—	25,2	14,4	—	—	—	42,6	3,3	—	—	3,3	0,2	0,1	0,3	46,2	—	—	—	1,2	—	—	—	—	—	1,2	—	—	1,2	47,4
Л16g-15	—	3,0	—	—	—	25,2	14,4	—	—	—	42,6	3,3	—	—	3,3	0,2	0,1	0,3	46,2	—	—	—	1,2	—	—	—	—	—	1,2	—	—	1,2	47,4
Л17g-3	—	7,0	11,4	—	—	—	—	—	—	—	18,4	0,4	—	—	0,4	0,6	1,2	1,8	20,6	—	—	—	1,2	—	—	—	—	—	1,2	—	—	1,2	21,8
Л17g-5	—	4,2	15,8	—	—	—	—	—	—	—	20,0	0,4	—	—	0,4	0,4	1,6	2,0	22,4	—	—	—	1,2	—	—	—	—	—	1,2	—	—	1,2	23,6
Л17g-8	—	4,2	—	16,4	8,7	—	—	—	—	—	29,3	1,3	—	—	1,3	0,4	1,2	1,6	32,2	—	—	—	1,2	—	—	—	—	—	1,2	—	—	1,2	33,4
Л17g-11	—	4,2	—	16,4	8,7	—	—	—	—	—	29,3	1,3	—	—	1,3	0,4	1,2	1,6	32,2	—	—	—	1,2	—	—	—	—	—	1,2	—	—	1,2	33,4
Л17g-12	—	4,2	—	—	22,2	11,4	—	—	—	—	37,8	3,7	—	—	3,7	0,4	0,2	0,6	42,1	—	—	—	1,2	—	—	—	—	—	1,2	—	—	1,2	43,3
Л17g-15	—	4,2	—	—	22,2	11,4	—	—	—	—	37,8	3,7	—	—	3,7	0,4	0,2	0,6	42,1	—	—	—	1,2	—	—	—	—	—	1,2	—	—	1,2	43,3
Л18g-3	—	8,0	12,8	—	—	—	—	—	—	—	20,8	—	0,8	—	0,8	0,6	1,2	1,8	23,4	—	—	—	1,2	—	—	—	—	—	1,2	—	—	1,2	24,6
Л18g-5	—	5,2	4,4	18,4	—	—	—	—	—	—	28,0	—	0,8	—	0,8	0,4	1,6	2,0	31,8	—	—	—	1,2	—	—	—	—	—	1,2	—	—	1,2	32,0
Л18g-8	—	5,2	—	6,4	25,2	—	—	—	—	—	36,8	2,6	0,8	—	3,4	0,4	0,6	1,0	41,2	—	—	—	1,2	—	—	—	—	—	1,2	—	—	1,2	42,4
Л18g-11	—	5,2	—	6,4	25,2	—	—	—	—	—	36,3	2,6	0,8	—	3,4	0,4	0,6	1,0	41,2	—	—	—	1,2	—	—	—	—	—	1,2	—	—	1,2	42,4
Л18g-12	—	5,2	—	—	8,7	32,8	—	—	—	—	46,7	3,5	0,8	—	4,3	0,4	0,2	0,6	51,6	—	—	—	1,2	—	—	—	—	—	1,2	—	—	1,2	52,8
Л18g-15	—	5,2	—	—	8,7	32,8	—	—	—	—	46,7	3,5	0,8	—	4,3	0,4	0,2	0,6	51,6	—	—	—	1,2	—	—	—	—	—	1,2	—	—	1,2	52,8
Л19g-3	—	—	9,2	7,5	—	—	—	—	—	—	16,7	—	0,8	—	0,8	—	1,2	1,2	18,7	—	—	—	1,2	—	—	—	—	—	1,2	—	—	1,2	19,9
Л19g-5	—	—	—	13,2	10,3	—	—	—	—	—	23,5	1,0	0,8	—	1,8	—	0,8	0,8	26,1	—	—	—	1,2	—	—	—	—	—	1,2	—	—	1,2	27,3
Л19g-8	—	—	—	—	18,0	13,4	—	—	—	—	31,4	3,0	0,8	—	3,8	—	—	—	35,2	—	—	—	1,2	—	—	—	—	—	1,2	—	—	1,2	36,4
Л19g-11	—	—	—	—	18,0	—	17,0	—	—	—	35,0	3,0	0,8	—	3,8	—	—	—	38,8	—	—	—	1,2	—	—	—	—	—	1,2	—	—	1,2	40,0
Л19g-12	—	—	—	—	—	23,4	—	21,0	—	—	44,4	3,0	0,8	—	3,8	—	—	—	48,2	—	—	—	1,2	—	—	—	—	—	1,2	—	—	1,2	49,4
Л19g-15	—	—	—	—	—	23,4	—	21,0	—	—	44,4	3,0	0,8	—	3,8	—	—	—	48,2	—	—	—	1,2	—	—	—	—	—	1,2	—	—	1,2	49,4
Л20g-3	—	3,0	10,6	7,5	—	—	—	—	—	—	21,1	—	0,8	—	0,8	0,2	1,5	1,7	23,6	—	—	—	1,2	—	—	—	—	—	1,2	—	—	1,2	24,8

Инв.№ подл. | Подп. и дата | Взам.инв.№

Марка элемента	Изделия арматурные, кг																		Всего	Изделия закладные, кг												Общий расход, кг
	Арматура класса																			Арматура, класса									Прокат стали			
	А-III											А-I				Вр-I				А-III		А-I							Вст3кп2			
	ГОСТ 5781-82											ГОСТ 5781-82				ГОСТ 6727-80*				ГОСТ 5781-82		ГОСТ 5781-82							ГОСТ 380-71*			
	6	8	10	12	14	16	18	20	22	25	Итого	6	8	10	Итого	3	4	Итого		8	Итого	8	10	12	14	16	18	20	Итого	10Ас	Итого	
Л20g-5	—	3,0	10,6	—	10,3	—	—	—	—	—	23,9	1,0	0,8	—	1,8	0,2	1,1	1,3	27,0	—	—	—	1,2	—	—	—	—	—	1,2	—	—	1,2	28,2
Л20g-11	—	3,0	—	15,2	—	13,4	—	—	—	—	31,6	1,0	0,8	—	1,8	0,2	1,1	1,3	34,7	—	—	—	1,2	—	—	—	—	—	1,2	—	—	1,2	35,9
Л20g-12	—	3,0	—	—	20,8	—	—	21,0	—	—	44,8	3,4	0,8	—	4,2	0,2	0,1	0,3	49,3	—	—	—	1,2	—	—	—	—	—	1,2	—	—	1,2	50,5
Л20g-15	—	3,0	—	—	20,8	—	—	21,0	—	—	44,8	3,4	0,8	—	4,2	0,2	0,1	0,3	49,3	—	—	—	1,2	—	—	—	—	—	1,2	—	—	1,2	50,5
Л21g-3	—	3,0	17,2	—	—	—	—	—	—	—	20,2	—	0,8	—	0,8	0,2	1,6	1,8	22,8	—	—	—	1,2	—	—	—	—	—	1,2	—	—	1,2	24,0
Л21g-5	—	3,0	12,0	7,5	—	—	—	—	—	—	22,5	—	0,8	—	0,8	0,2	1,6	1,8	25,1	—	—	—	1,2	—	—	—	—	—	1,2	—	—	1,2	26,3
Л21g-8	—	3,0	—	17,4	—	13,4	—	—	—	—	33,8	1,0	0,8	—	1,8	0,2	1,2	1,4	37,0	—	—	—	1,2	—	—	—	—	—	1,2	—	—	1,2	38,2
Л21g-11	—	3,0	—	17,4	—	13,4	—	—	—	—	33,8	1,0	0,8	—	1,8	0,2	1,2	1,4	37,0	—	—	—	1,2	—	—	—	—	—	1,2	—	—	1,2	38,2
Л21g-12	—	3,0	—	—	23,8	—	17,0	—	—	—	43,8	3,6	0,8	—	4,4	0,2	0,2	0,4	48,6	—	—	—	1,2	—	—	—	—	—	1,2	—	—	1,2	49,8
Л21g-15	—	3,0	—	—	23,8	—	17,0	—	—	—	43,8	3,6	0,8	—	4,4	0,2	0,2	0,4	48,6	—	—	—	1,2	—	—	—	—	—	1,2	—	—	1,2	49,8
Л22g-3	—	8,6	13,6	—	—	—	—	—	—	—	22,2	—	0,8	—	0,8	0,6	1,4	2,0	25,0	—	—	—	1,2	—	—	—	—	—	1,2	—	—	1,2	26,2
Л22g-5	—	5,2	5,2	19,6	—	—	—	—	—	—	30,0	—	0,8	—	0,8	0,4	1,8	2,2	33,0	—	—	—	1,2	—	—	—	—	—	1,2	—	—	1,2	34,2
Л22g-8	—	5,2	—	19,6	10,3	—	—	—	—	—	35,1	1,0	0,8	—	1,8	0,4	1,4	1,8	38,7	—	—	—	1,2	—	—	—	—	—	1,2	—	—	1,2	39,9
Л22g-11	—	5,2	—	—	36,9	—	—	—	—	—	42,1	3,8	0,8	—	4,6	0,4	0,2	0,6	47,3	—	—	—	1,2	—	—	—	—	—	1,2	—	—	1,2	48,5
Л22g-12	—	5,2	—	—	—	48,2	—	—	—	—	53,4	3,8	0,8	—	4,6	0,4	0,2	0,6	58,6	—	—	—	1,2	—	—	—	—	—	1,2	—	—	1,2	59,8
Л22g-15	—	5,2	—	—	—	48,2	—	—	—	—	53,4	3,8	0,8	—	4,6	0,4	0,2	0,6	58,6	—	—	—	1,2	—	—	—	—	—	1,2	—	—	1,2	59,8
Л23g-3	1,2	2,1	7,6	8,6	—	—	—	—	—	—	19,5	—	0,6	—	0,6	0,3	1,4	1,7	21,8	—	—	—	1,2	—	—	—	—	—	1,2	—	—	1,2	23,0
Л23g-5	1,2	2,1	—	11,0	—	15,3	—	—	—	—	29,6	1,2	0,6	—	1,8	0,3	0,9	1,2	32,6	—	—	—	1,2	—	—	—	—	—	1,2	—	—	1,2	33,8
Л23g-8	1,2	2,1	—	—	15,0	—	19,4	—	—	—	37,7	3,0	0,6	—	3,6	0,3	0,1	0,4	41,7	—	—	—	1,2	—	—	—	—	—	1,2	—	—	1,2	42,9
Л23g-11	1,2	—	—	—	23,7	15,2	—	—	—	—	40,1	5,7	3,6	—	9,3	0,2	0,1	0,3	49,7	—	—	—	1,2	—	—	—	—	—	1,2	—	—	1,2	50,9
Л23g-12	1,2	—	—	—	15,0	—	33,6	—	—	—	49,8	5,7	3,6	—	9,3	0,2	0,1	0,3	59,4	—	—	—	1,2	—	—	—	—	—	1,2	—	—	1,2	60,6
Л23g-15	1,2	—	—	—	—	19,6	33,6	—	—	—	54,4	5,7	3,6	—	9,3	0,2	0,1	0,3	64,0	—	—	—	1,2	—	—	—	—	—	1,2	—	—	1,2	65,2
Л24g-3	—	5,3	9,2	8,6	—	—	—	—	—	—	23,1	—	0,8	—	0,8	0,3	1,4	1,7	25,6	—	—	—	1,2	—	—	—	—	—	1,2	—	—	1,2	26,8
Л24g-5	—	5,3	—	13,2	11,7	—	—	—	—	—	30,2	1,2	0,8	—	2,0	0,3	0,9	1,2	33,4	—	—	—	1,2	—	—	—	—	—	1,2	—	—	1,2	34,6

Инв. № подл. | Подп. и дата | Взам. инв. №

Марка элемента	Изделия арматурные, кг																			Изделия закладные, кг												Общий расход, кг
	Арматура класса																		Всего	Арматура класса												
	А-III											А-I				Вр-I				А-III		А-I							Прокат стали Вст3кп2			
	ГОСТ 5781-82											ГОСТ 5781-82				ГОСТ 6727-80*				ГОСТ 5781-82		ГОСТ 5781-82							ГОСТ 380-71*			
	6	8	10	12	14	16	18	20	22	25	Итого	6	8	10	Итого	3	4	Итого		8	Итого	8	10	12	14	16	18	20	Итого	50×6	Итого	
Л24g-8	—	5,3	—	—	18,0	—	19,4	—	—	—	42,7	3,2	0,8	—	4,0	0,3	0,1	0,4	47,1	—	—	—	1,2	—	—	—	—	—	1,2	—	—	1,2	48,3
Л24g-11	—	3,2	—	—	38,3	—	—	—	—	—	41,5	5,9	3,6	—	9,5	0,2	0,1	0,3	51,3	—	—	—	1,2	—	—	—	—	—	1,2	—	—	1,2	52,5
Л24g-12	—	3,2	—	—	18,0	26,6	—	—	—	—	47,8	5,9	3,6	—	9,5	0,2	0,1	0,3	57,6	—	—	—	1,2	—	—	—	—	—	1,2	—	—	1,2	58,8
Л24g-15	—	3,2	—	—	—	50,0	—	—	—	—	53,2	5,9	3,6	—	9,5	0,2	0,1	0,3	63,0	—	—	—	1,2	—	—	—	—	—	1,2	—	—	1,2	64,2
Л25g-3	—	6,3	6,0	15,2	—	—	—	—	—	—	27,5	—	0,8	—	0,8	0,5	1,7	2,2	30,5	—	—	—	1,2	—	—	—	—	—	1,2	—	—	1,2	31,7
Л25g-5	—	6,3	—	—	32,5	—	—	—	—	—	38,8	3,6	0,8	—	4,4	0,5	0,2	0,7	43,9	—	—	—	1,2	—	—	—	—	—	1,2	—	—	1,2	45,1
Л25g-8	—	6,3	—	—	20,8	15,3	—	—	—	—	42,4	3,6	0,8	—	4,4	0,5	0,2	0,7	47,5	—	—	—	1,2	—	—	—	—	—	1,2	—	—	1,2	48,7
Л25g-11	—	4,2	—	6,4	11,6	27,2	—	—	—	—	49,4	5,4	3,6	—	9,0	0,4	0,6	1,0	59,4	—	—	—	1,2	—	—	—	—	—	1,2	—	—	1,2	60,6
Л25g-12	—	4,2	—	—	8,7	15,2	34,4	—	—	—	62,5	6,3	3,6	—	9,9	0,4	0,2	0,6	73,0	—	—	—	1,2	—	—	—	—	—	1,2	—	—	1,2	74,2
Л25g-15	—	4,2	—	—	—	26,6	34,4	—	—	—	65,2	6,3	3,6	—	9,9	0,4	0,2	0,6	75,7	—	—	—	1,2	—	—	—	—	—	1,2	—	—	1,2	76,9
Л26g-3	—	7,3	6,0	17,4	—	—	—	—	—	—	30,7	—	0,8	—	0,8	0,5	1,7	2,2	33,7	—	—	—	1,2	—	—	—	—	—	1,2	—	—	1,2	34,9
Л26g-5	—	7,3	—	8,6	23,8	—	—	—	—	—	39,7	2,6	0,8	—	3,4	0,5	0,7	1,2	44,3	—	—	—	1,2	—	—	—	—	—	1,2	—	—	1,2	45,5
Л26g-8	—	7,3	—	—	23,8	15,3	—	—	—	—	46,4	3,8	0,8	—	4,6	0,5	0,2	0,7	51,7	—	—	—	1,2	—	—	—	—	—	1,2	—	—	1,2	52,9
Л26g-11	—	5,2	—	14,8	—	31,0	—	—	—	—	51,0	5,6	3,6	—	9,2	0,4	0,6	1,0	61,2	—	—	—	1,2	—	—	—	—	—	1,2	—	—	1,2	62,4
Л26g-12	—	5,2	—	6,4	11,6	—	39,2	—	—	—	62,4	5,6	3,6	—	9,2	0,4	0,6	1,0	72,6	—	—	—	1,2	—	—	—	—	—	1,2	—	—	1,2	73,8
Л26g-15	—	5,2	—	—	20,3	—	39,2	—	—	—	64,7	6,5	3,6	—	10,1	0,4	0,2	0,5	75,4	—	—	—	1,2	—	—	—	—	—	1,2	—	—	1,2	76,6
Л27g-3	1,2	2,3	8,2	—	13,3	—	—	—	—	—	23,0	1,3	0,9	—	2,2	0,3	0,9	1,2	28,4	—	—	—	1,2	—	—	—	—	—	1,2	—	—	1,2	29,6
Л27g-5	1,2	2,3	—	11,8	—	17,4	—	—	—	—	32,7	1,3	0,9	—	2,2	0,3	0,9	1,2	36,1	—	—	—	1,2	—	—	—	—	—	1,2	—	—	1,2	37,3
Л27g-8	1,2	2,3	—	—	16,0	—	—	27,2	—	—	46,7	3,1	0,9	—	4,0	0,3	0,1	0,4	51,1	—	—	—	1,2	—	—	—	—	—	1,2	—	—	1,2	52,3
Л27g-11	1,2	—	—	—	16,0	30,6	—	—	—	—	47,8	6,2	4,4	—	10,6	0,2	0,1	0,3	58,7	—	—	—	1,2	—	—	—	—	—	1,2	—	—	1,2	59,9
Л27g-12	1,2	—	—	—	16,0	—	38,6	—	—	—	55,8	6,2	4,4	—	10,6	0,3	0,1	0,3	66,7	—	—	—	1,2	—	—	—	—	—	1,2	—	—	1,2	67,9
Л27g-15	1,2	—	—	—	—	20,8	38,6	—	—	—	60,6	6,2	4,4	—	10,6	0,3	0,1	0,3	71,5	—	—	—	1,2	—	—	—	—	—	1,2	—	—	1,2	72,7
Л28g-3	—	5,5	9,6	9,8	—	—	—	—	—	—	24,9	—	0,9	—	0,9	0,3	1,4	1,7	27,5	—	—	—	1,2	—	—	—	—	—	1,2	—	—	1,2	28,7
Л28g-5	—	5,5	—	13,8	—	17,4	—	—	—	—	36,7	1,3	0,9	—	2,2	0,3	0,9	1,2	40,1	—	—	—	1,2	—	—	—	—	—	1,2	—	—	1,2	41,3

Взам. инв. №

Подп. и дата

Инв. № подл.

Марка элемента	Изделия арматурные, кг																		Всего	Изделия закладные, кг												Всего	Общий расход, кг
	Арматура класса																			Арматура класса									Прокат стали				
	А-III											А-I				Вр-I				А-III		А-I							Вст3кп2				
	ГОСТ 5781-82											ГОСТ 5781-82				ГОСТ 6727-80*				ГОСТ 5781-82		ГОСТ 5781-82							ГОСТ 380-71*				
	6	8	10	12	14	16	18	20	22	25	Итого	6	8	10	Итого	3	4	Итого		8	Итого	8	10	12	14	16	18	20	Итого	180б	Итого		
Л28д-8	—	5,5	—	—	—	24,6	22,0	—	—	—	52,1	3,3	0,9	—	4,2	0,3	0,1	0,4	56,7	—	—	—	1,2	—	—	—	—	—	1,2	—	—	1,2	57,9
Л28д-11	—	3,2	—	—	10,3	17,2	31,2	—	—	—	61,9	6,4	4,4	—	10,8	0,2	0,1	0,3	79,0	—	—	—	1,2	—	—	—	—	—	1,2	—	—	1,2	74,2
Л28д-12	—	3,2	—	—	—	30,6	31,2	—	—	—	65,0	6,4	4,4	—	10,8	0,2	0,1	0,3	76,1	—	—	—	1,2	—	—	—	—	—	1,2	—	—	1,2	77,3
Л28д-15	—	3,2	—	—	—	13,4	21,6	38,6	—	—	76,8	6,4	4,4	—	10,8	0,2	0,1	0,3	87,9	—	—	—	1,2	—	—	—	—	—	1,2	—	—	1,2	89,1
Л29д-3	—	6,5	—	25,8	—	—	—	—	—	—	32,3	—	0,9	—	0,9	0,5	1,7	2,2	35,4	—	—	—	—	2,0	—	—	—	—	2,0	—	—	2,0	37,4
Л29д-5	—	6,5	—	—	35,1	—	—	—	—	—	41,6	3,7	0,9	—	4,6	0,5	0,2	0,7	46,9	—	—	—	—	2,0	—	—	—	—	2,0	—	—	2,0	48,9
Л29д-8	—	6,5	—	—	21,8	—	22,0	—	—	—	50,3	3,7	0,9	—	4,6	0,5	0,2	0,7	55,6	—	—	—	—	2,0	—	—	—	—	2,0	—	—	2,0	57,6
Л29д-11	—	4,2	—	—	23,5	28,4	—	—	—	—	56,1	6,8	4,4	—	11,2	0,4	0,2	0,6	67,9	—	—	—	—	2,0	—	—	—	—	2,0	—	—	2,0	69,9
Л29д-12	—	4,2	—	—	10,3	45,6	—	—	—	—	60,1	6,8	4,4	—	11,2	0,4	0,2	0,6	71,9	—	—	—	—	2,0	—	—	—	—	2,0	—	—	2,0	73,9
Л29д-15	—	4,2	—	—	—	30,6	36,0	—	—	—	70,8	6,8	4,4	—	11,2	0,4	0,2	0,6	82,6	—	—	—	—	2,0	—	—	—	—	2,0	—	—	2,0	84,6
Л30д-3	—	7,5	—	—	24,6	—	—	—	—	—	38,9	2,6	0,9	—	3,5	0,5	0,7	1,2	43,6	—	—	—	—	2,0	—	—	—	—	2,0	—	—	2,0	45,6
Л30д-5	—	7,5	—	—	13,3	32,2	—	—	—	—	53,0	3,9	0,9	—	4,8	0,5	0,2	0,7	58,5	—	—	—	—	2,0	—	—	—	—	2,0	—	—	2,0	60,5
Л30д-8	—	7,5	—	—	—	17,4	40,8	—	—	—	65,7	3,9	0,9	—	4,8	0,5	0,2	0,7	71,2	—	—	—	—	2,0	—	—	—	—	2,0	—	—	2,0	73,2
Л30д-11	—	5,2	—	7,5	13,2	—	—	50,4	—	—	76,3	6,0	4,4	—	10,4	0,4	0,6	1,0	87,7	—	—	—	—	2,0	—	—	—	—	2,0	—	—	2,0	89,7
Л30д-12	—	5,2	—	—	10,3	17,2	—	50,4	—	—	83,1	7,0	4,4	—	11,4	0,4	0,2	0,6	95,1	—	—	—	—	2,0	—	—	—	—	2,0	—	—	2,0	97,1
Л30д-15	—	5,2	—	—	10,3	17,2	—	—	60,8	—	92,5	4,4	9,0	—	13,4	0,4	0,2	0,6	107,5	—	—	—	—	2,0	—	—	—	—	2,0	—	—	2,0	109,5
Л31д-3	1,2	2,5	—	—	—	21,2	—	—	—	—	34,3	1,6	—	1,5	3,1	0,4	0,9	1,3	38,7	—	—	—	1,2	—	—	—	—	—	1,2	—	—	1,2	39,9
Л31д-5	1,2	2,5	—	13,4	—	—	—	33,1	—	—	50,2	1,6	—	1,5	3,1	0,4	0,9	1,3	54,6	—	—	—	1,2	—	—	—	—	—	1,2	—	—	1,2	55,8
Л31д-8	1,2	2,5	—	—	13,4	—	—	—	39,9	—	62,0	2,0	2,8	1,5	6,3	0,4	0,1	0,5	68,8	—	—	—	1,2	—	—	—	—	—	1,2	—	—	1,2	70,0
Л31д-11	1,2	—	—	—	—	24,0	53,5	—	—	—	78,7	8,3	5,3	—	13,6	0,2	0,1	0,3	92,6	—	—	—	1,2	—	—	—	—	—	1,2	—	—	1,2	93,8
Л31д-12	1,2	—	—	—	—	24,0	—	66,1	—	—	91,3	4,5	11,3	—	15,8	0,2	0,1	0,3	107,4	—	—	—	1,2	—	—	—	—	—	1,2	—	—	1,2	108,6
Л31д-15	1,2	—	—	—	—	—	30,4	—	80,0	—	111,6	3,4	13,6	—	17,0	0,2	0,1	0,3	128,9	—	—	—	1,2	—	—	—	—	—	1,2	—	—	1,2	130,1
Л32д-3	—	5,7	—	15,6	16,2	—	—	—	—	—	37,5	1,6	—	1,5	3,1	0,4	1,1	1,5	42,1	—	—	—	—	2,0	—	—	—	—	2,0	—	—	2,0	44,1
Л32д-5	—	5,7	—	—	21,2	—	26,8	—	—	—	53,7	4,0	—	1,5	5,5	0,4	0,1	0,5	59,7	—	—	—	—	2,0	—	—	—	—	2,0	—	—	2,0	61,7

Инв. № подл. | Подп. и дата | Взамен инв. №

Марка элемента	Изделия арматурные, кг																		Всего	Изделия закладные, кг												Всего	Общий расход, кг
	Арматура класса																			Арматура класса												Прокат стали		
	А-III											А-I				Вр-I				А-III		А-I										Вст3кп2		
	ГОСТ 5781-82											ГОСТ 5781-82				ГОСТ 6727-80*				ГОСТ 5781-82		ГОСТ 5781-82										ГОСТ 380-71*		
	6	8	10	12	14	16	18	20	22	25	Итого	6	8	10	Итого	3	4	Итого		8	Итого	8	10	12	14	16	18	20	Итого	Ш006	Итого		
Л32д-8	–	5,7	–	–	–	–	35,2	–	39,9	–	80,8	2,4	2,8	1,5	6,7	0,4	0,1	0,5	88,8	–	–	–	–	2,0	–	–	–	–	2,0	–	–	2,0	90,0
Л32д-11	–	3,2	–	–	–	–	49,2	43,4	–	–	95,8	4,7	8,4	–	13,1	0,2	0,1	0,3	109,3	–	–	–	–	2,0	–	–	–	–	2,0	–	–	2,0	111,3
Л32д-12	–	3,2	–	–	–	–	49,2	–	52,4	–	104,8	2,3	12,6	–	14,9	0,2	0,1	0,3	120,0	–	–	–	–	2,0	–	–	–	–	2,0	–	–	2,0	122,0
Л32д-15	–	3,2	–	–	–	–	–	60,8	52,4	–	116,4	2,3	15,4	–	17,7	0,2	0,1	0,3	134,4	–	–	–	–	2,0	–	–	–	–	2,0	–	–	2,0	136,4
Л33д-3	–	6,7	–	17,8	16,2	–	–	–	–	–	40,7	1,6	–	1,5	3,1	0,6	1,2	1,8	45,6	–	–	–	–	2,0	–	–	–	–	2,0	–	–	2,0	47,6
Л33д-5	–	6,7	–	–	24,2	–	36,8	–	–	–	57,7	4,2	–	1,5	5,7	0,6	0,2	0,8	64,2	–	–	–	–	2,0	–	–	–	–	2,0	–	–	2,0	66,2
Л33д-8	–	6,7	–	–	–	31,6	–	33,1	–	–	71,4	4,2	–	1,5	5,7	0,6	0,2	0,8	77,9	–	–	–	–	2,0	–	–	–	–	2,0	–	–	2,0	79,9
Л33д-11	–	4,2	–	–	–	39,0	40,0	–	–	–	83,2	8,1	5,2	–	13,3	0,4	0,2	0,6	97,1	–	–	–	–	2,0	–	–	–	–	2,0	–	–	2,0	99,1
Л33д-12	–	4,2	–	–	–	–	49,2	49,4	–	–	102,6	8,1	5,2	–	13,3	0,4	0,2	0,6	116,7	–	–	–	–	2,0	–	–	–	–	2,0	–	–	2,0	118,7
Л33д-15	–	4,2	–	–	–	–	–	110,2	–	–	114,4	4,9	11,2	–	16,1	0,4	0,2	0,6	131,1	–	–	–	–	2,0	–	–	–	–	2,0	–	–	2,0	133,1
Л34д-3	–	7,7	–	11,9	27,2	–	–	–	–	–	46,8	2,8	–	1,5	4,3	0,6	0,8	1,4	52,5	–	–	–	–	2,0	–	–	–	–	2,0	–	–	2,0	54,5
Л34д-5	–	7,7	–	–	–	56,6	–	–	–	–	64,3	4,4	–	1,5	5,9	0,6	0,2	0,8	71,0	–	–	–	–	2,0	–	–	–	–	2,0	–	–	2,0	73,0
Л34д-8	–	7,7	–	–	–	–	44,8	33,1	–	–	85,6	4,4	–	1,5	5,9	0,6	0,2	0,8	92,3	–	–	–	–	2,0	–	–	–	–	2,0	–	–	2,0	94,3
Л34д-11	–	5,2	–	–	–	39,0	–	55,4	–	–	99,6	8,3	5,2	–	13,5	0,4	0,2	0,6	113,7	–	–	–	–	2,0	–	–	–	–	2,0	–	–	2,0	115,7
Л34д-12	–	5,2	–	–	–	–	49,2	–	66,8	–	121,2	5,5	10,4	–	15,9	0,4	0,2	0,6	137,7	–	–	–	–	2,0	–	–	–	–	2,0	–	–	2,0	139,7
Л34д-15	–	5,2	–	–	–	–	22,0	33,6	66,8	–	127,6	2,3	16,4	–	18,7	0,4	0,2	0,6	145,9	–	–	–	–	2,0	–	–	–	–	2,0	–	–	2,0	148,9
Л35д-3	1,2	2,9	10,4	–	–	25,0	–	–	–	–	39,5	1,9	–	1,6	3,5	0,4	0,9	1,3	44,3	–	–	–	–	2,0	–	–	–	–	2,0	–	–	2,0	46,3
Л35д-5	1,2	2,9	–	15,0	–	–	–	–	47,1	–	66,2	–	3,5	1,6	5,1	0,4	0,9	1,3	72,6	–	–	–	–	2,0	–	–	–	–	2,0	–	–	2,0	74,6
Л35д-8	1,2	–	–	15,0	–	–	–	72,7	–	–	88,9	3,8	6,4	–	10,2	0,2	0,9	1,1	100,2	–	–	–	–	2,0	–	–	–	–	2,0	–	–	2,0	102,2
Л35д-11	1,2	–	–	–	–	26,6	–	–	87,5	–	115,3	3,0	17,2	–	20,2	0,2	0,1	0,3	135,8	–	–	–	–	2,0	–	–	–	–	2,0	–	–	2,0	137,8
Л35д-12	1,2	–	–	–	–	26,2	–	–	39,9	61,6	129,3	3,0	17,2	–	20,2	0,2	0,1	0,3	149,8	–	–	–	–	2,0	–	–	–	–	2,0	–	–	2,0	151,8
Л35д-15	1,2	–	–	–	–	–	33,6	–	–	113,2	148,0	3,0	17,2	–	20,2	0,2	0,1	0,3	168,5	–	–	–	–	2,0	–	–	–	–	2,0	–	–	2,0	170,5
Л36д-3	–	6,1	–	17,0	–	–	31,6	–	–	–	54,7	1,9	–	1,6	3,5	0,4	1,1	1,5	59,7	–	–	–	–	2,0	–	–	–	–	2,0	–	–	2,0	61,7
Л36д-5	–	6,1	–	17,0	–	–	–	39,0	–	–	62,1	1,9	–	1,6	3,5	0,4	1,1	1,5	67,1	–	–	–	–	2,0	–	–	–	–	2,0	–	–	2,0	69,1

Взам. инв. №

Подп. и дата

Инв. № подл.

Марка элемента	Изделия арматурные, кг																		Всего	Изделия закладные, кг												Всего	Общий расход, кг
	Арматура класса																			Арматура класса													
	А-III ГОСТ 5781-82											А-I ГОСТ 5781-82				Вр-I ГОСТ 6727-80*				А-III ГОСТ 5781-82		А-I ГОСТ 5781-82							Вст3кп2 ГОСТ 380-71*				
	6	8	10	12	14	16	18	20	22	25	Итого	6	8	10	Итого	3	4	Итого		8	Итого	8	10	12	14	16	18	Итого	L63×5	L80×6	Итого		
Л36д-8	—	6,1	—	—	—	30,4	—	—	—	60,8	97,3	2,4	3,4	1,6	7,4	0,4	0,1	0,5	105,2	—	—	—	—	2,0	—	—	—	2,0	—	—	—	2,0	107,2
Л36д-11	—	3,2	—	—	—	—	38,4	72,1	—	—	113,7	4,6	14,1	—	18,7	0,2	0,1	0,3	132,2	—	—	—	—	2,0	—	—	—	2,0	—	—	—	2,0	134,2
Л36д-12	—	3,2	—	—	—	—	—	47,4	87,5	—	138,1	3,4	22,4	—	25,8	0,2	0,1	0,3	164,2	—	—	—	—	2,0	—	—	—	2,0	—	—	—	2,0	166,2
Л36д-15	—	3,2	—	—	—	—	—	47,4	—	113,2	163,8	3,4	17,2	19,5	40,1	0,2	0,1	0,3	202,2	—	—	—	—	2,0	—	—	—	2,0	—	—	—	2,0	204,2
Л37д-3	—	7,1	—	19,2	—	—	31,6	—	—	—	57,9	1,9	—	1,6	3,5	0,6	1,2	1,8	63,2	—	—	—	—	2,0	—	—	—	2,0	—	—	—	2,0	65,2
Л37д-5	—	7,1	—	—	26,2	—	—	39,0	—	—	72,3	4,5	—	1,6	6,1	0,6	0,2	0,8	79,2	—	—	—	—	2,0	—	—	—	2,0	—	—	—	2,0	81,2
Л37д-8	—	7,1	—	—	—	34,2	—	—	—	60,8	102,1	2,6	3,4	1,6	7,6	0,6	0,2	0,8	110,5	—	—	—	—	2,0	—	—	—	2,0	—	—	—	2,0	112,5
Л37д-11	—	4,2	—	—	—	—	69,9	39,1	—	—	113,2	4,9	14,1	—	19,0	0,4	0,2	0,6	132,8	—	—	—	—	2,0	—	—	—	2,0	—	—	—	2,0	134,8
Л37д-12	—	4,2	—	—	—	—	43,2	33,1	47,6	—	128,1	4,9	14,1	—	19,0	0,4	0,2	0,6	147,7	—	—	—	—	2,0	—	—	—	2,0	—	—	—	2,0	149,7
Л37д-15	—	4,2	—	—	—	—	—	53,4	87,5	—	145,1	6,4	14,1	—	20,8	0,4	0,2	0,6	166,5	—	—	—	—	2,0	—	—	—	2,0	—	—	—	2,0	168,5
Л38д-3	—	8,1	—	—	48,1	—	—	—	—	—	56,2	4,7	—	1,6	6,3	0,6	0,3	0,9	63,4	—	—	—	—	—	3,1	—	—	3,1	—	—	—	3,1	66,5
Л38д-5	—	8,1	—	—	—	38,0	—	39,0	—	—	85,1	4,7	—	1,6	6,3	0,6	0,3	0,9	92,3	—	—	—	—	—	3,1	—	—	3,1	—	—	—	3,1	95,4
Л38д-8	—	8,1	—	—	—	—	48,0	—	47,1	—	103,2	2,8	3,4	1,6	7,8	0,6	0,3	0,9	111,9	—	—	—	—	—	3,1	—	—	3,1	—	—	—	3,1	115,0
Л38д-11	—	5,2	—	—	—	—	58,8	59,2	—	—	123,2	9,8	6,4	—	16,2	0,4	0,3	0,7	140,0	—	—	—	—	—	3,1	—	—	3,1	—	—	—	3,1	143,1
Л38д-12	—	5,2	—	—	—	—	—	92,3	47,6	—	145,1	5,4	14,1	—	19,8	0,4	0,3	0,7	145,6	—	—	—	—	—	3,1	—	—	3,1	—	—	—	3,1	168,7
Л38д-15	—	5,2	—	—	—	—	—	—	159,1	—	164,3	1,0	22,4	—	23,4	0,4	0,3	0,7	188,4	—	—	—	—	—	3,1	—	—	3,1	—	—	—	3,1	191,5

Инв. № подл. | Подпись и дата | Взам. инв. №

Схемы установки дополнительных арматурных стержней при объединении плоских и гнутых сварных сеток в пространственный каркас для лотков длиной 6 м

Схема 1

(для лотков высотой H=450; 600)

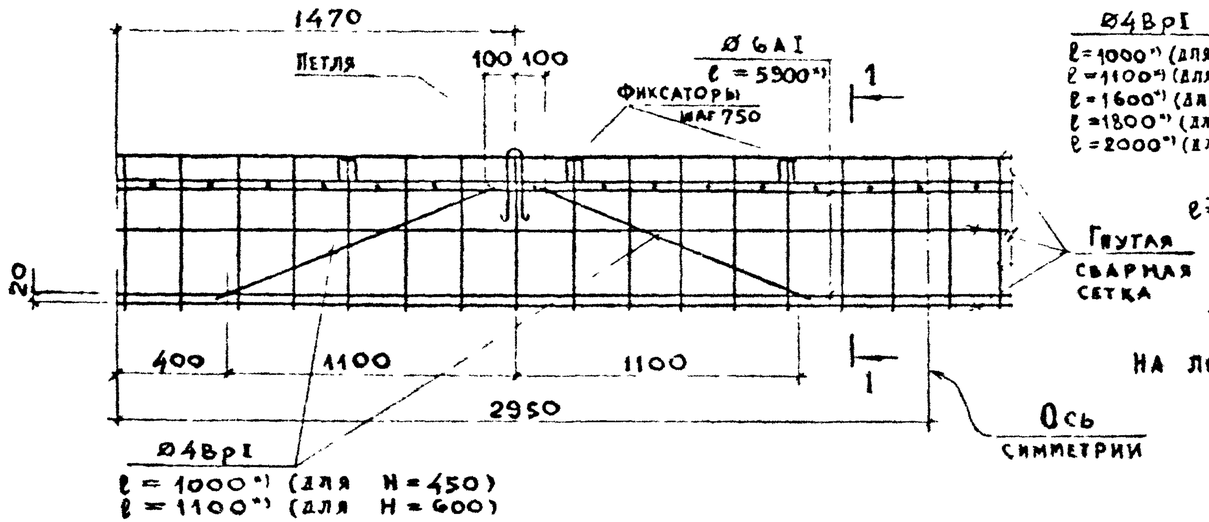

1 — 1

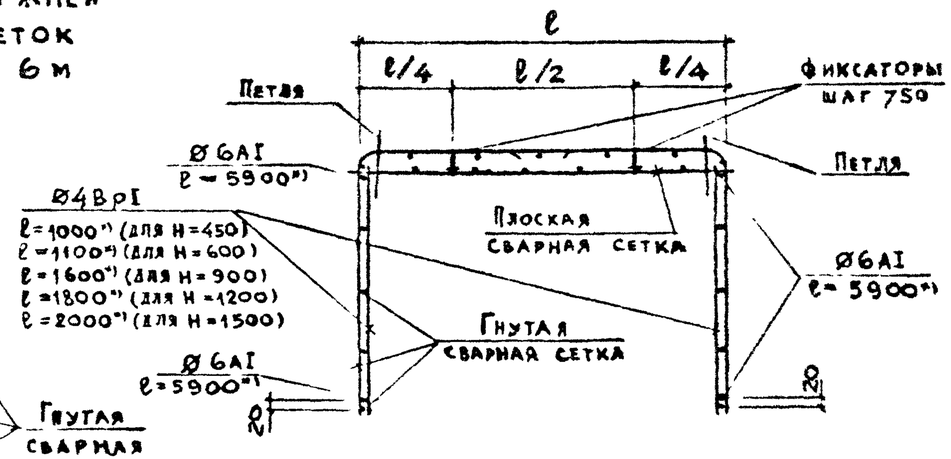

Таблица дополнительного расхода стали на лотки ℓ=6 м при устройстве пространственного каркаса

Высота лотка H, мм	Расход стали, кг		
	Ø6 AI ГОСТ 5781-82	Ø4 BpI ГОСТ 6727-80	Итого
450	5,24	0,72	5,96
600		0,79	6,03
900		1,15	6,39
1200		1,30	6,54
1500		1,44	6,68

Схема 2

(для лотков высотой H=900; 1200; 1500)

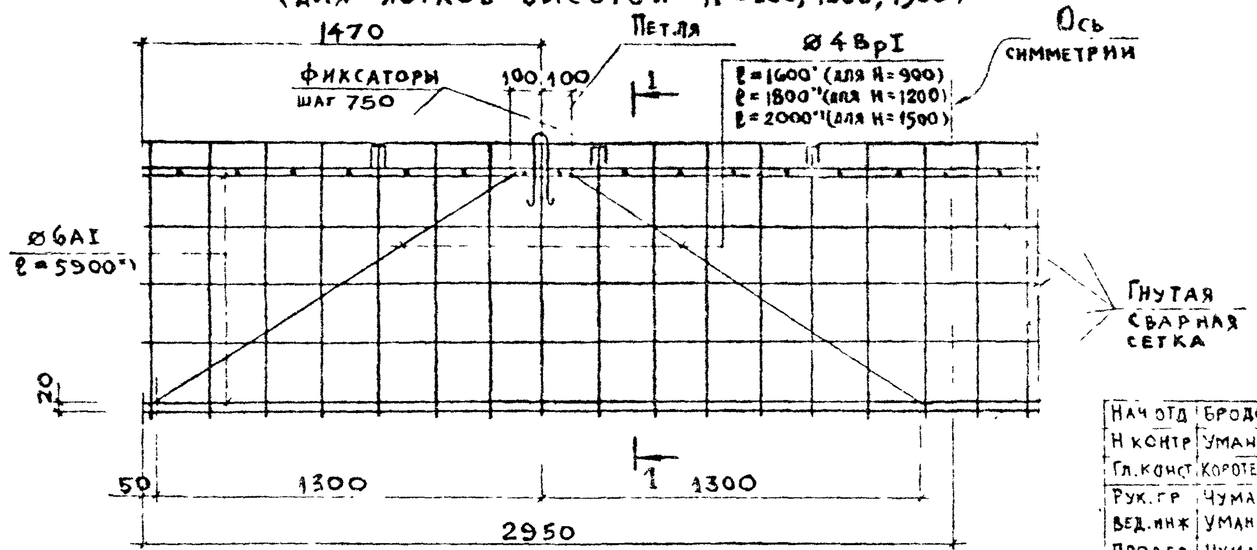

*) Дополнительные стержни Ø6 AI приварить или привязать во всех точках пересечения со стержнями сеток лотка.
Дополнительные стержни Ø4 BpI приварить к дополнительным стержням Ø6 AI

Нач. отд.	Бродский	
Н. контр.	Уманцева	
Гл. конст.	Коротецкий	
Рук. гр.	Чумакова	
Вед. инж.	Уманцева	
Провер.	Чумакова	
Инжен.	Фомичёв	

3.006.1-2.87.1-128

Вариант устройства пространственного каркаса для лотков длиной 6 м

Стадия	Лист	Листов
Р		1

Харьковский Промстройниипроект

Инв. № подл. | Подпись и дата | Взам. инв. №

2299/-02

Формат А3